FR

MANUEL DE L'INSTALLATEUR POUR LA RÉGULATION D'INSTALLATIONS AU MOYEN DE L'ACVMAX

VOLUME 0
Introduction

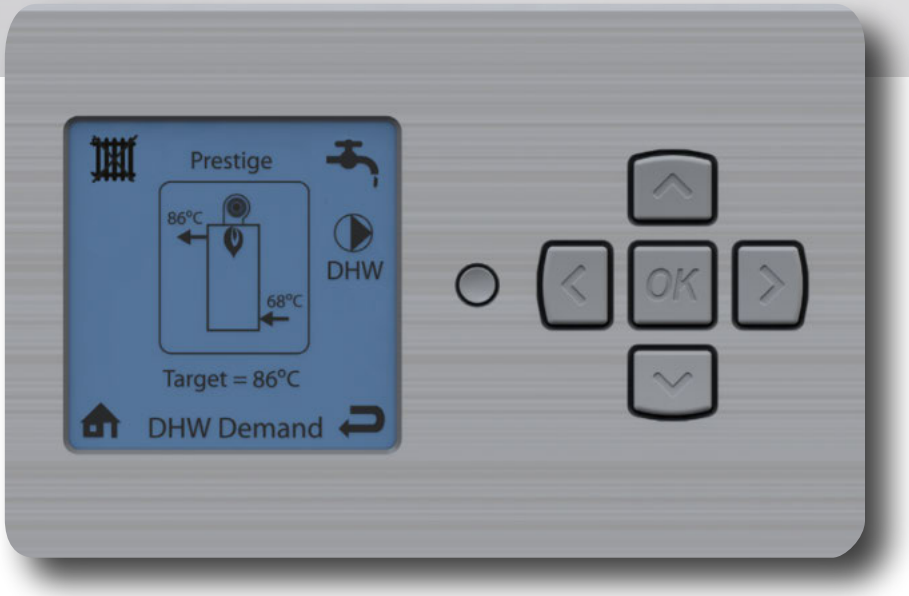

Prestige 24 - 32 Solo /Excellence
Prestige 42 - 50 - 75 - 100 - 120 Solo
HeatMaster 25 C
HeatMaster 25 - 35 - 45 - 70 - 85 - 120 TC
WaterMaster 25 - 35 - 45 - 70 - 85 - 120
HeatMaster 201

Applicable à des appareils fabriqués à partir de Mars 2019, et dotés au moins de la version logicielle (DSP) 4.04

EXCELLENCE IN HOT WATER ACV

FR

VOLUME 0 - INTRODUCTION

RECOMMANDATIONS 0-3
Consignes Importantes - à lire avant de poursuivre 0-3
Applicabilité 0-3
GUIDE DE L'UTILISATEUR 0-4
Comment utiliser cette notice 0-4

VOLUME 1 - MENUS ET FONCTIONS DE L'ACVMAX

DESCRIPTION ET UTILISATION DE L'ACVMAX 1-3
Informations sur l'utilisation de l'ACVMax 1-3
Description du tableau de commande 1-3
Description de la page d'accueil 1-3
Réglage rapide de l'appareil 1-4
Sélectionner la langue 1-4
Code installateur 1-4
Structure du menu installateur 1-5
Description du menu installateur 1-5
PARAMÈTRES ACVMAX POUR LE SPÉCIALISTE 1-25
Liste des messages de statut 1-25
Codes des appareils 1-26
Valeurs d'usine et de réinitialisation 1-26
Structure du menu de l'ACVMax 1-27

VOLUME 2 - SCHÉMAS DES INSTALLATIONS ET PARAMÉTRAGE DE L'ACVMAX

GUIDE DE L'UTILISATEUR 2-3
Généralités 2-3
Résistance des sondes de température 2-3
PRESTIGE SOLO/EXCELLENCE (3-WAY VALVE) 2-4
Caractéristiques électriques Prestige 24 - 32 Solo/Excellence 2-4
Pompes (Prestige 3WV) 2-6
Configuration préréglée 1 2-7
Configuration préréglée 2 2-8
Configuration préréglée 3 2-9
Configuration préréglée 4 2-10
PRESTIGE SOLO 2-11
Caractéristiques électriques Prestige 42 - 50 - 75 Solo 2-11
Caractéristiques électriques Prestige 100 - 120 Solo 2-11
Pompes (Prestige Solo) 2-14
Configuration préréglée 1 2-15
Configuration préréglée 4 2-21
Configuration préréglée 3 2-23
Configuration préréglée 7 2-25
Configuration préréglée 9 2-27
Configuration préréglée 12 2-28
HEATMASTER 25 C, HEATMASTER TC/WATERMASTER, HEATMASTER 201 2-29
Caractéristiques électriques - HeatMaster® 25-35-45 TC et WaterMaster 25 - 35 - 45, HeatMaster® 25 C 2-29
Caractéristiques électriques - HeatMaster® 70-85 TC, WaterMaster 70 - 85 2-32
Caractéristiques électriques - HeatMaster® 120 TC, WaterMaster 120 2-32
Caractéristiques électriques HeatMaster® 201 2-34
Pompes (HeatMaster 25C, 25-35-45-70-85-120 TC, 201) 2-36
Pompes (WaterMaster) 2-36
HEATMASTER C, HEATMASTER TC 2-37
Configuration préréglée 16 2-37
Configuration préréglée 15 2-39
Configuration préréglée 15 2-40

VOLUME 3 - INSTALLATIONS EN CASCADE

INFORMATIONS GÉNÉRALES 3-3
Guide de l'utilisateur 3-3
Principes de fonctionnement d'une cascade régulée par ACVMax 3-3
DESCRIPTION DES MENUS ET DES ÉCRANS 3-4
Structure du menu Cascade de l'ACVMax 3-10
INSTALLATION DES CHAUDIÈRES EN CASCADE 3-11
Processus général d'installation en cascade 3-11
MISE EN PLACE ET CONFIGURATION D'INSTALLATIONS EN CASCADE 3-12
Assemblage du support de montage cascade 3-12
Raccordement des circuits hydrauliques de l'installation en cascade 3-14
Raccordement des cheminée de l'installation en cascade 3-16
Raccordement de l'installation en cascade (4 chaudières en Cascade) 3-18
Procédure de démarrage de la cascade 3-19
Accéder à la page de la fonction Autodétection Cascade 3-19
Configuration préréglée 2 3-20
Configuration préréglée 5 3-24

VOLUME 4 - RACCORDEMENTS CHEMINÉE

CARACTÉRISTIQUES DES RACCORDEMENTS CHEMINÉE DES CHAUDIÈRES PRESTIGE 4-3
CALCUL DES CONDUITS DE CHEMINÉE - APPAREILS PRESTIGE 4-4
Calcul de la longueur des conduits de cheminée 4-4
Cascade Prestige Solo : longueur maximale des conduits de cheminée 4-5
CARACTÉRISTIQUES D'UN RACCORDEMENT TYPE POUR APPAREILS HEATMASTER C, TC ET WATERMASTER 4-8
CALCUL DES CONDUITS DE CHEMINÉE - APPAREILS HEATMASTER C, TC ET WATERMASTER 4-9
Calcul de la longueur des conduits de cheminée 4-9
CALCUL DES CONDUITS DE CHEMINÉE - APPAREILS HEATMASTER C, TC ET WATERMASTER 4-10
Cascade HeatMaster/WaterMaster : longueur maximale des conduits de cheminée 4-10
CARACTÉRISTIQUES D'UN RACCORDEMENT TYPE POUR APPAREILS HEATMASTER 201 4-13
Raccordement cheminée 4-13

VOLUME 5 - DÉPANNAGE

CODES DE VERROUILLAGE ET D'ERREUR 5-3

REMARQUE

Cette notice contient des informations importantes pour l'installateur, nécessaires à l'installation et au réglage de la chaudière.

La présente notice est uniquement disponible sur notre site Internet www.ACV.com. Veuillez vérifier que vous disposez bien de la version la plus récente.

Nous déclinons toute responsabilité en cas de dommages résultant du non-respect des consignes figurant dans cette notice technique.

Recommandations essentielles à la sécurité

- **Il est strictement interdit d'apporter toute modification à l'intérieur de l'appareil sans l'accord écrit préalable du fabricant.**
- **L'appareil doit être paramétré par un installateur agréé, pour fonctionner en conformité avec les normes et codes locaux en vigueur.**
- **L'installation doit être conforme aux instructions contenues dans la notice d'installation de la chaudière ainsi qu'aux codes et normes locaux régissant les installations de chauffage.**
- **Le non-respect des consignes de la présente notice peut entraîner des blessures corporelles ou des risques de pollution de l'environnement.**
- **Le constructeur décline toute responsabilité pour tous dégâts consécutifs à une erreur d'installation ou en cas d'utilisation d'appareils ou d'accessoires qui ne sont pas spécifiés par le constructeur.**

Recommandations essentielles au bon fonctionnement de l'appareil

- **Afin de garantir un fonctionnement correct de l'installation, il est important d'effectuer les réglages conformément aux consignes reprises dans cette notice.**
- **Afin de garantir un fonctionnement correct de l'appareil, il est important de réviser et entretenir la chaudière chaque année.**
- **Les pièces défectueuses ne peuvent être remplacées que par des pièces d'origine.**

Remarque à caractère général

- **La disponibilité de certains modèles ainsi que de leurs accessoires peut varier selon les marchés.**
- **Le constructeur se réserve le droit de modifier les caractéristiques techniques et les équipements de ses produits sans notification préalable. Veuillez vérifier la présence d'une version mise à jour sur le site Internet www.acv.com.**

CONSIGNES IMPORTANTES - À LIRE AVANT DE POURSUIVRE

Recommandations essentielles à la sécurité

- **La présente notice est exclusivement destinée aux installateurs agréés. Lire toutes les consignes de ce manuel et de la notice d'installation, d'utilisation et d'entretien propre à l'appareil concerné avant de poursuivre.**
- **Il est recommandé de suivre les procédures selon la séquence indiquée. Ignorer ou passer des étapes de la procédure pourrait occasionner de graves blessures, voire la mort, et/ou des dégâts matériels.**
- **Cet appareil peut être utilisé par des enfants de 8 ans et plus et par des personnes dont les capacités physiques, sensorielles ou mentales sont réduites, ou des personnes dénuées d'expérience ou de connaissance, sauf si elles ont pu bénéficier d'une surveillance ou d'instructions préalables concernant l'utilisation sans risque de l'appareil et qu'elles en comprennent les dangers.**
- **Il convient de surveiller les enfants pour s'assurer qu'ils ne jouent pas avec l'appareil.**

APPLICABILITÉ

Ce manuel est applicable à tous les appareils fabriqués depuis mars 2019 et dotés d'un dispositif de régulation ACVMax dont la version logicielle est au moins la 4.04.

Pour connaître la version logicielle de votre appareil, consultez les informations affichées à l'écran juste après avoir enfoncé l'interrupteur principal pour allumer l'appareil.

- **La version logicielle 3.03 ne prend pas en charge la définition des appareils à l'aide du code. Veuillez vous reporter à la notice de régulation - ACVMax disponible sur le site Internet d'ACV (www.acv.com) (réf. 660Y2800).**

En présence d'une odeur de gaz :

- **Fermer immédiatement l'arrivée de gaz.**
- **Aérer la pièce (ouvrir les fenêtres)..**
- **Ne pas utiliser d'appareils électriques et ne pas actionner d'interrupteur.**
- **Prévenir immédiatement la compagnie du gaz et/ou l'installateur.**

FR

COMMENT UTILISER CETTE NOTICE

La présente notice est exclusivement destinée aux installateurs agréés ACV.

Ce manuel de l'installateur est constitué de 6 volumes, contenant chacun toutes les informations nécessaires pour monter une installation complète à l'aide d'un appareil régulé par le biais de l'ACVMax.

Volume 0 - contient toutes les recommandations générales ainsi qu'une table des matières interactive portant sur tous les volumes.

Volume 1 - présente une description générale de l'ACVMax, ainsi qu'une description en détail de tous les écrans, menus et paramètres, à l'exception des cascades (voir "VOLUME 3 - Installations en Cascade").

Volume 2 - présente des schémas hydrauliques typiques pour différentes configurations d'installations, ainsi que les paramètres à définir dans l'interface ACVMax pour chaque configuration.

Volume 3 - fournit toutes les informations nécessaires pour monter une installation en cascade, à savoir les raccordements électriques, hydrauliques, de cheminée, ainsi que le processus de démarrage de la cascade à l'aide de la fonction d'Auto-détection Cascade.

Volume 4 - fournit des informations sur les différents types de raccordements des conduits cheminée en fonction de l'appareil.

Volume 5 - explique les codes de verrouillage et d'erreur affichés sur l'écran ACVMax. Ils permettent à l'installateur d'effectuer la recherche des causes de pannes éventuelles.

Pour toute configuration de l'installation autre que celles présentées dans cette notice, veuillez contacter votre représentant ACV.

MANUEL DE L'INSTALLATEUR POUR RÉGULER DES INSTALLATIONS À L'AIDE DE L'ACVMAX

VOLUME 1
Menus et fonctions de l'ACVMax

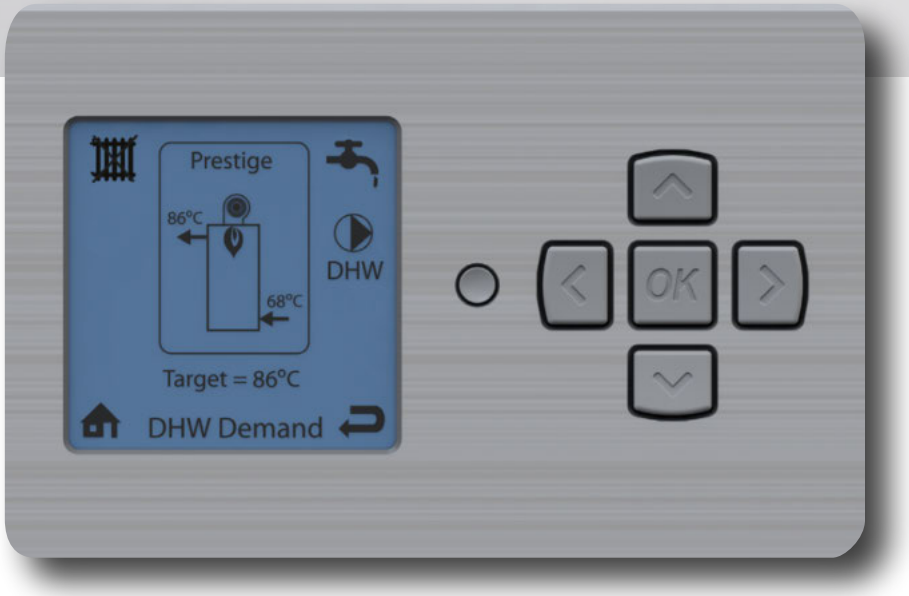

Prestige 24 - 32 Solo /Excellence
Prestige 42 - 50 - 75 - 100 - 120 Solo
HeatMaster 25 C
HeatMaster 25 - 35 - 45 - 70 - 85 - 120 TC
WaterMaster 25 - 35 - 45 - 70 - 85 - 120
HeatMaster 201

Applicable à des appareils fabriqués à partir de Mars 2019, et dotés de la version logicielle (DSP)4,04

A1004308 - 660Y2900 - Volume 1 • C

VOLUME 1 - ACVMAX MENUS AND FUNCTIONS

ACVMAX DESCRIPTION AND OPERATION 1-3
ACVMax Operating information 1-3
Control panel description 1-3
Home page description 1-3
Appliance Easy setup (EZ Setup) 1-4
Selecting the language 1-4
Installer Code 1-4
Installer menu structure 1-5
Installer menu description 1-5
CH & DHW Settings ( ) -->> CH Settings ( ) 1-6
CH & DHW Settings ( )-->> DHW Setting ( ) 1-12
CH & DHW Settings ( )-->> Boiler Settings ( ) 1-16
Reset all settings ( ) 1-21
Cascade Menu ( ) 1-21
Manual Operation ( ) 1-22
ACVMAX PARAMETERS FOR THE SPECIALIST 1-23
List of Status Line Messages 1-23
Appliance codes 1-24
Factory settings and reset values 1-24
ACVMax menu structure 1-25

INFORMATIONS SUR L'UTILISATION DE L'ACVMAX

Le système de régulation ACVMax est conçu pour garantir flexibilité et facilité d'utilisation. Il surveille et régule le fonctionnement de l'appareil pour en optimiser le rendement. L'ACVMax surveille les températures de départ, de retour et des fumées et contrôle l'allumage, la vanne gaz et le ventilateur. Il utilise ces informations pour moduler l'allure de chauffe de l'appareil et maintenir la température à la valeur de consigne. L'ACVMax offre de nombreuses options avancées de commande, qui peuvent être paramétrées pour différentes applications et ainsi faire fonctionner l'appareil à un niveau de rendement optimal :

- Deux circuits de chauffage (CH) central/de zone avec régulation spécifique.
- Un circuit d'eau chaude sanitaire (ECS) avec priorité optionnelle.
- Un dispositif de détection et de régulation de la température de l'installation avec sonde de température optionnelle.
- Une fonction de cascade. Elle permet l'utilisation simultanée d'un maximum de quatre chaudières Prestige Solo au sein d'une seule installation.

La fonction Cascade intégrée n'est pas applicable aux appareils HeatMaster et WaterMaster, qui doivent être reliés par un contrôleur externe dans une installation en cascade. Se référer à la notice d'installation, d'utilisation et d'entretien de l'appareil.

- Une interface Modbus permettant l'intégration à des systèmes de gestion des bâtiments.

Ces fonctions avancées peuvent être réglées au travers du menu installateur après saisie d'un code d'accès. Se référer à"Code installateur" pour plus de détails

DESCRIPTION DU TABLEAU DE COMMANDE

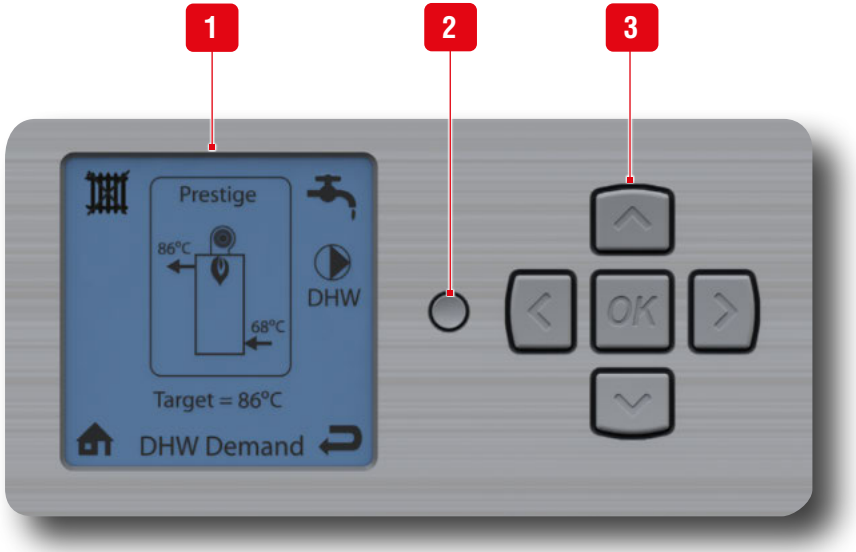

1. **Ecran LCD ACVMax** - Il s'agit de l'interface de réglage de la chaudière, qui indique également les valeurs en fonctionnement, les codes d'erreur et le statut de l'appareil. Cette interface dispose d'une série d'écrans et de menus, qui présentent des informations et/ou des icônes. Le détail des icônes principales est repris à droite.
2. **Bouton installateur** - Permet à l'installateur d'accéder aux menus de l'interface de régulation pour configurer le système.
3. **Touches de déplacement et touche OK** - Permettent de naviguer dans les écrans de l'ACVMax, d'effectuer les réglages de l'appareil et de l'installation, d'augmenter/diminuer les valeurs affichées et de valider les sélections, ainsi que d'accéder aux écrans de la fonction de réglage rapide. La touche OK permet également de réinitialiser l'appareil en cas de blocage (en suivant les instructions qui s'affichent à l'écran).

Réglages principaux de l'écran ACVMax

- **Rétro-éclairage de l'écran** - Il s'allume lorsqu'une touche est enfoncée et reste allumé pendant 5 minutes après la dernière sollicitation d'une touche.
- **Contraste de l'écran** - Il peut être réglé au départ de **l'écran d'accueil** en appuyant sur la touche **OK** et en la maintenant enfoncée, tout en enfonçant simultanément la touche de déplacement à **GAUCHE**. Pour augmenter ou diminuer le contraste, appuyer sur la touche de déplacement vers le **HAUT** ou vers le **BAS** tout en maintenant la pression sur les touches de déplacement à **GAUCHE** et **OK**. Relâcher toutes les touches et recommencer la procédure pour passer d'une augmentation à une diminution du contraste et vice-versa.

Icones principales de l'écran ACVMax

Chauffage central - indique la présence d'informations liées au circuit Chauffage (CH).

Eau Chaude Sanitaire - indique la présence d'informations liées au circuit ECS.

Accueil - pour revenir à l'écran principal.

Retour - pour revenir à l'écran précédent.

Pompe - indique le fonctionnement d'une pompe.

Arrêt par temps chaud - s'affiche sur l'écran d'accueil lorsque la température extérieure atteint la valeur de consigne définie pour cette fonction.

DESCRIPTION DE LA PAGE D'ACCUEIL

Le type d'appareil est indiqué en haut de l'écran. Le type et le modèle sont définis en sortie d'usine. Ce paramètre est accessible par le biais du menu de l'installateur (Réglages chaudière > Appliance settings) et le type d'appareil peut être modifié en utilisant un code spécifique propre à chaque appareil (cette fonction est notamment utilisée en cas de conversion au propane ou de remplacement de la carte ACVMax).

Voir «Codes des appareils»

L'appareil est représenté au centre de l'écran d'accueil. Des informations de base telles que la température des circuits de départ et de retour y sont affichées, ainsi que le mode actuel de fonctionnement du brûleur.

Icône radiateur: indique la réception d'une demande du circuit chauffage (CH). Un petit chiffre 1 ou 2 indique quel circuit CH est actif.

Un **symbole de flamme** s'affiche lorsque le brûleur de l'appareil fonctionne. La taille de la flamme représentée change en fonction de l'allure de chauffe.

Informations de base. L'utilisateur peut passer d'une donnée à l'autre à l'aide des boutons de déplacement vers la **GAUCHE** et la **DROITE** et afficher la température cible, de retour, de départ, ECS, extérieure et de l'installation.

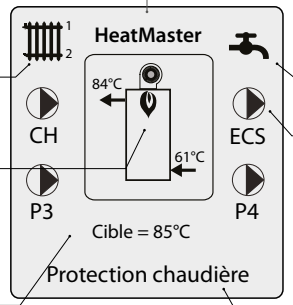

Icône robinet : indique la réception d'une demande Eau chaude sanitaire (ECS).

Icônes circulateurs : indiquent quels sont les circulateurs actifs.

Statut : affiche le mode de fonctionnement actuel de l'appareil.

Voir «Liste des messages de statut».

RÉGLAGE RAPIDE DE L'APPAREIL

Les paramètres principaux de l'appareil peuvent être définis à l'aide de la fonction de réglage rapide de l'interface ACVMax. Cette fonction permet à l'utilisateur/installateur de régler rapidement l'appareil pour l'utiliser immédiatement dans la configuration choisie pour l'installation. Se référer à la notice d'installation, d'utilisation et d'entretien de l'appareil.

SÉLECTIONNER LA LANGUE

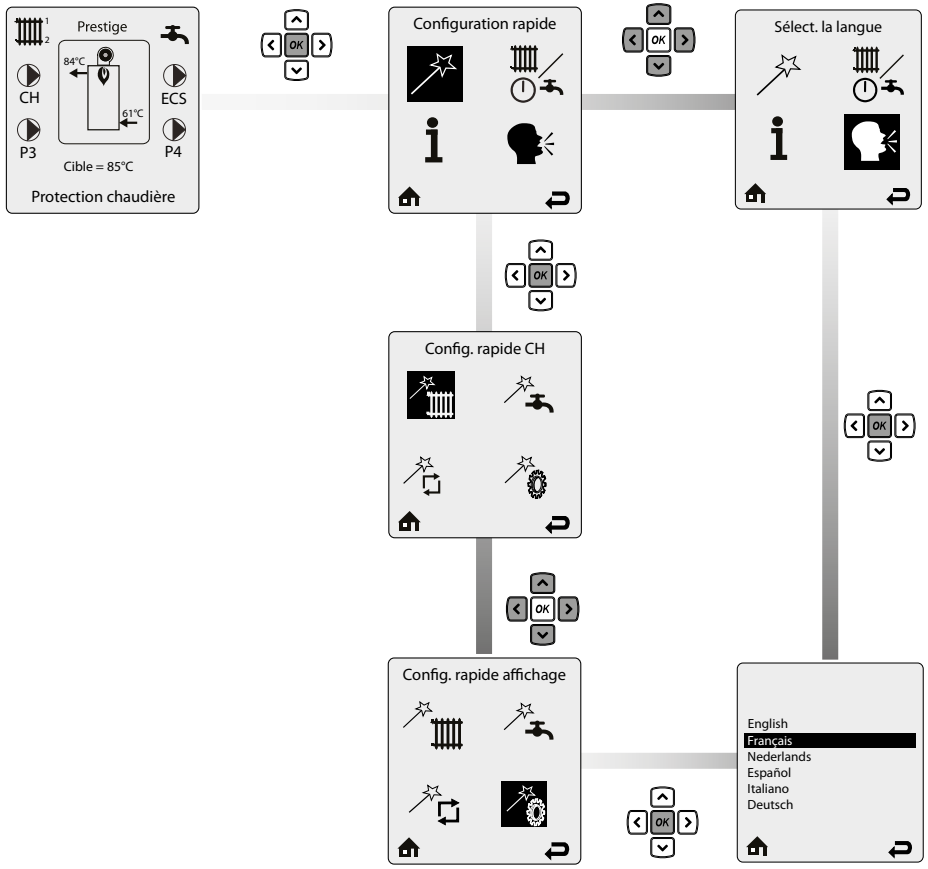

CODE INSTALLATEUR

Grâce au code spécifique « **054** », l'installateur peut accéder à différents écrans de réglage afin de définir de nombreux paramètres et adapter le fonctionnement de l'ACVMax à la configuration de l'installation.

Pour naviguer sur l'écran, appuyer sur les boutons de déplacement vers le **HAUT**, le **BAS**, la **GAUCHE** et la **DROITE**, puis sur la touche **OK** pour valider la sélection. Pour augmenter/diminuer une valeur, appuyer sur les boutons de déplacement vers le **HAUT/BAS** ou vers la **GAUCHE/DROITE**, en fonction de la situation.

Remarques à caractère général

- **La saisie du code installateur permet à l'installateur d'effectuer des réglages pendant 30 minutes. Au-delà de ce délai, le code devra être à nouveau saisi pour effectuer de nouveaux réglages.**
- **Si l'utilisateur final utilise le code installateur pour accéder à des paramètres propres à l'installateur et qu'il effectue des modifications qui occasionnent une panne dans l'installation, tout appel en garantie sera considéré comme nul.**

STRUCTURE DU MENU INSTALLATEUR

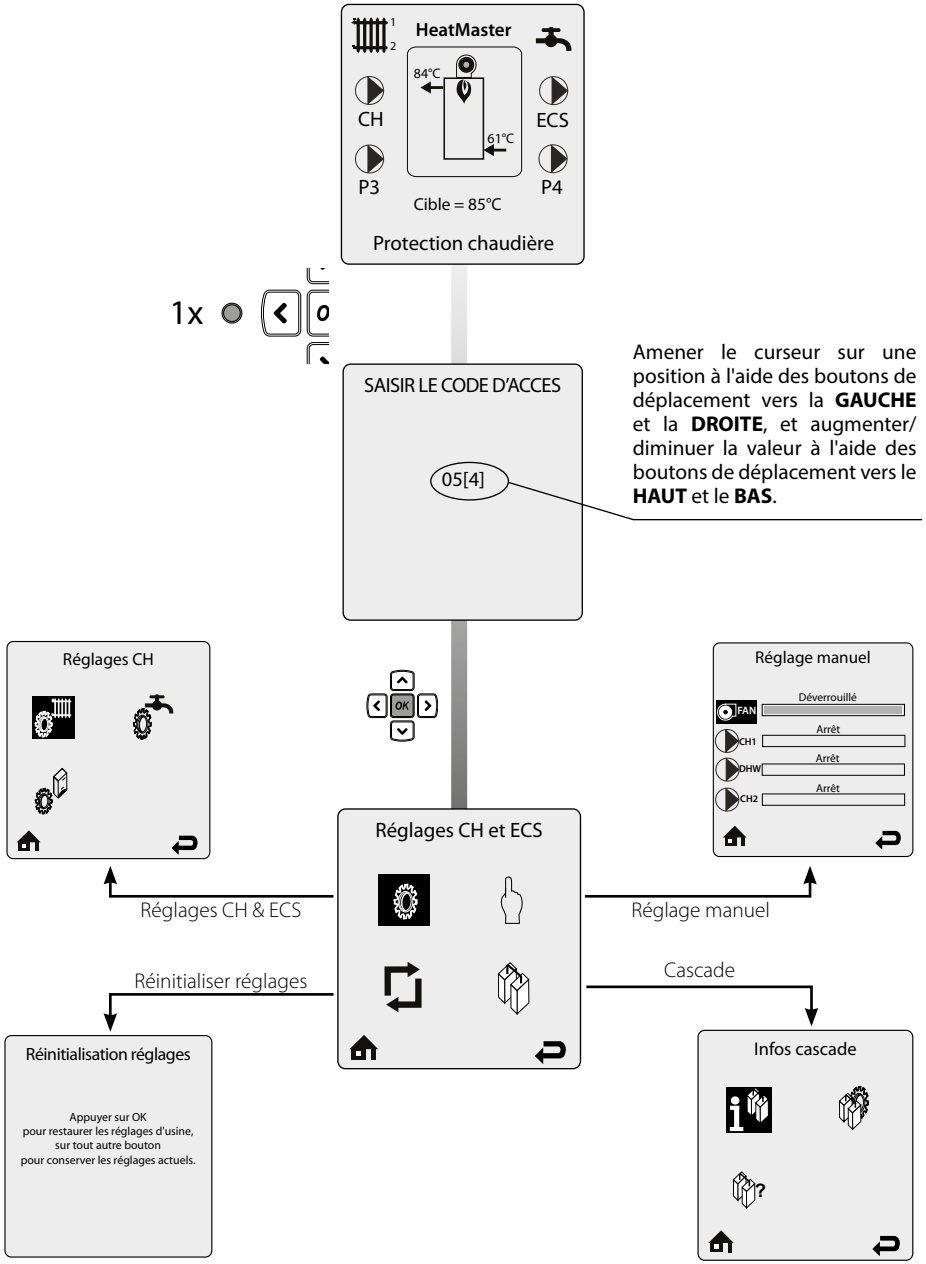

DESCRIPTION DU MENU INSTALLATEUR

Le menu Installateur contient les icones suivantes :

1. **Réglages CH et ECS** – Permet à l'installateur de régler les paramètres de chauffage (CH) et de production d'eau chaude sanitaire (ECS) de l'appareil pour l'installation. **Pour le détail des menus, aller à "Réglages CH et ECS ( ) / Réglages chauffage ( )".**

2. **Réglage manuel** – Permet d'activer manuellement le brûleur et les circulateurs pour effectuer des essais. Pour le détail des menus, aller à **"Réglage manuel ( )".**

3. **Réglages cascade** – Permet à l'installateur de définir, réguler et surveiller l'installation en cascade. Pour le détail des menus, aller à **"Structure du menu Cascade de l'ACVMax".**

3. **Réinitialiser réglages** – Réinitialise tous les paramètres CH, ECS et Cascade à leur valeurs d'usine par défaut (pour le détail des valeurs, aller à **"Valeurs d'usine et de réinitialisation"**). Pour le détail des menus, aller à **"Réinitialiser réglages ( )".**

5. **Accueil** - pour revenir à l'écran initial.

6. **Retour** - pour revenir à l'écran précédent.

Réglages CH et ECS ( ) / Réglages chauffage ( )

«Code installateur»

Pour naviguer sur l'écran, pousser sur les touches de déplacement vers le **HAUT**, le **BAS**, la **GAUCHE** et la **DROITE** puis valider la sélection en appuyant sur la touche **OK**. Pour augmenter/diminuer une valeur, appuyer sur les boutons de déplacement vers le **HAUT/BAS** ou vers la **GAUCHE/DROITE**, en fonction de la situation.

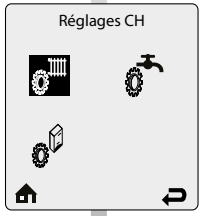

Le menu **Réglages chauffage** contient les paramètres liés au fonctionnement du circuit de chauffage. Chaque ligne contient un paramètre CH suivi de sa valeur actuelle. Six paramètres sont affichés simultanément à l'écran.

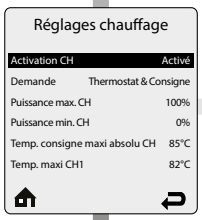

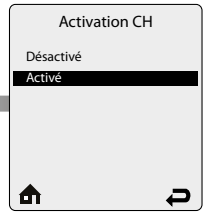

La page **Activation CH** permet d'activer et de désactiver la fonction Chauffage central.

Appuyer sur les boutons de déplacement vers le **HAUT** ou le **BAS** pour sélectionner l'état **Désactivé** ou **Activé**, puis appuyer sur le bouton **OK** pour sauvegarder le réglage.

Activé - L'appareil réagira à une demande Chauffage central.

Désactivé - L'appareil ne réagira pas à une demande Chauffage central. L'icône ( ) de désactivation du CH est affichée sur l'écran d'accueil lorsque l'état **Désactivé** a été sélectionné dans la page Activation CH.

Lorsque la fonction chauffage est désactivée, la fonction antigel reste active.

Défaut : Activé

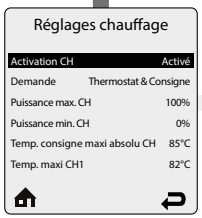

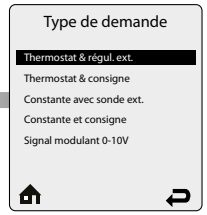

La fonction **Type de demande** permet à l'installateur de sélectionner comment une demande CH est générée.
Appuyer sur les boutons de déplacement vers le **HAUT** ou le **BAS** pour sélectionner le type de demande CH, puis appuyer sur le bouton **OK** pour sauvegarder le réglage.

Défaut : Thermostat & régul. ext.

Voir le détail du menu à la page suivante.

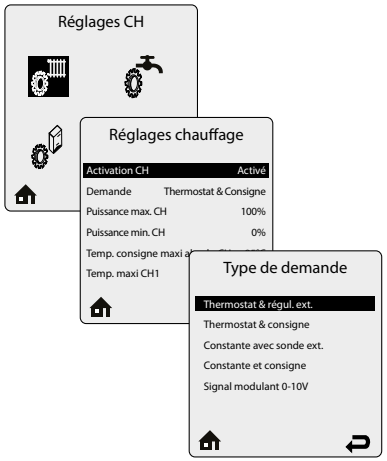

Menu de l'écran **Type de demande**

Thermostat & régul. ext. – Une demande Chauffage central déclenchée par un contact sans potentiel activera l'appareil, et le point de consigne variera en fonction de la température extérieure pour les demandes chauffage central.

Thermostat & Consigne - Une demande chauffage central provenant d'un contact sans potentiel activera l'appareil et le point de consigne sera déterminé pour les demandes chauffage central**.**

Constante avec sonde ext. - Les circulateurs du circuit chauffage central seront activés en permanence en l'absence d'une demande provenant d'un contact sans potentiel. Les circulateurs du circuit de chauffage seront désactivés lorsque la température extérieure dépasse la valeur du paramètre Arrêt par temps chaud. La température de consigne variera en fonction de la température extérieure pour les demandes chauffage central.

Constante et consigne - Les circulateurs du circuit chauffage resteront actifs en l'absence d'une demande externe provenant d'un contact sans potentiel. Les circulateurs du circuit de chauffage seront désactivés lorsque la température extérieure dépasse la valeur du paramètre Arrêt par temps chaud. La température de consigne sera utilisée pour les demandes chauffage central.

Signal de modulation 0 - 10V - Cette option permet de contrôler l'allure de chauffe de l'appareil par le biais d'un dispositif de commande externe. En fonction de la tension d'alimentation, l'appareil se mettra en marche pour répondre à une demande chauffage. La température CH est limitée par le paramètre défini pour la fonction Temp. consigne maxi absolue CH.

- 0 – 2V - appareil éteint.
- 2 – 10 V - augmentation linéaire de la tension, pour aller de la puissance minimale à la puissance maximale.
- 10 – 2 V - diminution linéaire de la tension, pour aller de la puissance maximale à la puissance minimale.
- 2 – 1 V - appareil à la capacité minimale.
- 1 - 0 V - appareil éteint.

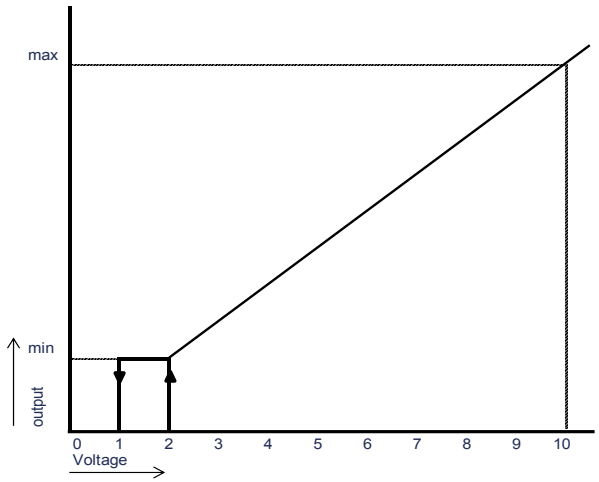

Puissance max. CH limite la puissance maximale du circuit chauffage. La puissance de l'appareil peut être définie en réglant ce paramètre; 100% signifie une puissance maximale du circuit CH, 0%, une puissance minimale. Il est donc possible d'adapter la puissance du circuit CH aux besoins de l'installation.

Exemple: Lorsque ce paramètre est réglé sur 60%, la puissance réelle de l'appareil correspond à la puissance minimale plus 60% de la différence entre la puissance maximale et la puissance minimale.

Appuyer sur les boutons de déplacement vers la **GAUCHE** ou la **DROITE** pour régler la Puissance Max. CH, puis sur **OK** pour sauvegarder le réglage.

Défaut : 100%

Puissance min. CH - Cette fonction limite la puissance minimale du circuit chauffage. La puissance de l'appareil peut donc être adaptée au travers de cette fonction et de la fonction Puissance max CH. Il est donc possible d'adapter la puissance du circuit CH aux besoins de l'installation.

Exemple: Lorsque ce paramètre est réglé sur 20%, la puissance réelle de l'appareil correspond à la puissance minimale plus 20% de la différence entre la puissance maximale et la puissance minimale.

Appuyer sur les boutons de déplacement vers la **GAUCHE** ou la **DROITE** pour régler la valeur CH Minimum Capacity, puis appuyer sur le bouton OK pour sauvegarder le réglage.

Défaut : 0%

La fonction **Temp. consigne maxi absolu CH** limite la température de consigne pendant une demande Chauffage central. Ce paramètre évite qu'un utilisateur définisse, via le menu de réglage rapide, une température de consigne ou une courbe de température excessive, et ce pour garantir la sécurité. Un écran d'avertissement s'affichera dans la section de réglage rapide si l'utilisateur tente d'augmenter la température au-delà de la température de consigne maxi absolue CH. Cette température sera utilisée pour définir la courbe de température, même si l'utilisateur y définit une température supérieure.

Appuyer sur les boutons de déplacement vers la **GAUCHE** ou la **DROITE** pour régler la température de consigne maxi absolue CH, puis appuyer sur **OK** pour sauvegarder le réglage.

Défaut : 85°C

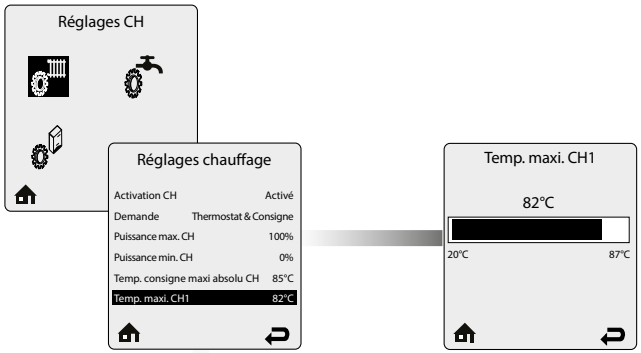

Temp. maxi. CH1 constitue la température de consigne maximale lorsqu'une option avec Régul. ext. est sélectionnée à la page Type de demande. La fonction Temp. maxi. CH1 représente la température de consigne déterminée pour une demande chauffage du circuit CH1 lorsqu'une option Consigne est sélectionnée à la page Type de demande.

Appuyer sur les boutons de déplacement vers la **GAUCHE** ou la **DROITE** pour régler la température maxi CH1, puis appuyer sur **OK** pour sauvegarder le réglage.

Défaut : 82°C

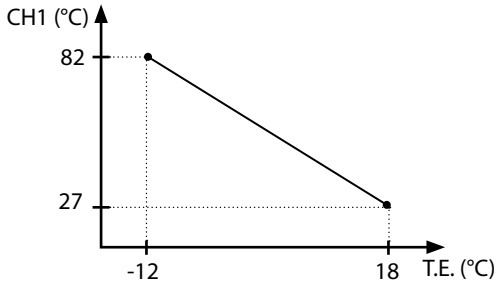

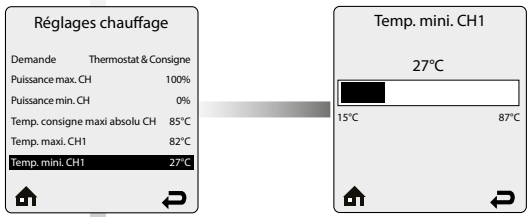

Temp. mini. CH1 constitue la température de consigne minimale lorsqu'une option avec Régul. ext. est sélectionnée à la page Type de demande. Ce paramètre n'est pas applicable lorsqu'une option Consigne est choisie dans l'écran Type de demande.

Appuyer sur les boutons de déplacement vers la **GAUCHE** ou la **DROITE** pour régler la temp. mini. CH1 , puis appuyer sur **OK** pour sauvegarder le réglage.

Défaut : 27°C

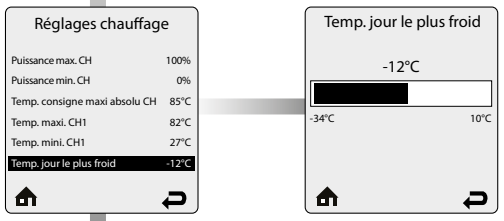

Temp. jour le plus froid constitue la température extérieure la plus basse prévue pour l'installation de chauffage lorsqu'une fonction Régul. ext. est sélectionnée à la page Type de demande**.** Ce paramètre n'est pas applicable lorsqu'une option Consigne est choisie à la page Type de demande.

Appuyer sur les boutons de déplacement vers la **GAUCHE** ou la **DROITE** pour régler la Temp. jour le plus froid, puis appuyer sur OK pour sauvegarder le réglage.

Défaut : -12°C

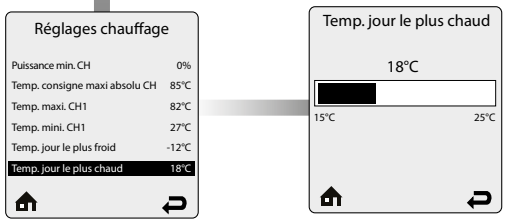

Temp. jour le plus chaud constitue la température extérieure la plus haute prévue pour l'installation de chauffage lorsqu'une fonction Régul. ext. est sélectionnée dans l'écran Type de Demande. Ce paramètre n'est pas applicable lorsqu'une option Consigne est choisie dans l'écran Type de demande.

Appuyer sur les boutons de déplacement vers la **GAUCHE** ou la **DROITE** pour régler la temp. jour le plus chaud, puis appuyer sur **OK** pour sauvegarder le réglage**.**

Défaut : 18°C

Les température jour le plus chaud et jour le plus froid sont identiques à celles de CH1.

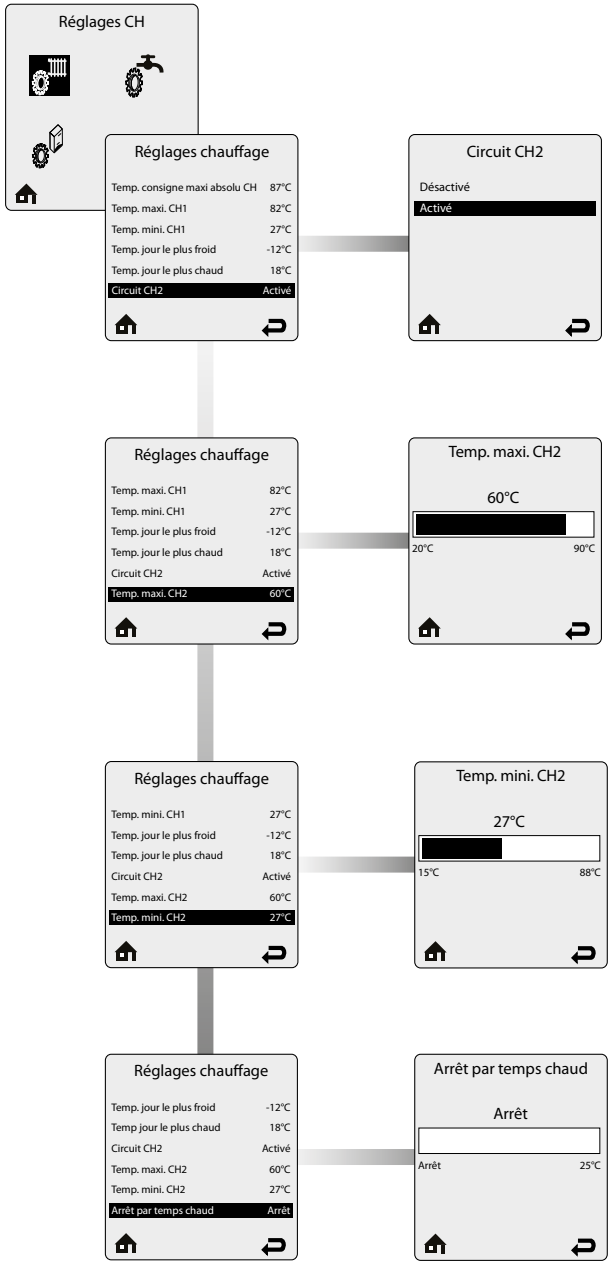

Circuit CH2 permet d'activer et désactiver une demande Chauffage du circuit CH2.

Appuyer sur les boutons de déplacement vers le **HAUT** ou le **BAS** pour sélectionner l'état **Désactivé** ou **Activé**, puis appuyer sur le bouton **OK** pour sauvegarder le réglage.

Activé - L'appareil réagira à une demande du circuit CH2.
Désactivé - L'appareil ne réagira pas à une demande du circuit CH2.

Défaut : Activé

Temp. maxi. CH2 constitue la température de consigne maximale lorsqu'une option avec Régul. ext. est sélectionnée à la page Type de demande. La fonction Temp. maxi. CH2 représente la température de consigne déterminée pour une demande chauffage du circuit CH2 lorsqu'une option Consigne est sélectionnée à la page Type de demande.

Appuyer sur les boutons de déplacement vers la **GAUCHE** ou la **DROITE** pour régler la température maxi CH2, puis appuyer sur **OK** pour sauvegarder le réglage.

Défaut : 60°C

Temp. mini. CH2 constitue la température de consigne minimale lorsqu'une option avec Régul. ext. est sélectionnée à la page Type de demande. Ce paramètre n'est pas applicable lorsqu'une option Consigne est choisie dans l'écran Type de demande.

Appuyer sur les boutons de déplacement vers la **GAUCHE** ou la **DROITE** pour régler la temp. mini. CH2 , puis appuyer sur **OK** pour sauvegarder le réglage.

Défaut : 27°C

Arrêt par temps chaud permet de saisir une température extérieure optionnelle à laquelle la fonction chauffage sera désactivée. L'appareil continuera à répondre à des demandes d'eau chaude sanitaire ou à un signal modulant 0-10V lorsque la température extérieure est supérieure à celle définie dans la fonction Arrêt par temps chaud.

Appuyer sur les boutons de déplacement vers la **GAUCHE** ou la **DROITE** pour régler la température d'Arrêt par temps chaud, puis appuyer sur **OK** pour sauvegarder le réglage et terminer la fonction de réglage du chauffage.

L'icône d'arrêt par temps chaud ( ) est affichée sur l'écran d'accueil lorsque la température extérieure atteint la valeur définie via la page Arrêt par temps chaud.

Défaut : Arrêt.

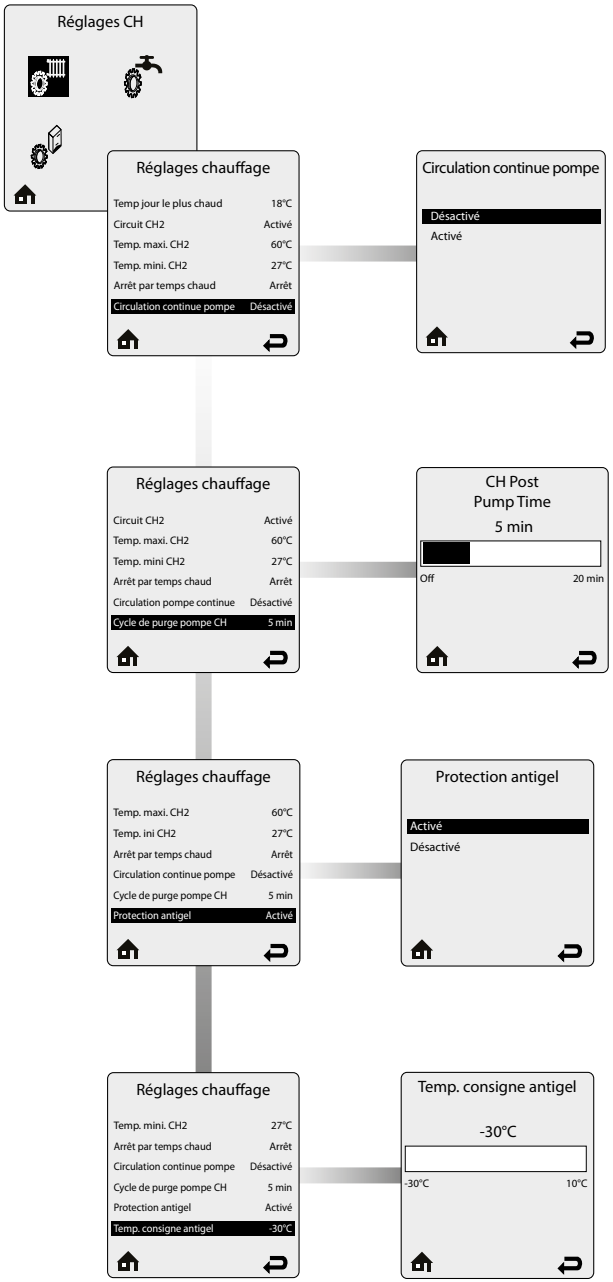

La fonction **Circulation continue pompe** permet l'activation permanente des circulateurs, même sans demande du circuit chauffage. Une demande d'eau chaude sanitaire désactivera le fonctionnement des circulateurs pour la durée de la demande ECS, pour autant que la fonction Priorité ECS soit activée.

Appuyer sur les boutons de déplacement vers le **HAUT** ou vers le **BAS** pour sélectionner Activé ou Désactivé, puis appuyer sur **OK** pour sauvegarder le réglage.

- **Activé** – Les circulateurs du circuit chauffage seront activés en permanence, même sans demande chauffage.
- **Désactivé** – Les circulateurs du circuit chauffage ne seront activés que pendant une demande chauffage.

Défaut : Désactivé

La fonction **Cycle de purge pompe CH** définit la durée pendant laquelle les circulateurs du chauffage central continueront à fonctionner après une demande chauffage. Se reporter à la section relative aux pompes dans le Volume 2 pour savoir quelles sont celles qui continueront à fonctionner. Toute demande se produisant pendant le cycle de purge sera ignorée tant que le cycle n'est pas terminé. La fonction Cycle de purge pompe CH permet de renvoyer vers l'installation de chauffage la chaleur encore présente après une demande chauffage, et ainsi d'optimiser le rendement global de l'installation.

Appuyer sur les boutons de déplacement vers la **GAUCHE** ou la **DROITE** pour régler le cycle de purge pompe CH, puis appuyer sur **OK** pour sauvegarder le réglage.

Défaut : 5 min

La fonction **Protection antigel** peut être activée et désactivée à cette page. Le mécanisme de protection antigel intégré fait démarrer les pompes de l'installation dès que la température du circuit de départ [sonde NTC1] descend sous 7°C. Quand la température du circuit de départ atteint 5°C, le brûleur s'allume et fonctionne jusqu'à ce que la température du circuit de départ dépasse 15°C. Les pompes continuent à fonctionner pendant 10 minutes environ.

Appuyer sur les boutons de déplacement vers le **HAUT** ou vers le **BAS** pour sélectionner Activé ou Désactivé, puis appuyer sur **OK** pour sauvegarder le réglage.

- **Activé** – La fonction de Protection antigel protège l'installation contre le gel à une température déterminée du circuit de départ.
- **Désactivé** – La fonction de Protection antigel est désactivée. Seuls les circulateurs fonctionnent.

Défaut : Activé

La page **Temp. consigne antigel** permet de définir la température extérieure à laquelle la fonction de protection antigel s'active (uniquement disponible si une sonde de température extérieure est installée). Les circulateurs démarrent lorsque la température extérieure chute sous le seuil défini dans cet écran.

Appuyer sur les boutons de déplacement vers la **GAUCHE** ou la **DROITE** pour régler la Temp. de consigne antigel, puis appuyer sur **OK** pour sauvegarder le réglage.

Pour que l'appareil puisse protéger l'ensemble de l'installation contre le gel, toutes les vannes des radiateurs et des convecteurs devraient être ouvertes à fond.

Défaut : -30°C

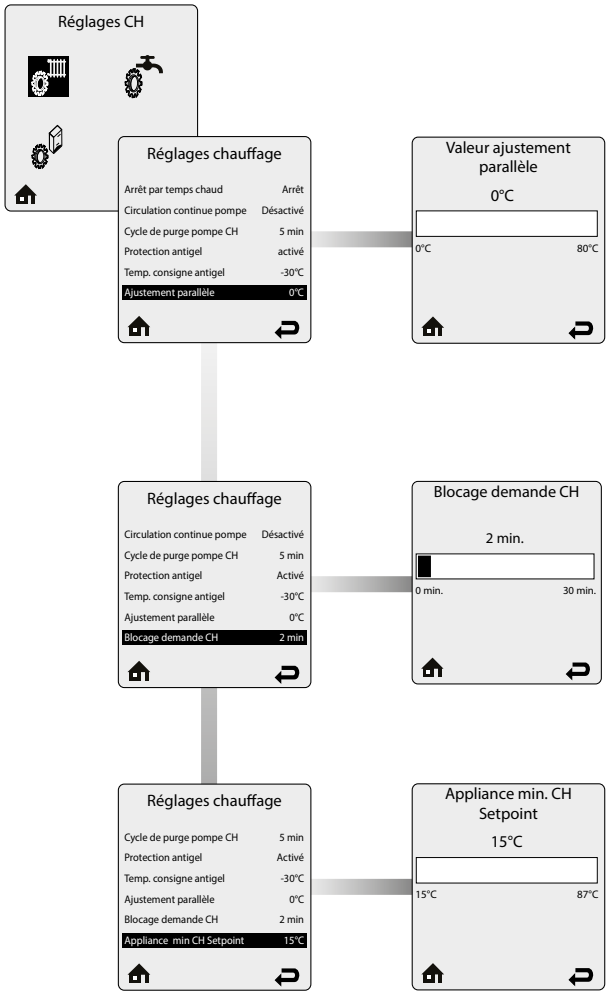

La fonction **Valeur ajustement parallèle** permet le réglage externe de la température de consigne CH lorsqu'une option Constante est choisie dans l'écran Type de demande. Dans ce cas, des demandes chauffage continues des circuits CH1 et CH2 sont générées. Des demandes simultanées des circuits CH1 et CH2 feront fonctionner l'appareil à la température de consigne CH1 et CH2 la plus élevée. Le contact du thermostat CH1 ou CH2 ayant la température de consigne la plus élevée servira à ajuster la température de consigne. Si les contacts ayant le point de consigne le plus élevé sont activés (ouverts), le point de consigne CH diminuera de la valeur d'ajustement parallèle. Si par contre ils ne sont pas activés (fermés), la température de consigne CH sera la température maxi de consigne définie pour CH1 ou CH2.

Appuyer sur les boutons de déplacement vers la **GAUCHE** ou la **DROITE** pour régler la valeur d'ajustement parallèle puis appuyer sur **OK** pour sauvegarder le réglage.

Défaut : 0°C

La fonction **Blocage demande CH** définit le délai minimum entre deux allumages du brûleur pour répondre à une demande du circuit chauffage. Quand le brûleur s'arrête après une demande ECS, le délai de Blocage demande CH débute. Le brûleur ne s'allume pas tant que le délai de blocage des demandes n'est pas écoulé. Cette fonction ne bloque que l'allumage du brûleur, pas le fonctionnement des circulateurs pour répondre à une demande chauffage. Ce délai de blocage n'a aucun effet sur les demandes ECS. Cette fonction évite les cycles d'allumage courts du brûleur et permet d'allonger la durée de vie des composants du brûleur.

Appuyer sur les boutons de déplacement vers la **GAUCHE** ou la **DROITE** pour régler la valeur d'ajustement parallèle puis appuyer sur **OK** pour sauvegarder le réglage.

Défaut : 2 min.

Appliance min CH Setpoint (Consigne min. de l'appareil) - Cette fonction permet d'abaisser la température de consigne lorsque l'installation doit être dégivrée.

Appuyer sur les boutons de déplacement vers la **GAUCHE** ou la **DROITE** pour régler la température de consigne minimale de l'appareil, puis appuyer sur **OK** pour sauvegarder le réglage**.**

Défaut pour les Prestige : 15°C.
Défaut pour les HeatMaster/WaterMaster: 27°C

Réglages CH et ECS ( ) -->> Réglages ECS ( )

«Code installateur»

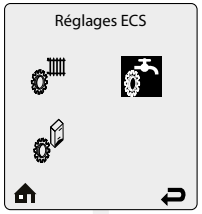

Pour naviguer sur l'écran, pousser sur les touches de déplacement vers le **HAUT**, le **BAS**, la **GAUCHE** et la **DROITE** et valider la sélection en appuyant sur la touche **OK**. Pour augmenter/diminuer une valeur, appuyer sur les boutons de déplacement vers le **HAUT/BAS** ou vers la **GAUCHE/DROITE**, en fonction de la situation.

Le menu **Réglages ECS** contient les réglages liés à la production d'eau chaude sanitaire. Chaque ligne contient un paramètre ECS suivi de sa valeur actuelle. Six paramètres ECS sont affichés simultanément sur l'écran.

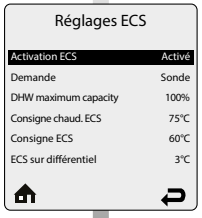

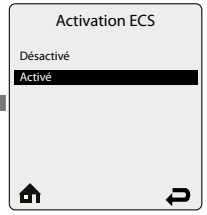

La page **Activation ECS** permet d'activer et de désactiver la fonction de production d'eau chaude sanitaire.

Appuyer sur les boutons de déplacement vers le **HAUT** ou le **BAS** pour sélectionner l'état **Désactivé** ou **Activé**, puis appuyer sur le bouton **OK** pour sauvegarder le réglage.

- **Activé** - La Prestige réagira à une demande du circuit d'eau chaude sanitaire.
- **Désactivé** - La Prestige ne réagira pas à une demande d'eau chaude sanitaire. L'icône indiquant que la production ECS est désactivée ( ) est affichée sur l'écran d'accueil lorsque l'état Désactivé a été sélectionné pour l'Activation ECS.

Défaut: Activé

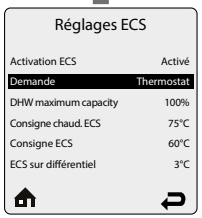

La fonction **Type de demande** permet à l'installateur de sélectionner le type de capteur qui initiera une demande de production d'eau chaude sanitaire.

Appuyer sur la touche de déplacement vers le **HAUT** ou le **BAS** pour sélectionner le type de capteur, puis appuyer sur **OK** pour sauvegarder le réglage.

Deux types de capteurs sont disponibles pour initier une demande ECS :

- **Thermostat** - Une demande d'eau chaude sanitaire initiée par un aquastat ou un contact sans potentiel activera la chaudière Prestige sur la base d'une température de consigne déterminée pour une demande d'eau chaude sanitaire.
- **Sonde** - Cette option demande l'utilisation d'une sonde de température indirecte. L'appareil surveillera la température de stockage ECS et initiera une demande de production d'eau chaude sanitaire lorsque la température chute sous la valeur définie pour l'option Temp de consigne ECS - ECS sur différentiel.

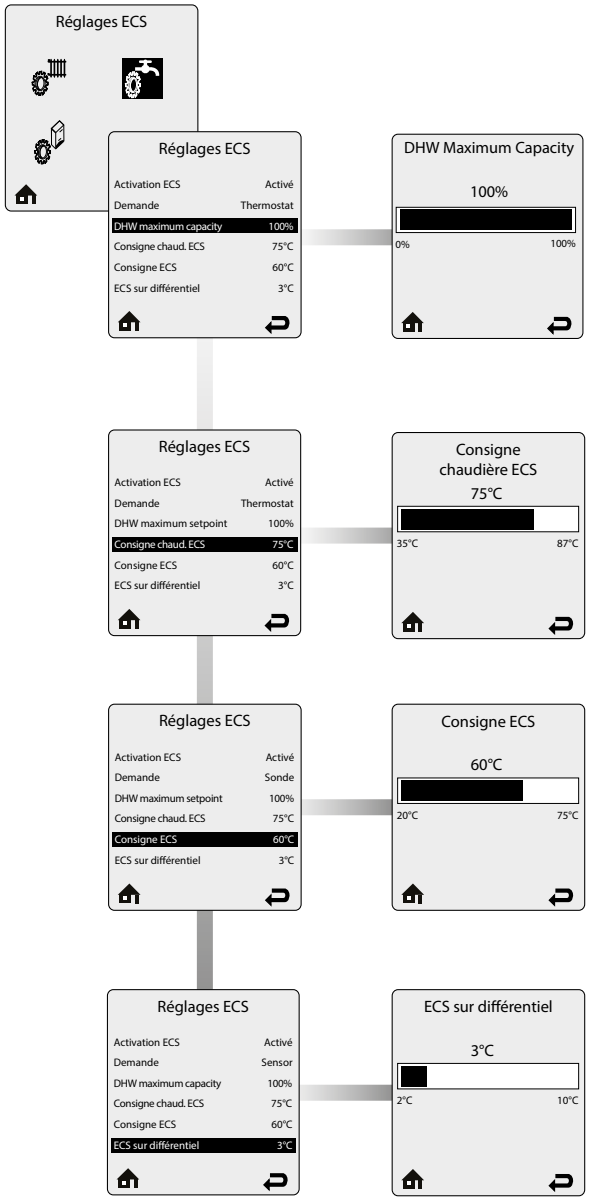

DHW Maximum Capacity (Puissance max. ECS) - Cette fonction limite la puissance maximale du circuit sanitaire. La puissance peut être définie en réglant ce paramètre; 100% signifie une puissance maximale du circuit ECS, 0%, une puissance minimale. Il est donc possible d'adapter la puissance du circuit ECS aux besoins de l'installation.

Exemple: Lorsque ce paramètre est réglé sur 60%, la puissance réelle de l'appareil correspond à la puissance minimale plus 60% de la différence entre la puissance maximale et la puissance minimale.

Appuyer sur les boutons de déplacement vers la **GAUCHE** ou la **DROITE** pour régler la valeur DHW Maximum Capacity, puis sur **OK** pour sauvegarder le réglage.

Défaut : 100%

La **Temp. de consigne chaudière ECS** constitue la température de consigne de chaudière déterminée pour une demande de production d'eau chaude sanitaire lorsque l'option Thermostat est sélectionnée à la page Type de demande.

Appuyer sur les boutons de déplacement vers la **GAUCHE** ou la **DROITE** pour régler la temp. de consigne chaudière ECS, puis appuyer sur **OK** pour sauvegarder le réglage.

Défaut : 75°C

La **Consigne ECS** constitue la température de consigne de l'ECS lorsque l'option Sonde est sélectionnée à la page Type de demande.

Appuyer sur les boutons de déplacement vers la **GAUCHE** ou la **DROITE** pour régler la consigne ECS, puis appuyer sur **OK** pour sauvegarder le réglage.

Défaut : 60°C

Lorsque l'option Sonde est sélectionnée à la page Type de demande, la température de consigne de l'appareil correspond automatiquement à la valeur définie pour la TEMP. DE CONSIGNE ECS + la valeur définie pour ECS RÉSERVE SUPPLÉMENTAIRE.

La fonction **ECS sur différentiel** définit la valeur maximale jusqu'à laquelle la température du circuit ECS peut descendre par rapport à la température de consigne ECS pour que soit générée une demande de production d'eau chaude sanitaire, lorsque la fonction Sonde est sélectionnée à la page Type de demande. La demande d'eau chaude sanitaire se terminera une fois que la température du circuit ECS sera supérieure à la température de consigne ECS.

Appuyer sur les boutons de déplacement vers la **GAUCHE** ou la **DROITE** pour régler la température de la fonction ECS sur différentiel, puis appuyer sur **OK** pour sauvegarder le réglage.

Défaut : 3°C

La valeur définie pour la fonction ECS sur différentiel influe fortement sur la production d'eau chaude sanitaire. Un réglage bas pourrait engendrer une réaction rapide à une demande ECS, et donc un risque potentiel de brûlure. Il est fortement recommandé à l'installateur de placer une vanne mélangeuse thermostatique sur la sortie d'eau chaude du producteur d'eau chaude externe. Le non-respect de cette recommandation pourrait occasionner de graves blessures, voire la mort, ou des dégâts matériels importants.

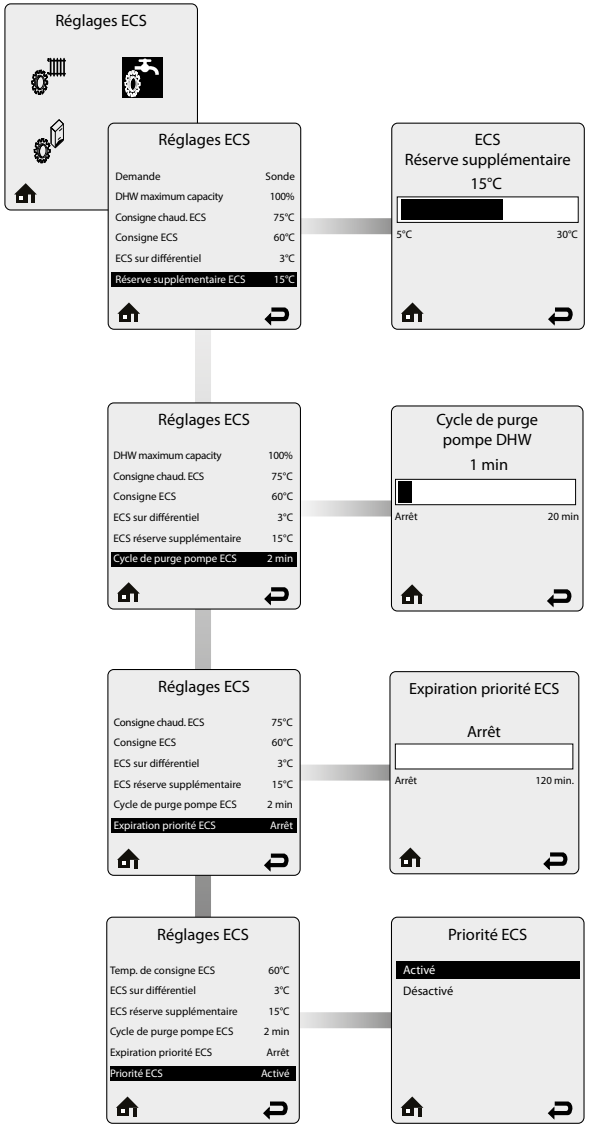

La fonction **ECS réserve supplémentaire** sert à calculer la température de consigne de l'appareil lorsque l'option Sonde est sélectionnée à la page Type de demande. La température de consigne de l'appareil pour une demande d'eau chaude sanitaire correspond à la valeur de temp. de consigne ECS + la température de la fonction ECS réserve supplémentaire.

Appuyer sur les boutons de déplacement vers la **GAUCHE** ou la **DROITE** pour définir la température de la fonction ECS réserve supplémentaire, puis appuyer sur **OK** pour sauvegarder le réglage.

Défaut : 15°C

La fonction **Cycle de purge pompe ECS** définit la durée pendant laquelle les circulateurs du chauffage central continueront à fonctionner après une demande d'eau chaude sanitaire. Toute demande se produisant pendant le cycle de purge sera ignorée tant que le cycle n'est pas terminé. La fonction Cycle de purge pompe ECS permet de renvoyer vers le préparateur d'eau chaude externe la chaleur encore présente après une demande d'eau chaude sanitaire, et ainsi optimiser le rendement global de l'installation.

Appuyer sur les boutons de déplacement vers la **GAUCHE** ou la **DROITE** pour régler la valeur du cycle de purge pompe ECS, puis appuyer sur **OK** pour sauvegarder le réglage.

Défaut : 1 min.

La fonction **Expiration priorité ECS** permet à l'installateur de définir un délai pendant lequel une demande de production d'eau chaude sanitaire est prioritaire par rapport à une demande chauffage central lorsque l'option Priorité ECS est activée.

Appuyer sur les boutons de déplacement vers la **GAUCHE** ou la **DROITE** pour définir le délai d'Expiration priorité ECS, puis appuyer sur **OK** pour sauvegarder le réglage.

Défaut : Arrêt

La fonction **Priorité ECS** permet d'activer et désactiver le fonctionnement prioritaire de la production d'eau chaude sanitaire.
Appuyer sur les boutons de déplacement vers le **HAUT** ou vers le **BAS** pour sélectionner Activé ou Désactivé, puis appuyer sur **OK** pour sauvegarder le réglage.

- **Activé** - Les demandes d'eau chaude sanitaire sont prioritaires par rapport à une demande chauffage. Lors d'une demande d'eau chaude sanitaire, la température de consigne de l'appareil correspondra à la valeur de consigne définie pour le circuit sanitaire. Par ailleurs, le circulateur ECS sera activé et les circulateurs du circuit chauffage seront désactivés.
- **Désactivé** - Les demandes d'eau chaude sanitaire ne sont pas prioritaires par rapport à une demande chauffage. La température de consigne de l'appareil correspond à la valeur de consigne définie pour le circuit sanitaire quand seule une demande d'eau chaude sanitaire est présente. La température de consigne de l'appareil correspond à la valeur de consigne la plus élevée en cas de demandes simultanées d'eau chaude sanitaire et chauffage. Le circulateur ECS sera activé pendant une demande ECS. Les circulateurs chauffage seront activés pendant une demande CH.

Défaut : Activé

Des demandes ECS et CH simultanées déclencheront le fonctionnement de l'appareil à la température cible la plus élevée lorsque la fonction PRIORITÉ ECS est désactivée. Il pourrait s'avérer nécessaire d'installer un dispositif mélangeur dans les zones fonctionnant à plus basse température pour les protéger contre des dégâts éventuels.

La fonction **Blocage demande ECS** définit le délai minimum entre deux allumages du brûleur pour répondre à une demande d'eau chaude sanitaire. Quand le brûleur s'arrête après une demande ECS, le délai de Blocage demande ECS débute. Le brûleur ne s'allume pas tant que le délai de blocage des demandes ECS n'est pas écoulé. Cette fonction ne bloque que l'allumage du brûleur, pas le fonctionnement du circulateur pour répondre à une demande ECS. Ce délai de blocage n'a aucun effet sur les demandes CH. Cette fonction évite les cycles d'allumage courts du brûleur et permet d'allonger la durée de vie des composants du brûleur.

Appuyer sur les boutons de déplacement vers la **GAUCHE** ou la **DROITE** pour définir le délai de Blocage demande ECS, puis appuyer sur **OK** pour sauvegarder le réglage**.**

Défaut : 0 min.

La fonction **Blocage demande ECS à CH** définit le délai minimum entre un allumage du brûleur pour une demande ECS et un allumage pour une demande CH. Quand le brûleur s'arrête après une demande ECS, le délai de Blocage demande ECS à CH débute. Le brûleur ne s'allumera plus pour une demande CH tant que le délai n'est pas écoulé.. Cette fonction limite les allumages du brûleur mais n'empêche pas la réaction des circulateurs chauffage à une demande CH. Le délai de blocage n'a aucun effet sur les demandes ECS. La fonction de blocage demande ECS à CH empêche le brûleur de s'allumer lorsqu'il passe d'une demande ECS à une demande CH. La chaleur résiduelle présente dans l'échangeur peut ainsi être dissipée et éventuellement satisfaire une demande CH.

Appuyer sur les boutons de déplacement vers la **GAUCHE** ou la **DROITE** pour définir le délai de blocage demande ECS à CH, puis appuyer sur **OK** pour sauvegarder le réglage.

Défaut : 1 min.

La fonction **Antilégionelle** garantit que la température du préparateur d'eau chaude externe est accrue au moins une fois par semaine pour prévenir le développement de la bactérie de la légionellose.

Appuyer sur les boutons de déplacement vers le **HAUT** ou vers le **BAS** pour sélectionner Activé ou Désactivé, puis appuyer sur **OK** pour sauvegarder le réglage.

- **Activé** - Lorsque l'option **Thermostat** est sélectionnée à la page Type de demande, une demande de production d'eau chaude sanitaire est générée pendant 15 min une fois par semaine pour faire chauffer le préparateur externe.

  Lorsque l'option **Sonde** est sélectionnée à la page Type de demande, une demande ECS est générée jusqu'à ce que la température ECS atteigne 60°C, et ce, une fois par semaine. Lorsque l'option Sensor est sélectionnée, le minuteur hebdomadaire est réinitialisé chaque fois que la température de la réserve ECS atteint 60°C. Cela évite les allumages inutiles du brûleur. Cette fonction sera active, même si la fonction Activation ECS a été désactivée. La température de consigne de l'appareil est de 80°C pendant le cycle antilégionelle.

- **Désactivé** - L'appareil s'allumera uniquement en mode ECS si une demande de production d'eau chaude sanitaire est enregistrée**.**

Défaut pour les Prestige Excellence/HeatMaster/WaterMaster : Activé

Défaut pour la Prestige Solo : Désactivé

La fonction antilégionelle ne devrait être activée que si un préparateur externe d'eau chaude sanitaire est installé. L'activation de cette fonction en l'absence d'un préparateur provoquera la mise en route de l'appareil une fois par semaine en mode ECS. Ceci pourrait occasionner un verrouillage de l'appareil, demandant une réinitialisation manuelle.

La fonction antilegionelle est particulièrement efficace lorsque l'option Sonde est sélectionnée à la page Type de demande. L'utilisation d'une sonde sanitaire garantit que l'eau chaude sanitaire est amenée à 60°C au moins une fois par semaine.

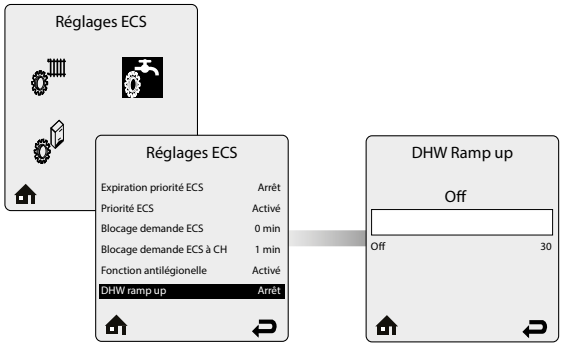

La fonction **DHW Ramp up** régule la montée en température du circuit CH pendant le démarrage de l'appareil en mode ECS. Ce paramètre s'exprime en °C/min.

Appuyer sur les boutons de déplacement vers la **GAUCHE** ou la **DROITE** pour régler la montée en température, puis appuyer sur **OK** pour sauvegarder le réglage.

Défaut : Arrêt

Réglages CH et ECS -->> Réglages chaudière

«Code installateur»

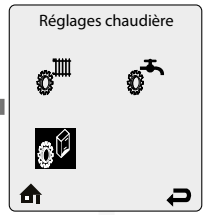

Pour naviguer sur l'écran, pousser sur les touches de déplacement vers le **HAUT**, le **BAS**, la **GAUCHE** et la **DROITE** et valider la sélection en appuyant sur la touche **OK**. Pour augmenter/diminuer une valeur, appuyer sur les boutons de déplacement vers le **HAUT/BAS** ou vers la **GAUCHE/DROITE**, en fonction de la situation.

Le menu **Réglages chaudière** contient les paramètres liés au fonctionnement de l'appareil. Chaque ligne contient un paramètre suivi de sa valeur actuelle. Sept paramètres sont disponibles.

Le menu **Modèle** indique le modèle ainsi que le type d'appareil pour lequel l'installation est configurée.

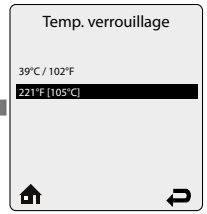

Ce réglage de la chaudière permet de tester la fonction Temp. de verrouillage à une température réduite. Elle réduit temporairement la température de verrouillage de l'appareil à 39°C, ce qui permet de démontrer en toute sécurité que la fonction est opérationnelle.

Appuyer sur la touche de déplacement vers le **HAUT** ou le **BAS** pour faire défiler les paramètres, puis appuyer sur **OK** pour valider la sélection.

Défaut : 105°C

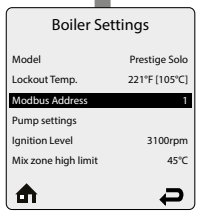

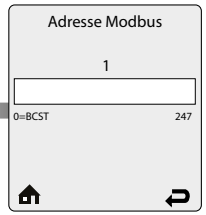

Ce paramètre définit l'Adresse Modbus de l'appareil dans un système de communication basé sur une fonction Modbus.

Appuyer sur les boutons de déplacement vers la **GAUCHE** ou la **DROITE** pour ajuster le réglage, puis sur **OK** pour valider la sélection.

Défaut : 1

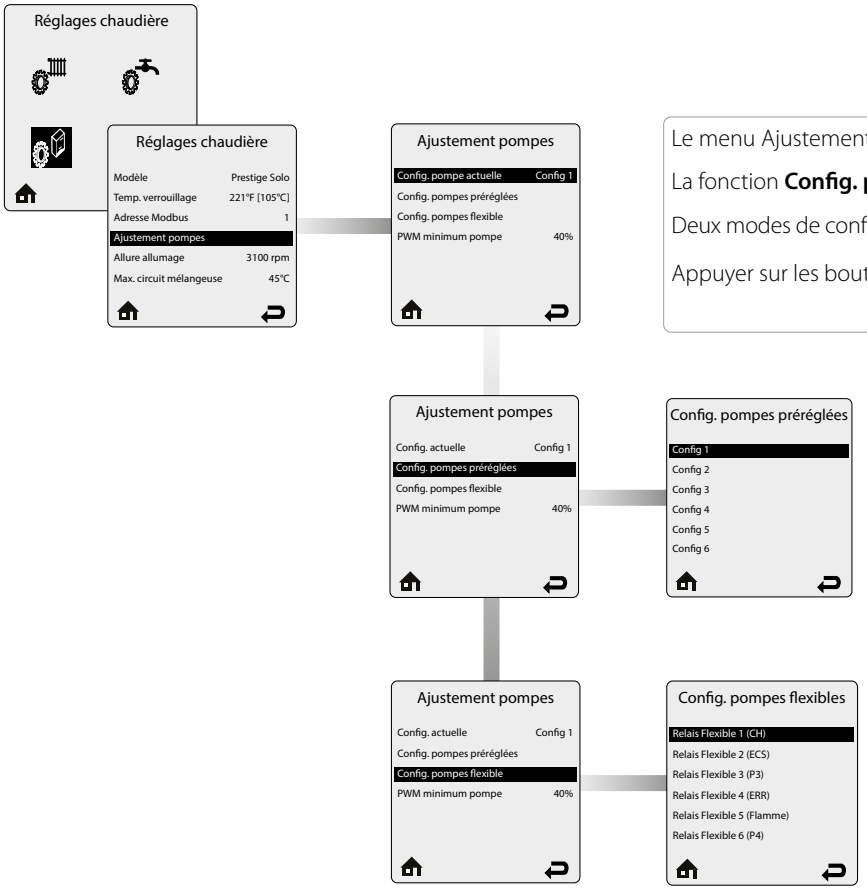

Le menu Ajustement pompes permet de choisir la configuration de pompe adaptée à la configuration hydraulique de l'installation.

La fonction **Config. pompe actuelle** indique quelle est la configuration actuellement sélectionnée pour l'appareil.

Deux modes de configuration sont disponibles pour les appareils : un mode de configuration préréglée et un mode de configuration flexible.

Appuyer sur les boutons de déplacement vers le **HAUT** ou le **BAS** pour parcourir les options, puis sur **OK** pour valider la sélection.

La fonction **Config.pompes préréglées** (sélection préférée) permet de faire une sélection parmi plusieurs configurations prédéterminées. Seules les configurations utilisables avec un certain type/modèle d'appareil apparaîtront dans la liste. Les configurations sont reprises en détail au Volume 2, **«Guide de l'utilisateur».** Chaque configuration est illustrée par un ou plusieurs schémas hydrauliques, un tableau reprenant les raccordements électriques et une liste des paramètres à définir dans l'ACVMax.

Appuyer sur la touche de déplacement vers le **HAUT** ou le **BAS** pour faire défiler les paramètres, puis appuyer sur **OK** pour valider la sélection.

Le menu Config. pompes flexibles permet de personnaliser la configuration des pompes en fonction de la configuration hydraulique. Cette option ne doit être choisie que si aucune des configurations préréglées n'offre de solution. Dans ce menu, il faut déterminer quel relais sera activé pour quelle demande de chaleur/fonction. Les relais sont répartis comme suit (voir l'illustration ci-dessous pour leur emplacement physique sur les borniers optionnels) :

Flex. Relay 1 ..... CH
Flex. Relay 2 ..... DHW
Flex. Relay 3 ..... P3
Flex. Relay 4 ..... ERR
Flex. Relay 5 ..... ERR
Flex. Relay 6 ..... P4

Appuyer sur la touche de déplacement vers le **HAUT** ou le **BAS** pour faire défiler les paramètres, puis appuyer sur **OK** pour valider la sélection.

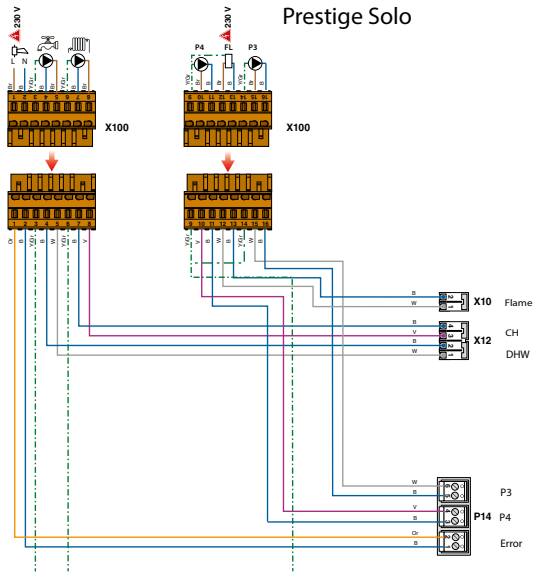

Le menu Config. Pompe flexible n'est pas utilisable avec une Prestige 3WV (Excellence).

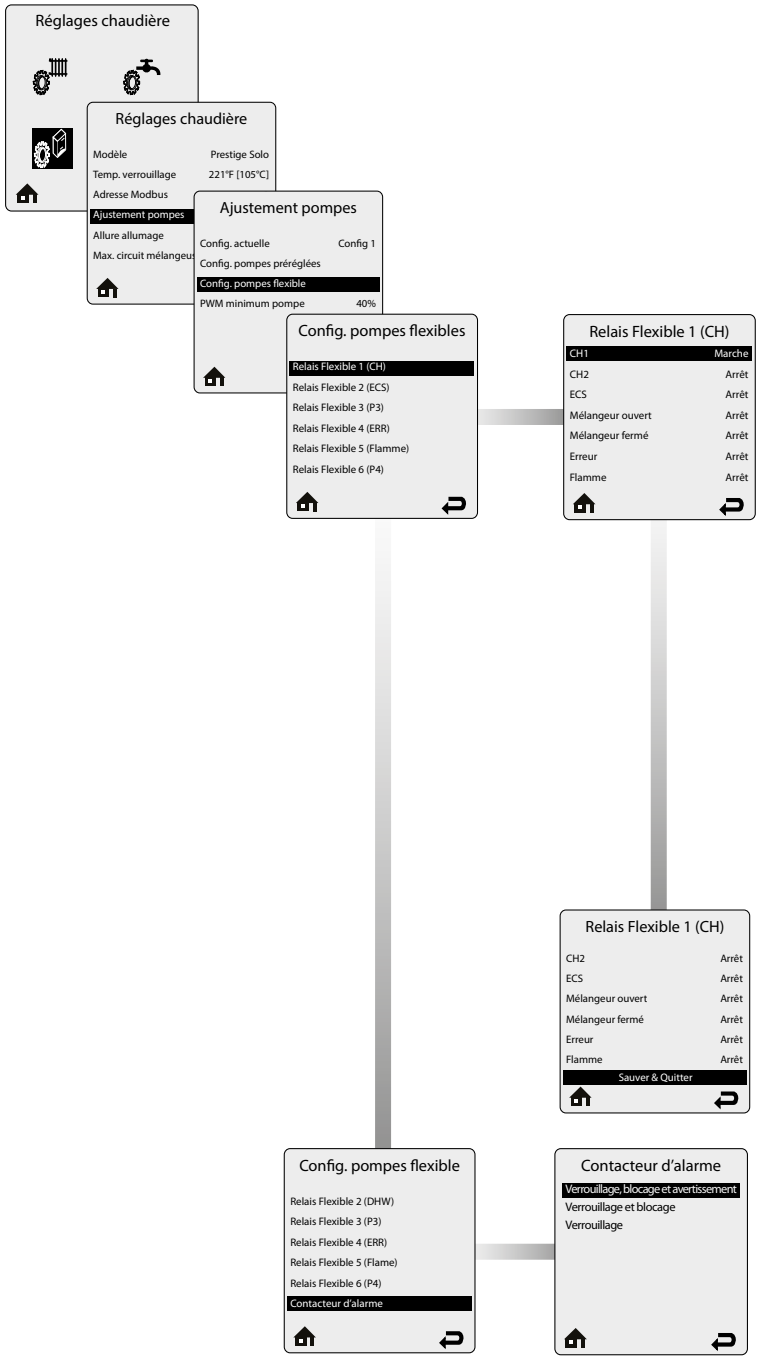

Chaque relais peut remplir plusieurs fonctions. L'activation aura lieu lorsque l'une des options suivantes est sélectionnée : **CH1, CH2, DHW, MIX OPEN, MIX CLOSE, ERROR, FLAME.**

Chaque relais peut effectuer plusieurs actions (un relais peut s'activer pour des demandes CH1, CH2 et ECS lorsque nécessaire).

Appuyer sur les boutons de déplacement vers le **HAUT** ou le **BAS** pour parcourir des réglages, puis sur **OK** pour basculer entre les états Marche et Arrêt de chaque relais. Passer ensuite à la ligne suivante, jusqu'à atteindre la dernière ligne.

- En sélectionnant **CH1,** le relais est activé en cas de demande CH1.
- En sélectionnant **CH2,** le relais est activé en cas de demande CH2.
- En sélectionnant **DHW**, le relais est activé en cas de demande ECS.
- En sélectionnant **Mélangeur ouvert,** le signal Mélangeur ouvert est activé. Si le circuit hydraulique est équipé d'un mélangeur, le délai d'activation est défini à 120 sec.
- En sélectionnant **Mélangeur fermé**, le signal Mélangeur fermé est activé. Si le circuit hydraulique est équipé d'un mélangeur, le délai d'activation est défini à 120 sec.
- En sélectionnant **ERROR**, le relais est activé en cas d'alarme.
- En sélectionnant FLAME, le relais est activé lorsque l'appareil est en fonctionnement et qu'un signal de flamme a été détecté.

Appuyer sur le bouton de déplacement vers la DROITE, puis sur OK, permet de revenir à l'écran précédent, SANS SAUVEGARDER LES MODIFICATIONS EFFECTUEES dans la mémoire (sortie rapide).
<u>Pour sauvegarder les modifications</u>, descendre à la dernière ligne de l'écran pour sélectionner Save & Exit. Puis appuyer sur OK pour activer la fonction.

Appuyer sur **OK** pour activer la fonction de sauvegarde **Save & Exit.** Ceci garantit que les données modifiées sont sauvegardées dans l'appareil avant de quitter le menu.

Trois niveaux de sévérité permettent d'activer une **alarme** :

- **Verrouillage, blocage et avertissement** : L'alarme est activée en cas de problème sérieux (p.ex. panne sonde NTC départ CH), en cas de blocage (erreurs qui engendrent une réinitialisation automatique) (p.ex. pressostat gaz pas fermé), ou en cas d'avertissement (p.ex. avertissement de faible pression d'eau).
- **Verrouillage et blocage** : L'alarme est activée en cas de verrouillage sérieux et en cas de blocage.
- **Verrouillage**: L'alarme est activée en cas de verrouillage sérieux.

La sélection dépend du choix que fait le client du niveau d'alarme dont il veut un retour.

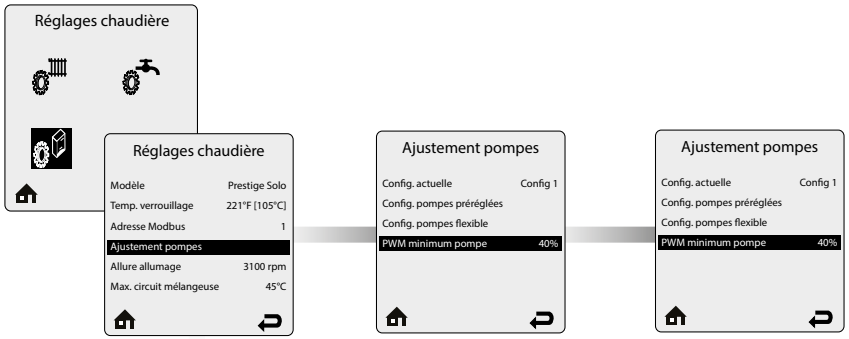

La fonction **Pump PWM minimum** permet d'adapter la valeur minimale de fonctionnement de la pompe si le débit dans l'appareil ou l'installation est insuffisant à la puissance minimale de l'appareil.

Appuyer sur les boutons de déplacement vers la **GAUCHE** ou la **DROITE** pour diminuer/augmenter la valeur, puis sur **OK** pour valider la sélection.

Cette fonction n'est pas disponible pour les HeatMaster 201.

Défaut : 40%

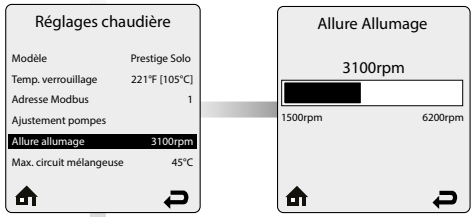

Le paramètre **Allure d'allumage** permet de modifier la vitesse de démarrage du ventilateur de l'appareil.

Appuyer sur les boutons de déplacement vers la **GAUCHE** ou la **DROITE** pour ajuster le réglage, puis sur **OK** pour valider la sélection.

Défaut: voir le tableau ci-dessous pour connaître la vitesse applicable à chaque combinaison appareil/type de gaz.

Prestige	Gaz naturel (G20)	Propane (G31)
24 Solo	3000 rpm	3000 rpm
24 Excellence	3000 rpm	3000 rpm
32 Solo	3500 rpm	3000 rpm
32 Excellence	3500 rpm	3000 rpm
42 Solo	3800 rpm	3800 rpm
50 Solo	3300 rpm	3300 rpm
75 Solo	3700 rpm	3700 rpm
100 Solo	2600 rpm	2600 rpm
120 Solo	2600 rpm	2600 rpm
HeatMaster / WaterMaster		
HM 25 C / HM 25 TC / WM 25	3750 rpm	3750 rpm
HM 35 TC / WM 35	3750 rpm	3750 rpm
HM 45 TC / WM 45	3750 rpm	3750 rpm
HM 70 TC / WM 70	3750 rpm	3750 rpm
HM 85 TC / WM 85	3750 rpm	3750 rpm
HM 120 TC / WM 120	3850 rpm	3850 rpm
HM 201	3700 rpm	—

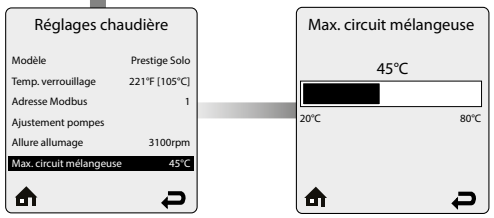

Le paramètre **Max. circuit mélangeuse** permet de limiter la température maximale dans le circuit de mélangeuse. Cette fonction agit comme une coupure en cas de surchauffe et provoquera le verrouillage de l'appareil. Ce paramètre permet de modifier la température limite dans le circuit de mélangeuse.

Attention, dans le cas des installations de chauffage par le sol, cette température NE PEUT PAS être réglée. Une température trop élevée peut endommager votre installation de chauffage par le sol.

Appuyer sur les boutons de déplacement vers la **GAUCHE** ou la **DROITE** pour diminuer/augmenter la valeur de température, puis sur **OK** pour valider la sélection.

Défaut : 45°C

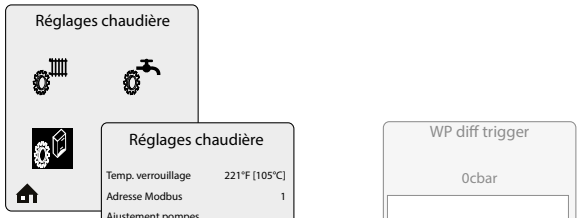

Bien que la fonction et le menu soient visibles à l'écran, cette fonction n'est pas utilisée. Toute modification de la valeur n'aura aucune incidence sur le fonctionnement de l'appareil.

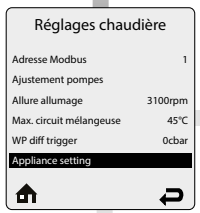

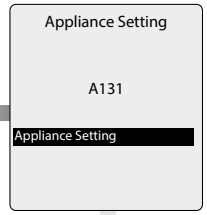

La fonction **Appliance Setting** permet de modifier le type et le modèle d'appareil à l'aide d'un code spécifique**.** Le type et le modèle de l'appareil sont définis en usine pour votre appareil. Cela signifie que les paramètres sont déjà définis pour l'appareil et que le type d'appareil **NE PEUT PAS** être modifié, sauf en cas de conversion au propane ou de remplacement de la carte électronique ACVMax.

Si le type d'appareil doit être modifié, veuillez vous reporter à **«Codes des appareils»** pour savoir quel code utiliser.

Appuyer sur les boutons de déplacement vers le **HAUT** ou le **BAS** pour diminuer/augmenter la valeur (de 0 à 9, puis de A à Z), puis sur les boutons de déplacement vers le **DROITE** ou la **GAUCHE** pour changer de position.

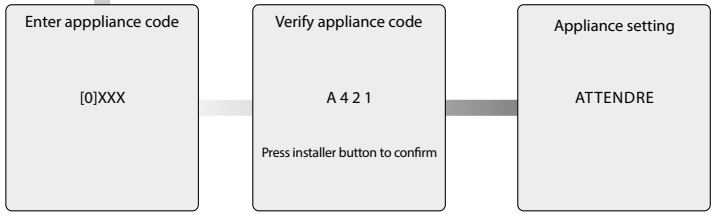

Une fois le code modifié, veuillez confirmer en appuyant sur la touche **OK,** puis sur le bouton de l'installateur, ou sur les touches de déplacement vers le **HAUT, le BAS, la GAUCHE ou la DROITE** pour revenir à l'écran précédent et changer le code.

Une fois le bouton de l'installateur enfoncé, le logiciel traitera la modification et reviendra à l'écran d'accueil.

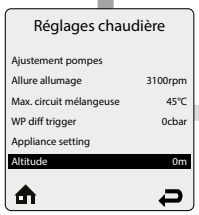

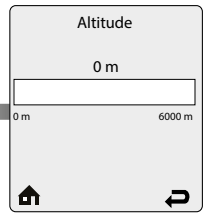

Le paramètre **Altitude** permet de définir l'altitude à laquelle l'installation se trouve et de compenser la modification éventuelle de la densité de l'air à plus haute altitude.

Appuyer sur les boutons de déplacement vers la **GAUCHE** ou la **DROITE** pour ajuster la valeur, puis sur **OK** pour valider la sélection.

Défaut: 0 m.

Réinitialiser réglages ( )

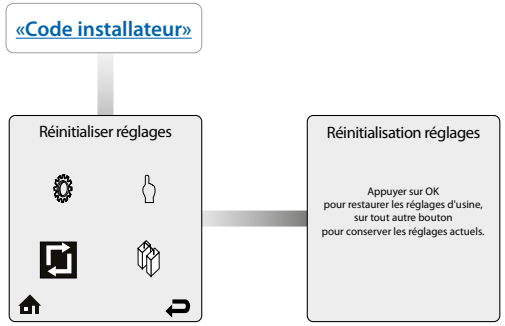

Réinitialisation réglages permet à l'installateur de ramener tous les paramètres CH, ECS et Cascade à leur valeurs d'usine (aller à «Valeurs d'usine et de réinitialisation» pour voir les paramètres par défaut).

Suivre les instructions présentées à l'écran pour réinitialiser tous les paramètres.

Menu Cascade ( )

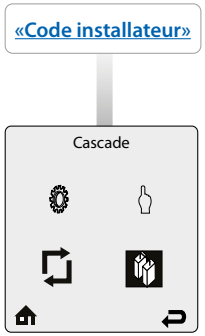

Voir "VOLUME 3 - Installations en Cascade"

Réglage manuel

«Code installateur»

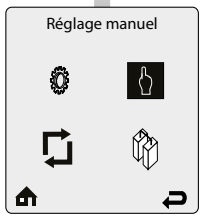

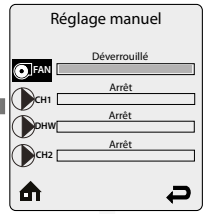

FAN - Appuyer sur le bouton **OK** lorsque l'icône FAN est sélectionnée, afin d'allumer manuellement le brûleur et mettre en marche le circulateur CH1.

Appuyer sur les boutons de déplacement vers la **GAUCHE** et la **DROITE** pour ajuster l'allure de chauffe entre 0% (allure basse) et 100% (allure haute).

Maintenir enfoncé le bouton de déplacement vers la **GAUCHE** ou la **DROITE** pour augmenter ou diminuer rapidement l'allure de chauffe.

Appuyer à nouveau sur le bouton **OK** avec l'icône FAN sélectionnée pour éteindre le brûleur une fois l'opération terminée.

Remarque à caractère général

Pour garantir que l'installation de chauffage fonctionne, veiller à mettre en marche l'une des pompes.

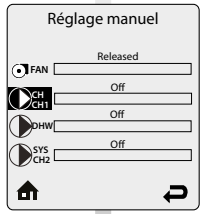

CH1 - Appuyer sur le bouton **OK** lorsque l'icône CH1 est sélectionnée, afin d'allumer manuellement le(s) circulateur(s) du circuit CH1 comme ce serait le cas pour une demande CH.

Appuyer à nouveau sur le bouton **OK** avec l'icône CH1 sélectionnée pour arrêter le(s) circulateur(s).

Le circulateur auxiliaire de l'appareil est également mis en marche lors de l'activation manuelle du ou des circulateurs CH1.

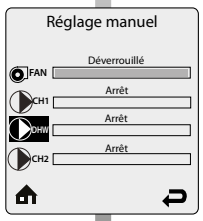

DHW - Appuyer sur le bouton **OK** lorsque l'icône DHW est sélectionnée, afin d'allumer manuellement le(s) circulateur(s) du circuit sanitaire comme ce serait le cas pour une demande ECS.

Appuyer à nouveau sur le bouton **OK** avec l'icône DHW sélectionnée pour arrêter le(s) circulateur(s).

Le circulateur auxiliaire de l'appareil est également mis en marche lors de l'activation manuelle du circulateur DHW.

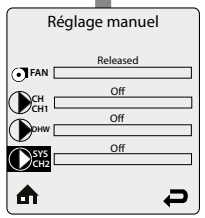

CH2 - Appuyer sur le bouton **OK** lorsque l'icône CH2 est sélectionnée, afin d'allumer manuellement le(s) circulateur(s) CH2 comme ce serait le cas pour une demande CH.

Appuyer à nouveau sur le bouton **OK** avec l'icône CH2 sélectionnée pour arrêter le(s) circulateur(s) CH2.

LISTE DES MESSAGES DE STATUT

Message de statut	Description
En attente	Indique que l'appareil est prêt à répondre à toute demande lorsqu'il est sollicité.
Demande CH	Réception d'une demande chauffage central (CH).
Demande ECS	Réception d'une demande d'eau chaude sanitaire (ECS).
Demande CH / ECS	Réception simultanée de demandes CH et ECS. Les deux demandes sont satisfaites simultanément, car la priorité ECS a été désactivée.
Priorité ECS	Réception simultanée de demandes CH et ECS. La demande ECS est satisfaite en premier car la priorité ECS a été activée.
Expiration priorité	Réception simultanée de demandes CH et ECS. Le délai de priorité ECS est dépassé. La priorité va donc basculer entre les demandes CH et ECS jusqu'à ce que l'une des deux demandes soit satisfaite.
Demande externe	Réception d'un signal de modulation externe.
Fonction esclave	La Prestige est en fonction «Esclave» dans une installation en cascade.
Réglage manuel	Le brûleur ou les circulateurs ont été activés manuellement via le menu Installateur.
Temporisation brûleur CH	Le brûleur ne s'allume pas tant que le délai de blocage des demandes n'est pas écoulé.
Temporisation brûleur ECS	Le brûleur ne s'allume pas tant que le délai de blocage des demandes n'est pas écoulé.
Consigne CH atteinte	Le brûleur ne s'allume pas parce que la température de l'eau du circuit de départ/de l'installation est supérieure à la valeur de consigne. Le circulateur du circuit chauffage continue de fonctionner et le brûleur se rallumera dès que la température passe sous la valeur de consigne.
Consigne ECS atteinte	Le brûleur ne s'allume pas parce que la température de l'eau du circuit de départ/de l'installation est supérieure à la valeur de consigne. Le circulateur du circuit ECS continue de fonctionner et le brûleur se rallumera dès que la température passe sous la valeur de consigne.
Cycle purge pompe CH	Le circulateur du circuit chauffage fonctionne pour évacuer la chaleur de l'appareil lorsqu'une demande est satisfaite.
Cycle purge pompe ECS	Le circulateur du circuit ECS fonctionne pour évacuer la chaleur de l'appareil lorsqu'une demande est satisfaite.
Protection antigel	La protection antigel se coupe dès que la température du circuit de départ/de l'installation est supérieure à 16°C.
Protection chaudière	L'allure de chauffe du brûleur est réduite en raison d'une différence excessive entre les températures des circuits de départ et de retour de l'appareil. L'allure de chauffe augmente dès que la différence de température est inférieure à 25°C.
Description verrouillage	Le nom de la panne actuelle qui engendre le verrouillage de la chaudière est affiché.

CODES DES APPAREILS

Type d'appareil	Modèle	Gaz naturel	Propane
Prestige Solo/Excellence (3-way valve)	24	A211	A212
	32	A221	A222
Prestige Solo	42	A131	A132
	50	A141	A142
	75	A151	A152
	100	A161	A162
	120	A171	A172
HeatMaster C / TC	25	A421	A422
HeatMaster TC	35	A431	A432
	45	A441	A442
	70	A451	A452
	85	A461	A462
	120	A471	A472
WaterMaster	25	A621	A622
	35	A631	A632
	45	A641	A642
	70	A651	A652
	85	A661	A662
	120	A671	A672
HeatMaster	201	A731	—

VALEURS D'USINE ET DE RÉINITIALISATION

Réglages CH	Réglages d'usine			Réinit. config. rapide	Réinit. installateur
	Prestige Excel.	Prestige Solo	HeatMaster WaterMaster		
Activation CH	Activé	Activé	Activé		Activé
Demande	Thermostat & régul. ext.	Thermostat & régul. ext.	Thermostat & régul. ext.	Thermostat & régul. ext.	Thermostat & régul. ext.
Puissance max CH	100%	100%	100%		
Puissance min CH	0%	0%	0%		
Temp consigne maxi absolu CH	85°C	85°C	85°C		85°C
Temp maxi CH1	82°C	82°C	82°C	82°C	82°C
Temp mini CH1	27°C	27°C	27°C	27°C	27°C
Temp. jour le plus froid	-12°C	-12°C	-12°C		-12°C
Temp. jour le plus chaud	18°C	18°C	18°C		18°C
Circuit CH2	Activé	Activé	Activé		Activé
Temp maxi CH2	60°C	60°C	60°C	60°C	60°C
Temp mini CH2	27°C	27°C	27°C	27°C	27°C
Arrêt par temps chaud	Arrêt	Arrêt	Arrêt	Arrêt	Arrêt
Circulation pump permanent	Désactivé	Désactivé	Désactivé		Désactivé
Cycle de purge pompe CH	5 min	5 min	5 min		5 min
Protection antigel	Activé	Activé	Activé		Activé
Temp. consigne antigel	-30°C	-30°C	-30°C		-30°C
Ajustement parallèle	0°C	0°C	0°C		0°C
Blocage demande CH	2 min	2 min	2 min		2 min
Appliance min CH setpoint	15°C	15°C	27°C		
Réglages ECS					
Activation ECS	Activé	Activé	Activé	Activé	Activé
Demande	Sensor	Thermostat	Sensor	Thermostat	Thermostat
DHW maximum capacity	100%	100%	100%		
Consigne chaud. ECS	75°C	75°C	75°C	75°C	75°C
Consigne ECS	62°C	60°C	55°C	60°C	60°C
ECS sur différentiel	3°C	3°C	3°C		3°C
Réserve supplémentaire ECS	20°C	15°C	15°C		15°C
Cycle de purge pompe ECS	1 min	1 min	2 min		1 min
Expiration priorité ECS	Arrêt	Arrêt	Arrêt	Arrêt	Arrêt
Priorité ECS	Activé	Activé	Activé		Activé
Blocage demande ECS	0 min	0 min	0 min		0 min
Blocage demande ECS à CH	1 min	1 min	1 min		1 min
Fonction antilégionelle	Activé	Désactivé	Activé		Activé
DHW ramp up	Arrêt	Arrêt	Arrêt		

STRUCTURE DU MENU DE L'ACVMAX

Ecran d'accueil, Menu de l'installateur

- Réglages CH & ECS
  - Réglages CH
  - Réglages DHW
  - Réglages chaudière
- Réinitialiser réglages
- Réglage manuel
- Cascade

Réglages DHW

Activation ECS	Désactivé Activé
Demande	Thermostat Sensor
DHW maximum capacity	DHW maximum capacity
Consigne chaud. ECS	Consigne chaud. ECS
Consigne ECS	Consigne ECS
ECS sur différentiel	ECS sur différentiel
Réserve supplémentaire ECS	Réserve supplémentaire ECS
Cycle de purge pompe ECS	Cycle de purge pompe ECS
Expiration priorité ECS	Expiration priorité ECS
Priorité ECS	Activé Désactivé
Blocage demande ECS	Blocage demande ECS
Blocage demande ECS à CH	Blocage demande ECS à CH
Fonction antilégionelle	Activé Désactivé
DHW Ramp up	DHW Ramp up

Réglages chauffage

Activation CH	Désactivé Activé
Demande	Thermostat & régul. ext. Thermostat et consigne Constante avec sonde ext. Constante et consigne Signal modulant 0-10V
Puissance max CH	Puissance max CH
Puissance min CH	Puissance min CH
Temp. consigne maxi absolu CH	Temp. consigne maxi absolu CH
Temp maxi CH1	Temp maxi CH1
Temp mini CH1	Temp mini CH1
Temp. jour le plus froid	Temp. jour le plus froid
Temp. jour le plus chaud	Temp. jour le plus chaud
Circuit CH2	Désactivé Activé
Temp maxi CH2	Temp maxi CH2
Temp mini CH2	Temp mini CH2
Arrêt par temps chaud	Arrêt par temps chaud
Circulation continue pompe	Désactivé Activé
Cycle de purge pompe CH	Cycle de purge pompe CH
Protection antigel	Désactivé Activé
Temp. consigne antigel	Temp. consigne antigel
Ajustement parallèle	Ajustement parallèle
Blocage demande CH	Blocage demande CH
Appliance min CH setpoint	Appliance min CH setpoint

Un clic sur le bouton placé devant chaque titre d'un menu permet d'accéder directement à l'explication de la fonction.

PARAMÈTRES ACVMAX POUR LE SPÉCIALISTE

Ecran d'accueil, Menu de l'installateur

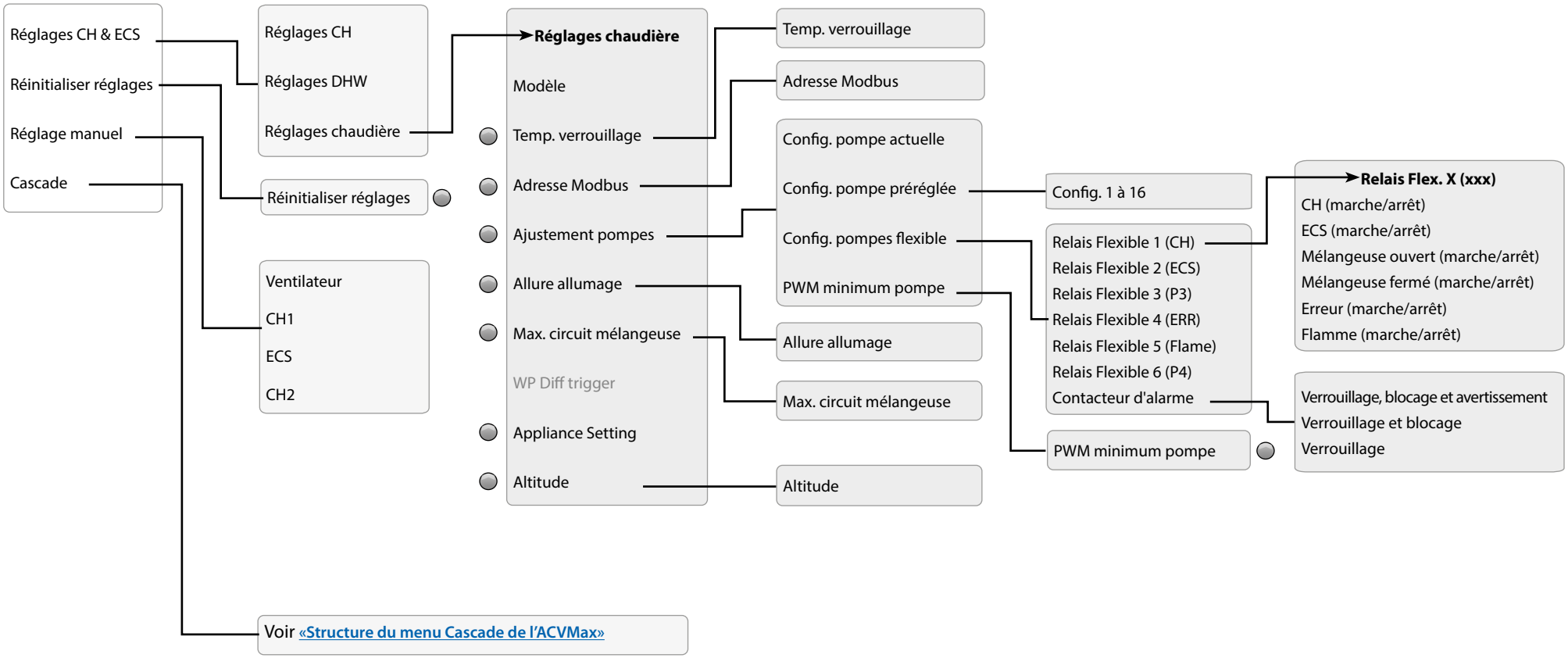

FR

MANUEL DE L'INSTALLATEUR POUR LA RÉGULATION D'INSTALLATIONS AU MOYEN DE L'ACVMAX

VOLUME 2
Schémas des installations et paramétrage de l'ACVMax

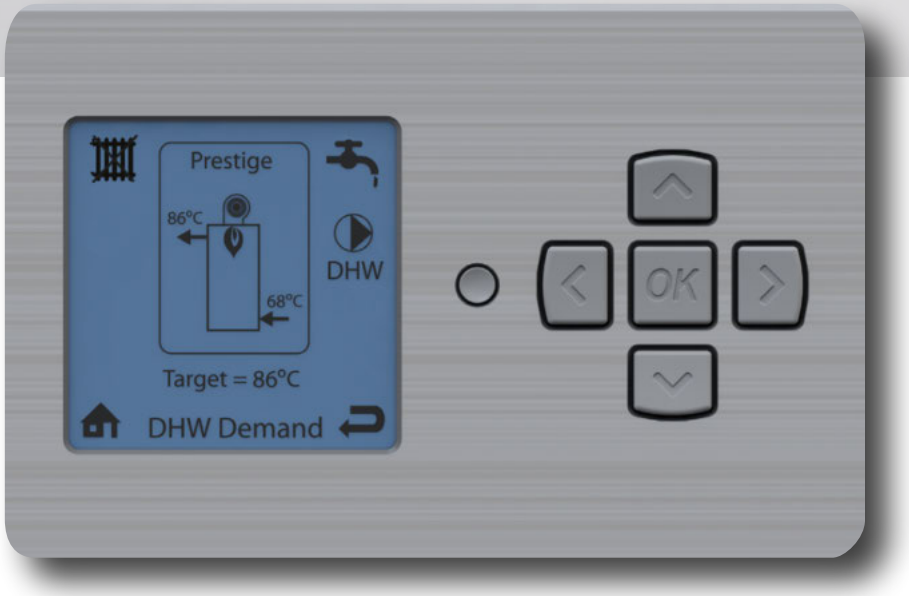

Prestige 24 - 32 Solo /Excellence
Prestige 42 - 50 - 75 - 100 - 120 Solo
HeatMaster 25 C
HeatMaster 25 - 35 - 45 - 70 - 85 - 120 TC
WaterMaster 25 - 35 - 45 - 70 - 85 - 120
HeatMaster 201

Applicable à des appareils fabriqués à partir de Mars 2019, et dotés au moins de la version logicielle (DSP) 4.04

A1004308 - 660Y2900 - Volume 2 • C

EXCELLENCE IN HOT WATER ACV

FR

VOLUME 2 - SCHÉMAS DES INSTALLATIONS ET PARAMÉTRAGE DE L'ACVMAX

GUIDE DE L'UTILISATEUR 2-3

Généralités 2-3

Résistance des sondes de température 2-3

PRESTIGE SOLO/EXCELLENCE (3-WAY VALVE) 2-4

Caractéristiques électriques Prestige 24 - 32 Solo/Excellence 2-4

Pompes (Prestige Solo/Excel (3-way valve)) 2-6

Configuration préréglée 1 2-7

Installation à deux circuits de chauffage, avec deux thermostats d'ambiance et une sonde de température extérieure optionnelle, et un circuit ECS. 2-7

Configuration préréglée 2 2-8

Installation à deux circuits de chauffage, avec sonde de température extérieure optionnelle et thermostats d'ambiance, et avec circuit ECS. 2-8

Configuration préréglée 3 2-9

Installation à circuits de chauffage haute et basse température avec sonde de température extérieure optionnelle et thermostats d'ambiance, ainsi qu'un circuit ECS. 2-9

Configuration préréglée 4 2-10

Installation à circuits de chauffage haute et basse températures avec sonde de température extérieure optionnelle et thermostats d'ambiance, et avec un circuit ECS. 2-10

PRESTIGE SOLO (2 PUMPS) 2-11

Caractéristiques électriques Prestige 42 - 50 - 75 Solo 2-11

Caractéristiques électriques Prestige 100 - 120 Solo 2-11

Pompes (Prestige Solo) 2-14

Configuration préréglée 1 2-15

Circuit chauffage haute température, éventuellement avec sonde de température extérieure et thermostat d'ambiance optionnels, sans circuit ECS. 2-15

Circuit chauffage haute température équipé de circulateurs sur les circuits retour, éventuellement avec sonde de température extérieure et thermostat d'ambiance optionnels, avec circuit ECS. 2-16

Circuit chauffage haute température équipé de circulateurs sur les circuits de départ, éventuellement avec sonde de température extérieure et thermostat d'ambiance optionnels, avec circuit ECS. 2-17

Circuit chauffage haute température équipé de circulateurs sur les circuits départ, éventuellement avec sonde de température extérieure et thermostat d'ambiance optionnels, avec circuit ECS. 2-18

Circuits chauffage haute température, avec pompes de charge additionnelles, éventuellement avec sonde de température extérieure et thermostat d'ambiance optionnels, et avec circuit ECS. 2-19

Circuits chauffage haute température, avec pompes de charge additionnelles, éventuellement avec sonde de température extérieure et thermostat d'ambiance optionnels, et avec circuit ECS. 2-20

Configuration préréglée 4 2-21

Circuits chauffage haute température, avec pompes de charge additionnelles, éventuellement avec sonde de température extérieure et thermostat d'ambiance optionnels, et avec circuit ECS. 2-21

Circuits chauffage haute température, avec pompe de charge additionnelle, éventuellement avec sonde de température extérieure et thermostats d'ambiance optionnels, et avec circuit ECS. 2-22

Configuration préréglée 3 2-23

Circuits haute température régulés au moyen d'électrovannes, avec pompes de charge additionnelles, éventuellement équipés d'une sonde de température extérieure et d'un thermostat d'ambiance optionnels et avec circuit ECS. 2-23

Circuits haute température régulés au moyen d'électrovannes, avec pompes de charge additionnelles, éventuellement équipés d'une sonde de température extérieure et d'un thermostat d'ambiance optionnels et avec circuit ECS. 2-24

Configuration préréglée 7 2-25

Circuits de chauffage haute et basse températures, circuit basse température avec vanne 3 voies motorisée, régulation d'ambiance sur le circuit chauffage (CH1) et éventuellement une seconde régulation d'ambiance, avec éventuellement une sonde de température extérieure, sans circuit ECS. 2-25

Circuits de chauffage haute et basse températures, circuit basse température avec vanne 3 voies motorisée, régulation d'ambiance sur le circuit chauffage (CH1) et éventuellement une seconde régulation d'ambiance, avec éventuellement une sonde de température extérieure, avec circuit ECS. 2-26

Configuration préréglée 9 2-27

Configuration préréglée 12 2-28

Circuit de chauffage haute et basse température, éventuellement avec sonde de température extérieure et thermostat d'ambiance optionnels, et avec circuit ECS. 2-28

HEATMASTER 25 C, HEATMASTER TC/WATERMASTER, HEATMASTER 201 2-29

Caractéristiques électriques - HeatMaster® 25-35-45 TC et WaterMaster 25 - 35 - 45, HeatMaster® 25 C 2-29

Caractéristiques électriques - HeatMaster® 70-85 TC, WaterMaster 70 - 85 2-32

Caractéristiques électriques - HeatMaster® 120 TC, WaterMaster 120 2-32

Caractéristiques électriques HeatMaster® 201 2-34

Pompes (HeatMaster 25C, 25-35-45-70-85-120 TC, 201) 2-36

Pompes (WaterMaster) 2-36

HEATMASTER C, HEATMASTER TC 2-37

Configuration préréglée 16 2-37

Circuit chauffage haute température, éventuellement avec sonde de température extérieure et thermostat d'ambiance optionnels. 2-37

Circuits chauffage haute température, éventuellement avec sonde de température extérieure et thermostats d'ambiance optionnels. 2-38

Configuration préréglée 15 2-39

Circuits chauffage haute et basse températures, éventuellement avec sonde de température extérieure et thermostats d'ambiance optionnels. 2-39

Configuration préréglée 15 2-40

Circuits chauffage haute et basse températures, éventuellement avec sonde de température extérieure et thermostats d'ambiance optionnels. 2-40

GÉNÉRALITÉS

Ce volume contient des informations relatives aux raccordements électriques et hydrauliques ainsi que les réglages requis du contrôleur ACVMax pour faire fonctionner les appareils Prestige 24-32 Solo/Excellence, Prestige 42-50-75-100-120 Solo, HeatMaster 25-35-45-75-80-120 TC, 25 C et 201, et WaterMaster 25-35-45-70-85-120 dans la configuration que vous avez choisie pour l'installation.

Dans le cas de configurations simples, la fonction de réglage rapide de l'ACVMax peut être utilisée (voir la notice d'installation, utilisation et entretien fournie avec l'appareil).

Pour des installations plus complexes, dotées de pompes additionnelles, plusieurs configurations sont déjà préréglées dans le contrôleur ACVMax pour vous aider. Veuillez vous reporter à la table des matières de la page précédente ainsi qu'aux pages suivantes qui présentent les configurations prédéterminées pour le type d'appareil choisi.

Pour les installations non reprises dans cette notice, veuillez contacter votre représentant ACV.

RÉSISTANCE DES SONDES DE TEMPÉRATURE

T° [°C]	R Ω	T° [°C]	R Ω	T° [°C]	R Ω
- 20	98200	25	12000	70	2340
- 15	75900	30	9800	75	1940
- 10	58800	35	8050	80	1710
- 5	45900	40	6650	85	1470
0	36100	45	5520	90	1260
5	28600	50	4610	95	1100
10	22800	55	3860	100	950
15	18300	60	3250		
20	14700	65	2750		

FR

CARACTÉRISTIQUES ÉLECTRIQUES PRESTIGE 24 - 32 SOLO/EXCELLENCE

			PRESTIGE			
			Solo		Excellence	
Caractéristiques principales			**24**	**32**	**24**	**32**
Tension nominale		V~	230	230	230	230
Fréquence nominale		Hz	50	50	50	50
Consommation électrique	Max.	W	89	94	89	94
	Min.	W	15	15	15	15
Consommation électrique à 30% de charge		W	17	17	17	17
Consommation électrique en veille		W	5	5	5	5
Intensité nominale (Fusible)		A	16	16	16	16
Classe		IP	X4D	X4D	X4D	X4D

Le cordon d'alimentation ne peut être remplacé que par une pièce d'origine ACV, numéro d'article 257F1180.

S. Elec

Légende

1. Fiche d'alimentation 230 V
2. Terre
3. Interrupteur principal marche/arrêt
4. Vanne gaz rectifiée
5. Alimentation brûleur
6. Bornier pour éléments optionnels
   - : Alarm (ERR)
   - : Circulateur circuit CH
   - : Pompe de charge circuit ECS (DHW)

   HAUTE TENSION (230 V c.a.)
7. Bornier optionnel pour éléments optionnels :
   - : Pompe (bornes P3 et P4)
   - : Borne Flame (borne à usage multiple, en fonction de la configuration)

   HAUTE TENSION (230 V c.a.)
8. PWM pompe modulante
9. Moteur de la vanne 3 voies
10. Fiche PWM du brûleur
11. Sonde de température fumées - NTC5
12. Sonde température retour - NTC2
13. Sonde température départ - NTC1
14. NTC - circuit basse température

Dans les appareils fabriqués avant mi-2019, pour le raccordement de la sonde du circuit basse température, raccorder les fils noirs partant des bornes 1 & 6 en X3 aux bornes 3 & 4 en X20.

15. Thermostat de sécurité
16. Pressostat manque d'eau
17. PCB (Ecran)
18. Fiche de programmation ACVMax
19. Modbus A & B (option)
20. Sonde sanitaire NTC3 (option pour Prestige 24 - 32 Solo)
21. Sonde de température extérieure - NTC4 (option)
22. Thermostat d'ambiance 1 (option)
23. 0-10 Volt (option)
24. Thermostat d'ambiance 2 (option)
25. Raccordement pour Interface Control Unit
26. Câble d'allumage et d'ionisation
27. Fusible 5AT temporisé (3x) pour circuits internes et optionnels*

* Fusible temporisé 5AT (2X) pour circuits internes et raccordement des circuits CH, DHW et Flame + Fusible temporisé 5AT (1x) pour le raccordement des circuits Alarme, P3 et P4 (connecteur P14).

2 fusibles 5AT temporisés de rechange sont stockés à l'arrière du boîtier électrique, pour remplacer les fusibles si nécessaire.

B.	Bleu
Bk.	Noir
Br.	Brun
G.	Gris
O.	Orange
R.	Rouge
V.	Violet
W.	Blanc
Y/Gr.	Jaune/Vert

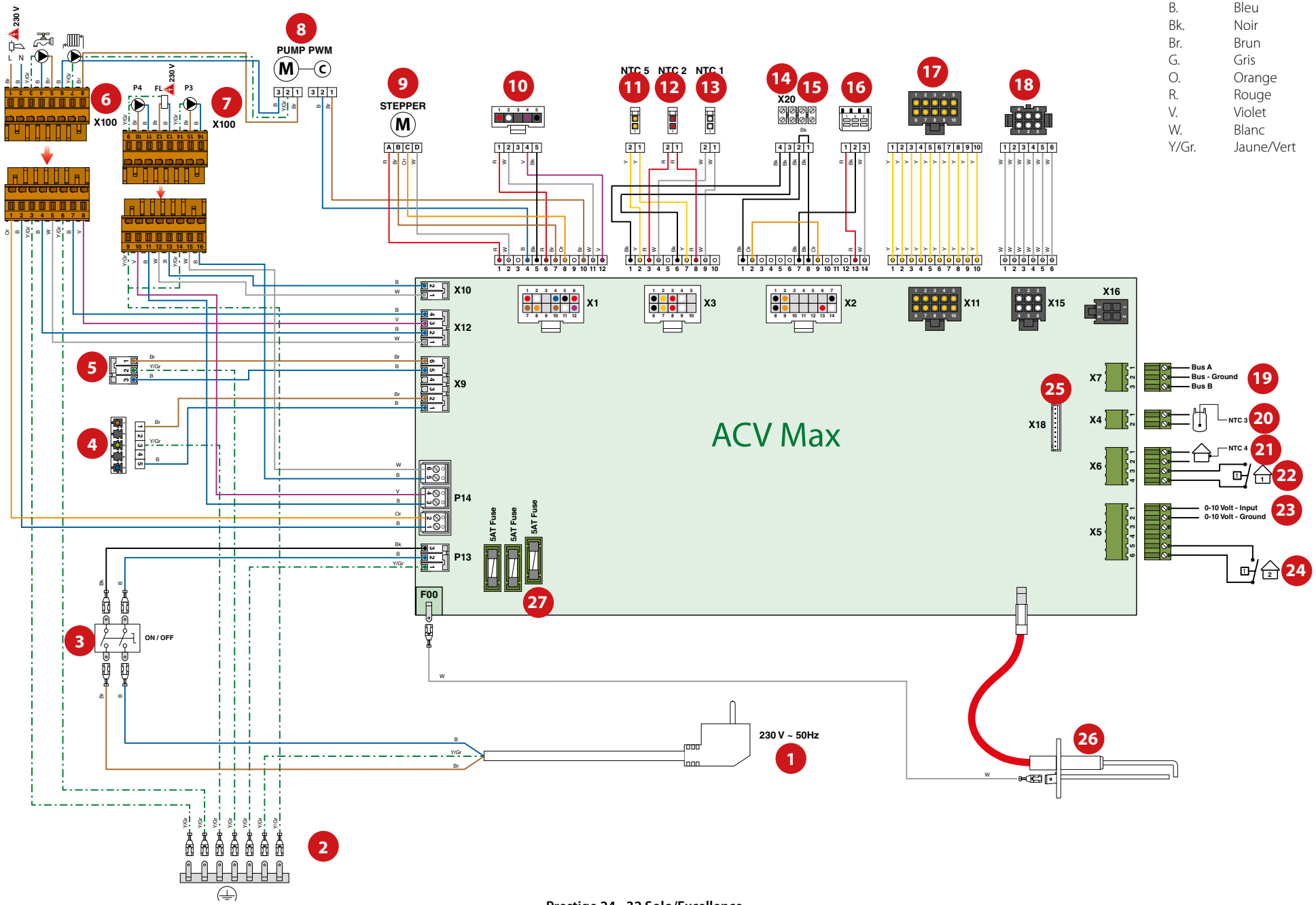

Prestige 24 - 32 Solo/Excellence

POMPES (PRESTIGE 3WV)

Le système de configuration des pompes repose sur les demandes générées par le circuit hydraulique que vous avez élaboré. Le tableau ci-dessous reprend les 4 configurations préréglées dans l'inteface ACVMax, pour les chaudières Prestige 24-42 Solo/Excellence (identifiées par "Prestige 3WV" à l'écran) en fonction des différents schémas hydrauliques possibles.

Le tableau indique quels sont les relais activés, et dans quelles conditions.

Les noms repris dans le tableau font référence aux demandes faites par les circuits CH1, CH2 ou ECS respectivement, aux demandes d'ouverture ou de fermeture de la vanne mélangeuse motorisée ou à l'excitation du relais de sortie de l'alarme (Error) ou du signal de flamme (Flame).

Vous trouverez, aux pages suivantes, les schémas hydrauliques ainsi que le chiffre correspondant à la configuration préréglée à sélectionner à l'écran.

Config. No	Flex 4 ERR	Flex 6 P4	Flex 3 P3	Flex 2 ECS	Flex 1 CH	Flex 5 FL
1	Erreur	CH2	CH1		CH1/CH2/ ECS	Flamme
2	Erreur	CH2	CH1	CH1/CH2	CH1/CH2/ ECS	Flamme
3	Erreur	CH2	CH1	Mél. ouvert	CH1/CH2/ ECS	Mél. fermé
4	Erreur	CH1/CH2	CH1	Mél. ouvert	CH1/CH2/ ECS	Mél. fermé

CONFIGURATION PRÉRÉGLÉE 1

Configuration de pompe N° 1

Flex 4 ERR	Flex 6 P4	Flex 3 P3	Flex 2 DHW	Flex 1 CH	Flex 5 FL
Erreur	CH2	CH1		CH1/CH2/ECS	Flamme

Installation à deux circuits de chauffage, avec deux thermostats d'ambiance et une sonde de température extérieure optionnelle, et un circuit ECS.

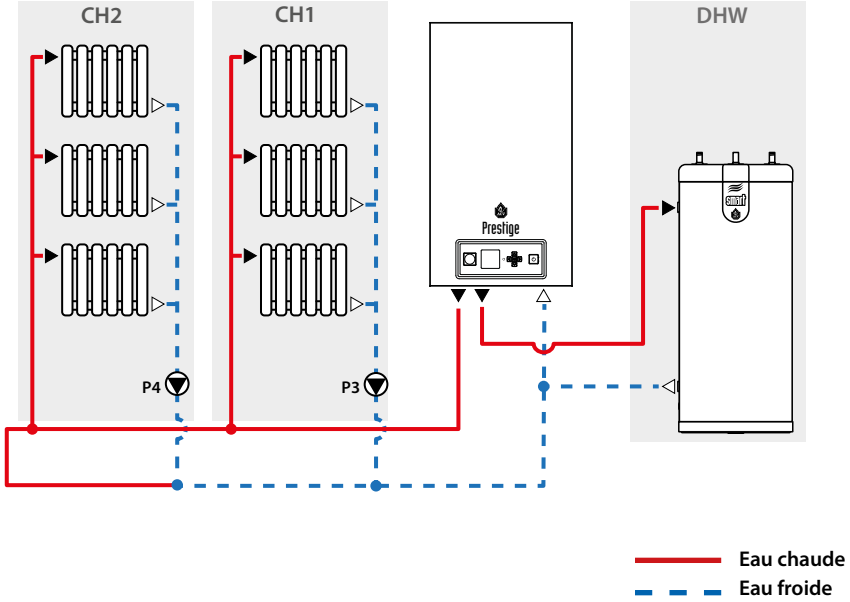

Borniers électriques	Nom de borne --> raccordée à	
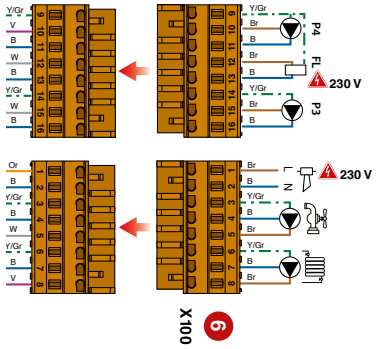	..... P4	--> pompe P4 (circuit CH2)
	..... FL	--> Détection de flamme
	..... P3	--> pompe P3 (circuit CH1)
	..... ERR	--> Erreur (Alarme)
	..... DHW	--> Néant
	..... CH	-->Circulateur intégré
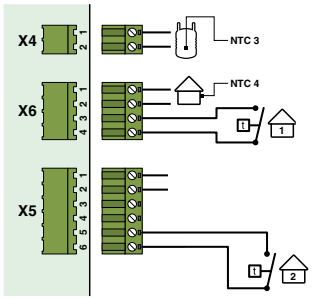	..... Sonde ECS (NTC3)	
	..... Sonde de temp. ext. optionnelle (NTC4)	
	..... Thermostat d'ambiance optionnel 1	
	..... Thermostat d'ambiance optionnel 2	

Réglages de l'interface ACVMax à l'aide du menu installateur (code installateur requis, voir «Code installateur») :

Ecran princ.	Ecran sec.	Elément	Sous-élém.	Sélection
		Modèle		Prestige 3WV (Préréglé)
		Ajustement pompes	Config. pompe préréglée	Solo/Excellence 1
		Activation CH		Activé
		Circuit CH2		Activé
		Demande		Thermostat & régul. ext.
		Activation ECS		Activé
		Demande		Sonde

FR

CONFIGURATION PRÉRÉGLÉE 2

Configuration de pompe N° 2

Flex 4 ERR	Flex 6 P4	Flex 3 P3	Flex 2 DHW	Flex 1 CH	Flex 5 FL
Erreur	CH2	CH1	CH1/CH2	CH1/CH2/ECS	Flamme

Installation à deux circuits de chauffage, avec sonde de température extérieure optionnelle et thermostats d'ambiance, et avec circuit ECS.

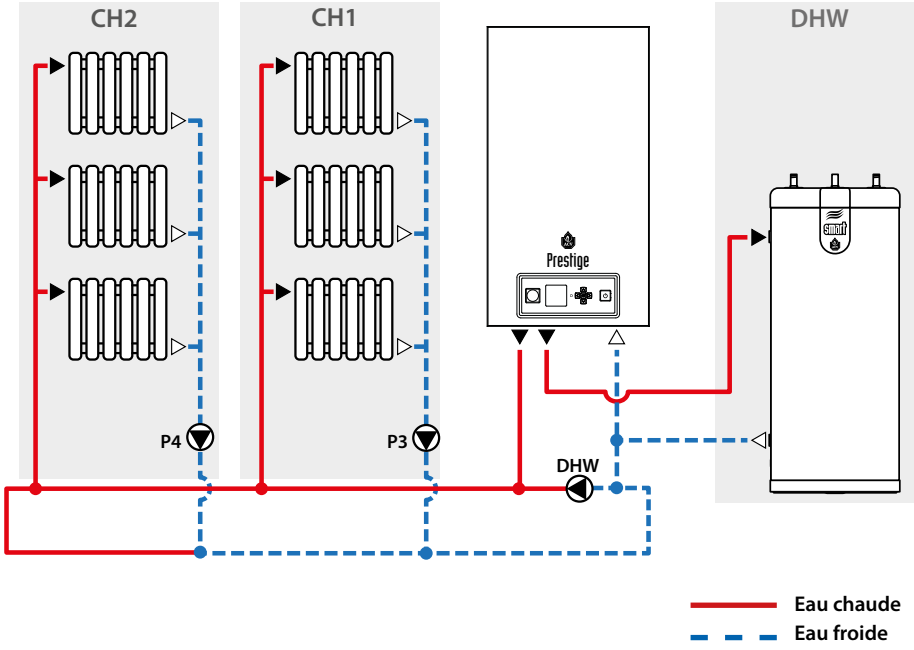

Borniers électriques	Nom de borne --> raccordée à	
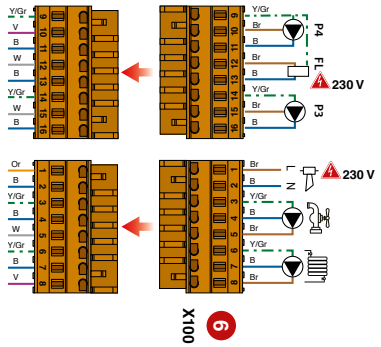	..... P4	--> pompe P4 (circuit CH2)
	..... FL	--> Détection de flamme
	..... P3	--> pompe P3 (circuit CH1)
	..... ERR	--> Erreur (Alarme)
	..... DHW	--> circuit CH
	..... CH	--> Circulateur intégré
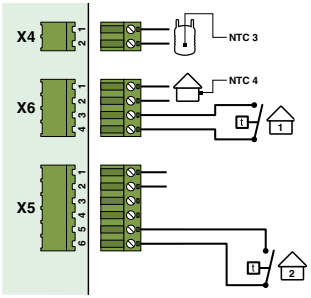	..... Sonde ECS (NTC3)	
	..... Sonde de temp. ext. optionnelle (NTC4)	
	..... Thermostat d'ambiance optionnel 1	
	..... Thermostat d'ambiance optionnel 2	

Réglages de l'interface ACVMax à l'aide du menu installateur (code installateur requis, voir «Code installateur») :

Ecran princ.	Ecran sec.	Elément	Sous-élém.	Sélection
		Modèle		Prestige 3WV (Préréglé)
		Ajustement pompes	Config. pompe préré-glée	Solo/Excellence 2
		Activation CH		Activé ( )
		Circuit CH2		Activé
		Demande		Thermostat & régul. ext.
		Activation ECS		Activé ( )
		Demande		Sonde

CONFIGURATION PRÉRÉGLÉE 3

Configuration de pompe N° 3

Flex 4 ERR	Flex 6 P4	Flex 3 P3	Flex 2 DHW	Flex 1 CH	Flex 5 FL
Erreur	CH2	CH1	Mél. ouvert	CH1/CH2/ECS	Mél. fermé

Installation à circuits de chauffage haute et basse température avec sonde de température extérieure optionnelle et thermostats d'ambiance, ainsi qu'un circuit ECS.

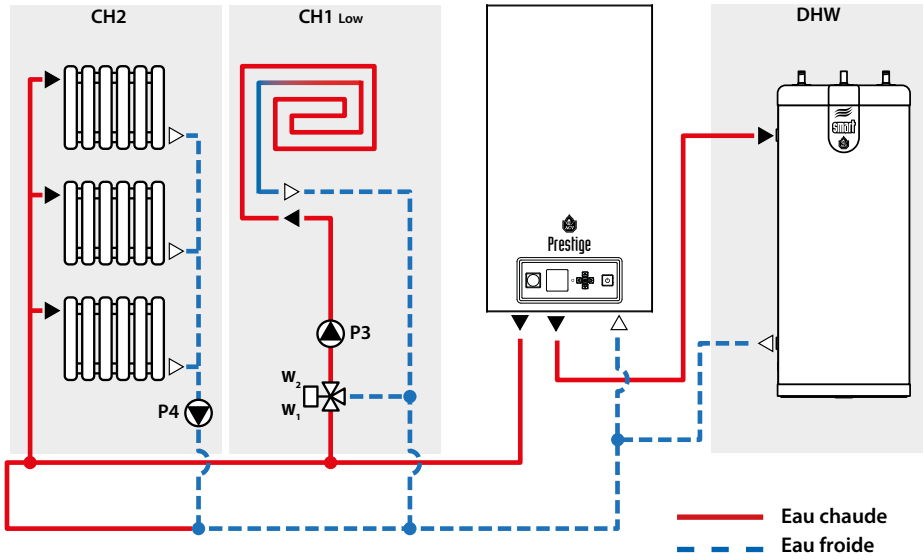

Recommandations essentielles au bon fonctionnement de l'installation

- **La sonde de température qui régule le circuit basse température n'est pas représentée sur le schéma, mais veiller à en installer une (utiliser le kit de câblage additionnel prévu à cet effet).**
- **Le thermostat de sécurité qui protège le circuit basse température n'est pas représenté sur le schéma hydraulique, mais veiller à en installer un (raccordement à la borne X20, rep. 14 sur le schéma électrique des Prestige 24-32 Solo/Excellence).**

Borniers électriques	Nom de borne --> raccordée à	
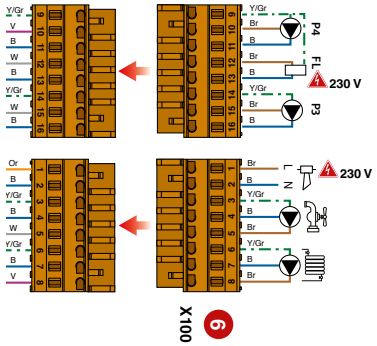	..... P4	--> pompe P4 (circuit CH2)
	..... FL	-->FERMETURE vanne 3 voies motorisée
	..... P3	--> pompe P3 (circuit $CH1_{LOW}$)
	..... ERR	--> Erreur (Alarme)
	..... DHW	--> OUVERTURE vanne 3 voies motorisée
	..... CH	-->Circulateur intégré
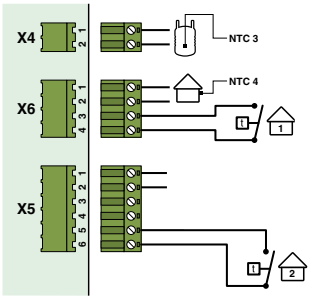	..... Sonde ECS (NTC3)	
	..... Sonde de temp. ext. optionnelle (NTC4)	
	..... Thermostat d'ambiance optionnel 1*	
	..... Thermostat d'ambiance optionnel 2	

***Le thermostat d'ambiance 1 régule toujours le circuit basse température.**

Réglages de l'interface ACVMax à l'aide du menu installateur (code installateur requis, voir «Code installateur») :

Ecran princ.	Ecran sec.	Elément	Sous-élém.	Sélection
		Modèle		Prestige 3WV (Préréglé)
		Ajustement pompes	Config. pompe préréglée	Solo/Excellence 3
		Activation CH		Activé
		Circuit CH2		Activé
		Demande		Thermostat & régul. ext.
		Activation ECS		Activé
		Demande		Sonde

FR

CONFIGURATION PRÉRÉGLÉE 4

Configuration de pompe N° 4

Flex 4 ERR	Flex 6 P4	Flex 3 P3	Flex 2 ECS	Flex 1 CH	Flex 5 Flamme
Erreur	CH1/CH2	CH1	Mél. ouvert	CH1/CH2/ECS	Mél. fermé

Installation à circuits de chauffage haute et basse températures avec sonde de température extérieure optionnelle et thermostats d'ambiance, et avec un circuit ECS.

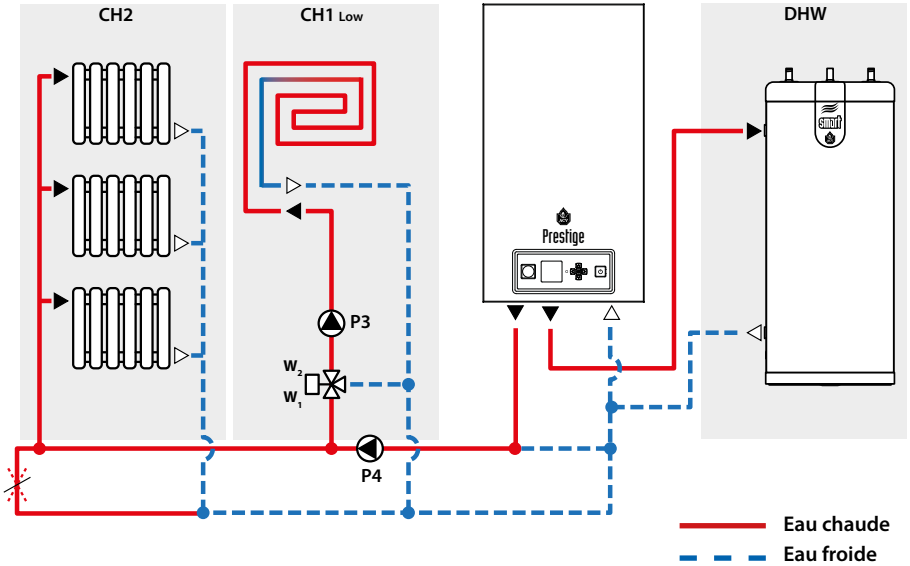

Recommandations essentielles au bon fonctionnement de l'installation

- **La sonde de température qui régule le circuit basse température n'est pas représentée sur le schéma, mais veiller à en installer une (utiliser le kit de câblage additionnel prévu à cet effet).**
- **Le thermostat de sécurité qui protège le circuit basse température n'est pas représenté sur le schéma hydraulique, mais veiller à en installer un (raccordement à la borne X20, rep. 14 sur le schéma électrique des Prestige 24-32 Solo/Excellence).**

Borniers électriques	Nom de borne --> raccordée à	
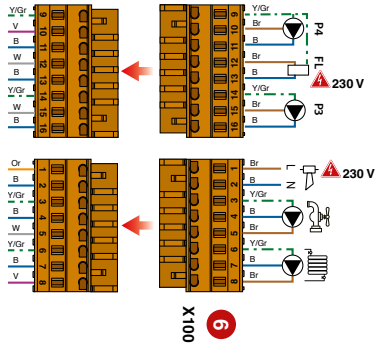	..... P4	--> pompe P4 (circuit CH)
	..... FL	-->FERMETURE vanne 3 voies motorisée
	..... P3	--> pompe P3 (circuit $CH1_{LOW}$)
	..... ERR	--> Erreur (Alarme)
	..... DHW	-->OUVERTURE vanne 3 voies motorisée
	..... CH	-->Circulateur intégré
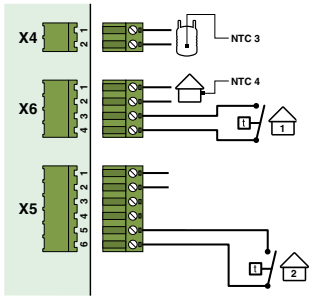	..... Sonde ECS (NTC3)	
	..... Sonde de temp. ext. optionnelle (NTC4)	
	..... Thermostat d'ambiance optionnel 1*	
	..... Thermostat d'ambiance optionnel 2	

***Le thermostat d'ambiance 1 régule toujours le circuit basse température.**

Réglages de l'interface ACVMax à l'aide du menu installateur (code installateur requis, voir «Code installateur») :

Ecran princ.	Ecran sec.	Elément	Sous-élém.	Sélection
		Modèle		Prestige 3WV (Préréglé)
		Ajustement pompes	Config. pompe préré-glée	Solo/Excellence 4
		Activation CH		Activé ( )
		Circuit CH2		Activé
		Demande		Thermostat & régul. ext.
		Activation ECS		Activé ( )
		Demande		Sonde

CARACTÉRISTIQUES ÉLECTRIQUES PRESTIGE 42 - 50 - 75 SOLO

S. Elec

		PRESTIGE SOLO		
Caractéristiques principales		**42**	**50**	**75**
Tension nominale	V~	230	230	230
Fréquence nominale	Hz	50	50	50
Consommation électrique	W	78	78	126
Classe	IP	X4D	X4D	X4D

CARACTÉRISTIQUES ÉLECTRIQUES PRESTIGE 100 - 120 SOLO

S. Elec

		PRESTIGE SOLO	
Caractéristiques principales		**100**	**120**
Tension nominale	V~	230	230
Fréquence nominale	Hz	50	50
Consommation électrique	W	150	180
Classe	IP	X4D	X4D

Légende

1. Fiche d'alimentation 230 V
2. Terre
3. Interrupteur principal marche/arrêt
4. Vanne gaz (rectifiée pour les Prestige 42 - 50 - 75 Solo)
5. Alimentation brûleur
6. Bornier pour éléments optionnels
   - : Alarme (borne ERR) **HAUTE TENSION (230 V c.a.)**
   - : Pompe de charge circuit CH (borne CH)
   - : Pompe de charge circuit ECS (borne DHW)
7. Bornier pour éléments optionnels :
   - : Pompe (bornes P3 et P4) **HAUTE TENSION (230 V c.a.)**
   - : Borne Flame (borne à usage multiple, en fonction de la configuration)
8. Fiche PWM du brûleur
9. Sonde de température fumées - NTC5
10. Sonde température retour - NTC2
11. Sonde température départ - NTC1
12. Pressostat gaz
13. NTC circuit basse température

Dans les chaudières fabriquées avant mi-2019, pour le raccordement de la sonde du circuit basse température, raccorder les fils noirs partant des bornes 1 & 6 en X3 aux bornes 3 & 4 en X20.

14. Thermostat de sécurité
15. Pressostat manque d'eau
16. PCB (Ecran)
17. Fiche de programmation ACVMax
18. Borne de raccordement du faisceau de cascade
19. Modbus A & B (option)
20. Sonde sanitaire - NTC3 (option)
21. Sonde de température extérieure - NTC4 (option)
22. Thermostat d'ambiance 1 (option)
23. 0-10 Volt (option)
24. Sonde de température de cascade (option)
25. Thermostat d'ambiance 2 (option)
26. Câble d'allumage et d'ionisation
27. Raccordement pour Interface Control Unit (option)
28. Fusible 5AT temporisé (3x) pour circuits internes et optionnels*

* Fusible temporisé 5AT (2X) pour circuits internes et raccordement des circuits CH, DHW et Flame + Fusible temporisé 5AT (1x) pour le raccordement des circuits Alarme, P3 et P4 (connecteur P14).

2 fusibles 5AT temporisés de rechange sont stockés à l'arrière du boîtier électrique, pour remplacer les fusibles si nécessaire.

B.	Bleu
Bk.	Noir
Br.	Brun
G.	Gris
O.	Orange
R.	Rouge
V.	Violet
W.	Blanc
Y/Gr.	Jaune/Vert

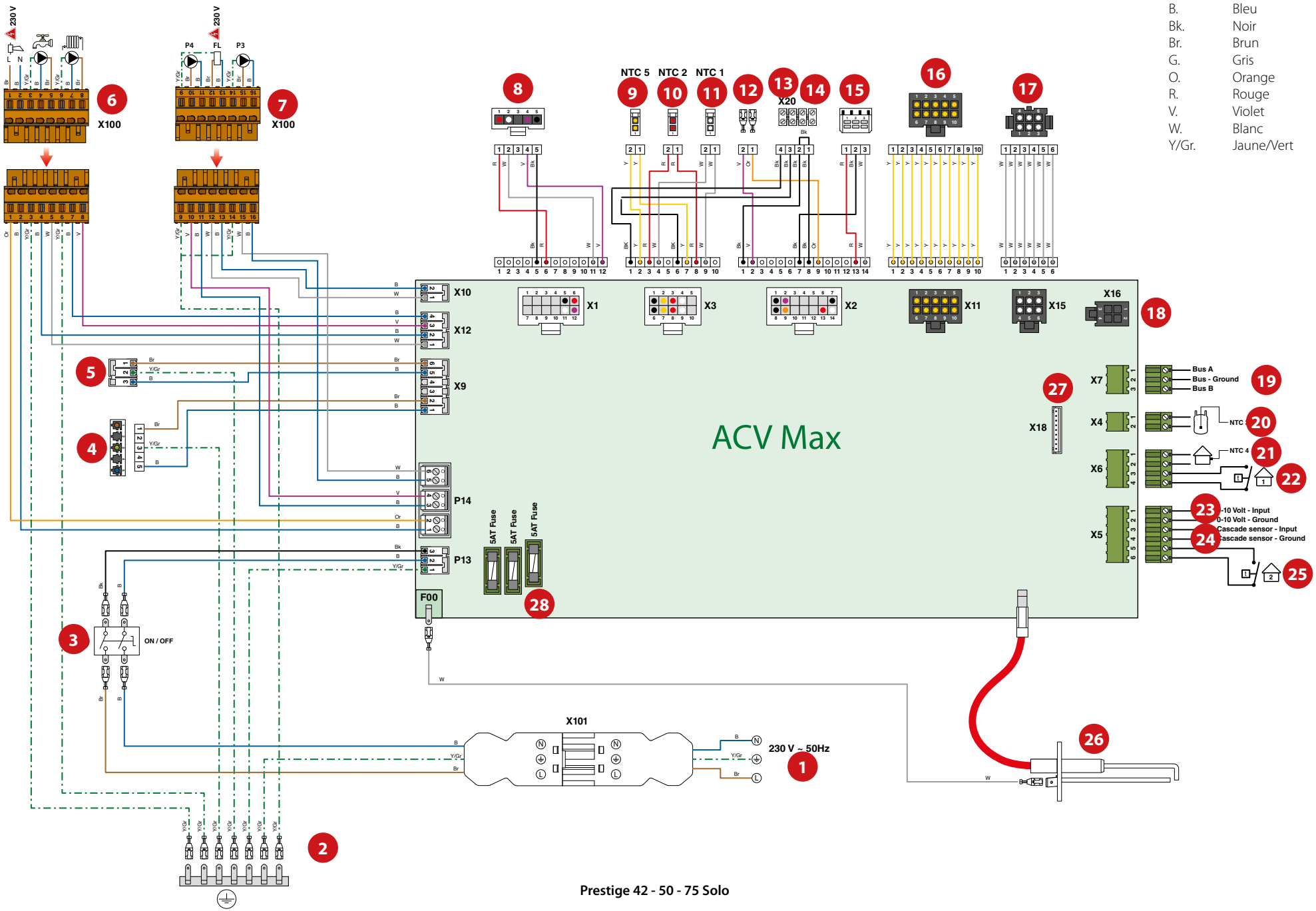

Prestige 42 - 50 - 75 Solo

B.	Bleu
Bk.	Noir
Br.	Brun
G.	Gris
O.	Orange
R.	Rouge
V.	Violet
W.	Blanc
Y/Gr.	Jaune/Vert

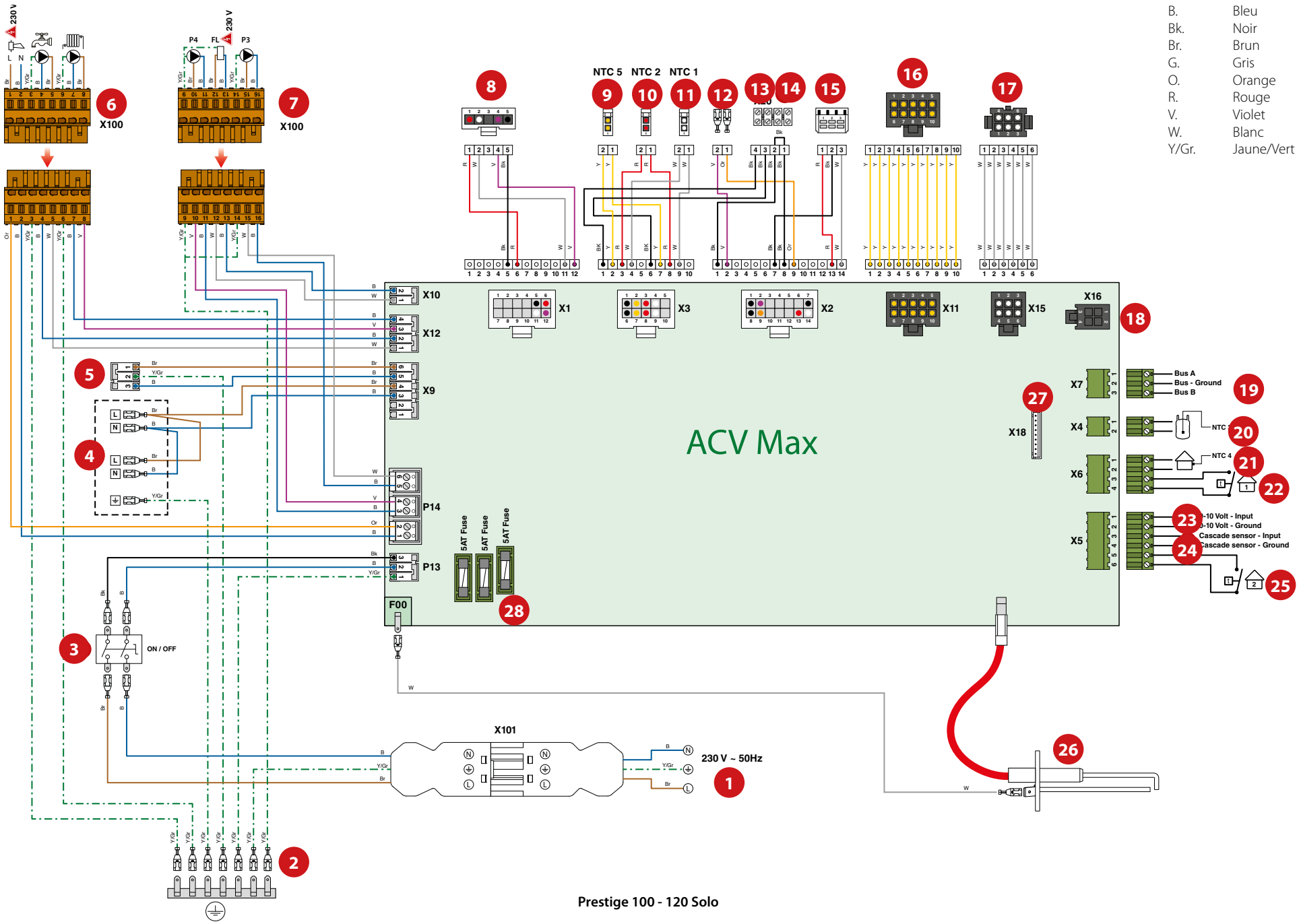

Prestige 100 - 120 Solo

FR

POMPES (PRESTIGE SOLO)

Le système de configuration des pompes repose sur les demandes générées par le circuit hydraulique que vous avez élaboré. Le tableau ci-dessous reprend les 13 configurations préréglées dans l'interface ACVMax pour les chaudières Prestige 42-50-75-100-120 Solo (identifiées par "Prestige Solo" à l'écran), en fonction des différents schémas hydrauliques possibles.

Le tableau indique quels sont les relais activés, et dans quelles conditions.

Les noms repris dans le tableau font référence aux demandes faites par les circuits CH1, CH2 ou ECS respectivement, aux demandes d'ouverture ou de fermeture de la vanne mélangeuse motorisée ou à l'excitation du relais de sortie de l'alarme (Error) ou du signal de flamme (FL).

Vous trouverez, aux pages suivantes, les schémas hydrauliques ainsi que le chiffre correspondant à la configuration préréglée à sélectionner à l'écran.

Config. No	Flex 4 ERR	Flex 6 P4	Flex 3 P3	Flex 2 DHW	Flex 1 CH	Flex 5 FL
1	Erreur	CH2	CH1/CH2/ ECS	ECS	CH1	Flamme
2	Erreur	CH1	CH1/CH2/ ECS	ECS	CH1/CH2/ ECS	Flamme
3	Erreur		CH1/CH2	ECS	CH1/CH2	Flamme
4	Erreur	CH2	CH1/CH2	ECS	CH1	Flamme
5	Erreur	CH2	CH1	ECS	CH1/CH2/ ECS	Flamme
6	Erreur	CH1	CH1	ECS	CH1	Flamme
7	Erreur	CH1/CH2	Mél. ouvert	ECS	CH1 low	Mél. fermé
8	Erreur	CH2	CH1/CH2	CH1/CH2/ ECS	CH1	Flamme
9	Erreur	CH/ECS	Mél. ouvert	ECS	CH1 low	Mél. fermé
10	Mél. ouvert	CH1/CH2	CH1/CH2	ECS	CH1 low	Mél. fermé
11	Mél. ouvert	CH1/CH2	CH2	ECS	CH1 low	Mél. fermé
12	Mél. ouvert	CH1/CH2/ ECS	CH2	ECS	CH1 low	Mél. fermé
13	Erreur	CH1/CH2	CH2	Mél. ouvert	CH1 low	Mél. fermé

NE PAS générer de demande ECS dans la configuration 13 !!

Remarque à caractère général

- **Les configurations 2 à 5 sont destinées à des installations en cascade. Veuillez vous reporter au** **"VOLUME 3 - Installations en Cascade"**

CONFIGURATION PRÉRÉGLÉE 1

Configuration de pompe N° 1

Flex 4 ERR	Flex 6 P4	Flex 3 P3	Flex 2 DHW	Flex 1 CH	Flex 5 FL
Erreur	CH2	CH1/CH2/ECS	ECS	CH1	Flamme

Circuit chauffage haute température, éventuellement avec sonde de température extérieure et thermostat d'ambiance optionnels, sans circuit ECS.

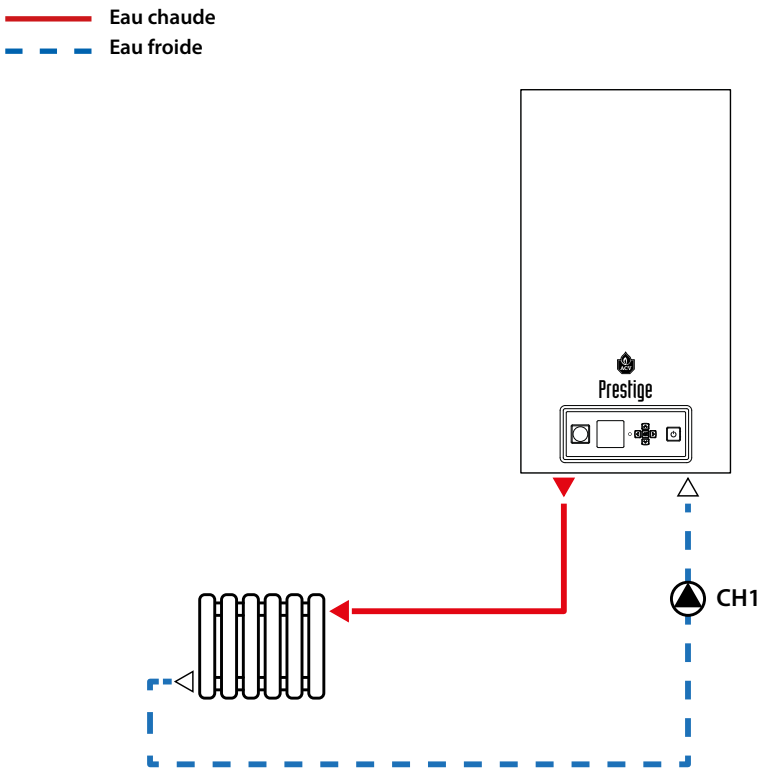

Borniers électriques	Nom de borne --> raccordée à	
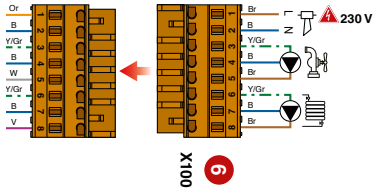	..... ERR	--> Erreur (Alarme)
	..... DHW	--> Néant
	..... CH	--> Pompe CH
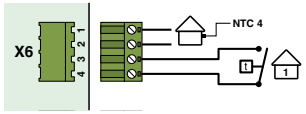	..... Sonde de temp. ext. optionnelle	
	..... Thermostat d'ambiance optionnel	

Réglages de l'interface ACVMax à l'aide du menu installateur (code installateur requis, voir «Code installateur») :

Ecran princ.	Ecran sec.	Elément	Sous-élém.	Sélection
		Modèle		Prestige Solo (Préréglé)
		Ajustement pompes	Config. pompe préréglée	Config 1
		Activation CH		Activé ( )
		Demande		Thermostat & régul. ext.
		Activation ECS		Désactivé ( )

FR

Circuit chauffage haute température équipé de circulateurs sur les circuits retour, éventuellement avec sonde de température extérieure et thermostat d'ambiance optionnels, avec circuit ECS.

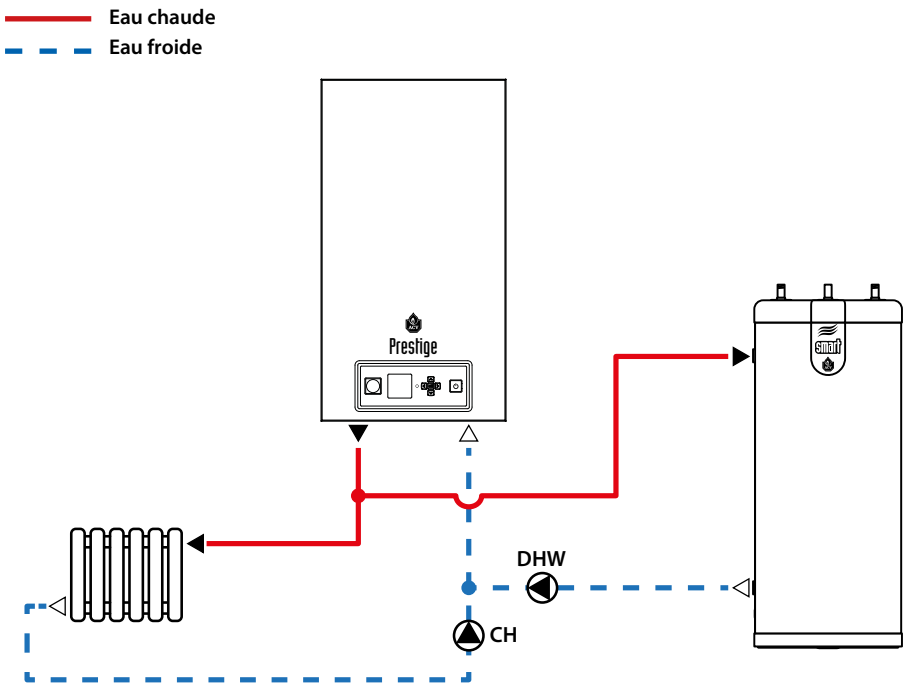

Configuration de pompe N° 1

Flex 4 ERR	Flex 6 P4	Flex 3 P3	Flex 2 DHW	Flex 1 CH	Flex 5 FL
Erreur	CH2	CH1/CH2/ECS	ECS	CH1	Flamme

Borniers électriques	Nom de borne --> raccordée à	
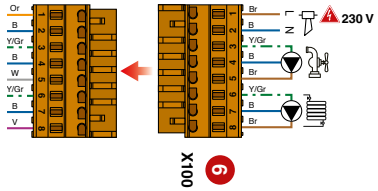	..... ERR	--> Erreur (Alarme)
	..... DHW	--> Pompe ECS
	..... CH	--> pompe CH
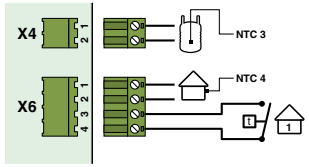	..... Sonde ECS (NTC3)	
	..... Sonde de temp. ext. optionnelle (NTC4)	
	..... Thermostat d'ambiance optionnel	

Réglages de l'interface ACVMax à l'aide du menu installateur (code installateur requis, voir «Code installateur») :

Ecran princ.	Ecran sec.	Elément	Sous-élém.	Sélection
		Modèle		Prestige Solo (Préréglé)
		Ajustement pompes	Config. pompe préréglée	Config 1
		Activation CH		Activé ( )
		Circuit CH2		Désactivé
		Demande		Thermostat & régul. ext.
		Activation ECS		Activé ( )
		Demande		Sonde

Circuit chauffage haute température équipé de circulateurs sur les circuits de départ, éventuellement avec sonde de température extérieure et thermostat d'ambiance optionnels, avec circuit ECS.

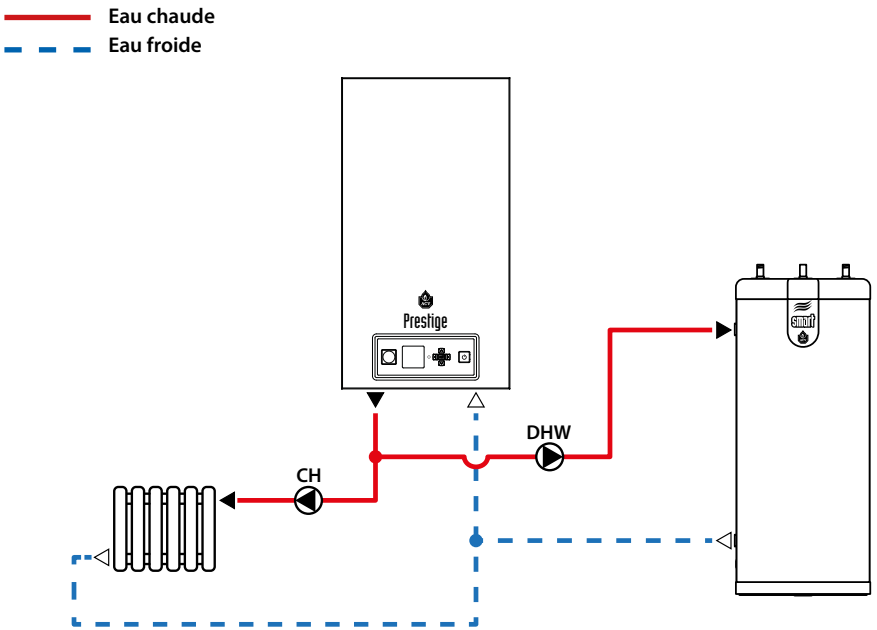

Configuration de pompe N° 1

Flex 4 ERR	Flex 6 P4	Flex 3 P3	Flex 2 ECS	Flex 1 CH	Flex 5 FL
Erreur	CH2	CH1/CH2/ECS	ECS	CH1	Flamme

Borniers électriques	Nom de borne --> raccordée à	
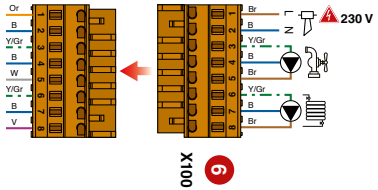	..... ERR	--> Erreur (Alarme)
	..... DHW	--> Pompe ECS
	..... CH	--> Pompe CH
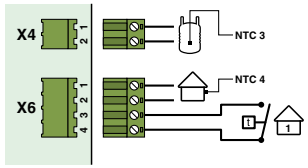	..... Sonde ECS (NTC3)	
	..... Sonde de temp. ext. optionnelle (NTC4)	
	..... Thermostat d'ambiance optionnel	

Réglages de l'interface ACVMax à l'aide du menu installateur (code installateur requis, voir «Code installateur») :

Ecran princ.	Ecran sec.	Elément	Sous-élém.	Sélection
		Modèle		Prestige Solo (Préréglé)
		Ajustement pompes	Config. pompe préré-glée	Config 1
		Activation CH		Activé ( )
		Circuit CH2		Désactivé
		Demande		Thermostat & régul. ext.
		Activation ECS		Activé ( )
		Demande		Sonde

FR

Circuit chauffage haute température équipé de circulateurs sur les circuits départ, éventuellement avec sonde de température extérieure et thermostat d'ambiance optionnels, avec circuit ECS.

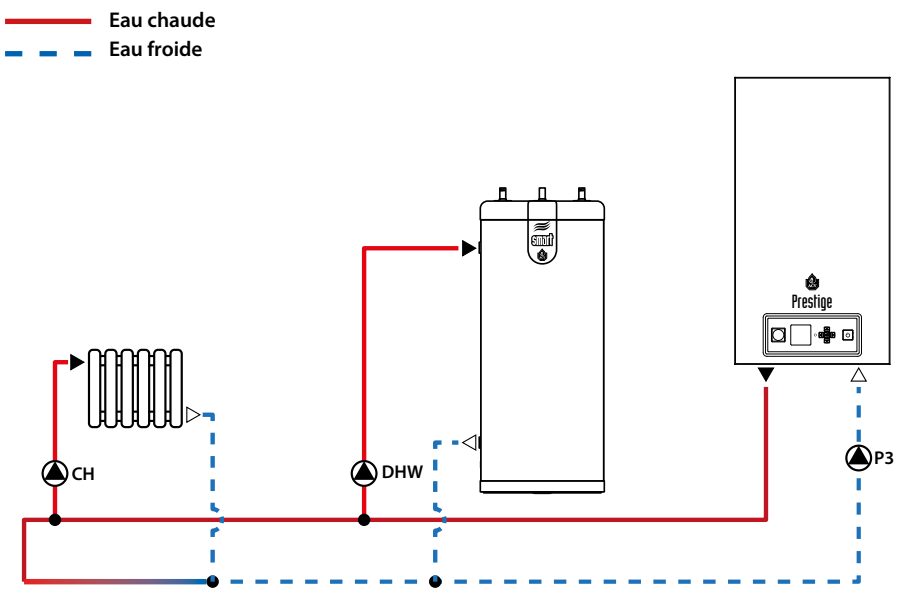

Configuration de pompe N° 1

Flex 4 ERR	Flex 6 P4	Flex 3 P3	Flex 2 DHW	Flex 1 CH	Flex 5 FL
Erreur	CH2	CH1/CH2/ECS	ECS	CH1	Flamme

Borniers électriques	Nom de borne --> raccordée à	
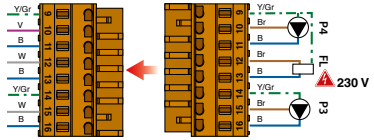	..... P4	--> Néant
	..... FL	--> Détection de flamme
	..... P3	--> Pompe P3
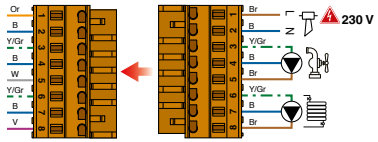	..... ERR	--> Erreur (Alarme)
	..... DHW	--> Pompe ECS
	..... CH	--> Pompe CH
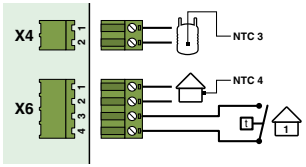	..... Sonde ECS (NTC3)	
	..... Sonde de temp. ext. optionnelle (NTC4)	
	..... Thermostat d'ambiance optionnel	

Réglages de l'interface ACVMax à l'aide du menu installateur (code installateur requis, voir «Code installateur») :

Ecran princ.	Ecran sec.	Elément	Sous-élém.	Sélection
		Modèle		Prestige Solo (Préréglé)
		Ajustement pompes	Config. pompe préréglée	Config 1
		Activation CH		Activé ( )
		Circuit CH2		Désactivé
		Demande		Thermostat & régul. ext.
		Activation ECS		Activé ( )
		Demande		Sonde

Circuits chauffage haute température, avec pompes de charge additionnelles, éventuellement avec sonde de température extérieure et thermostat d'ambiance optionnels, et avec circuit ECS.

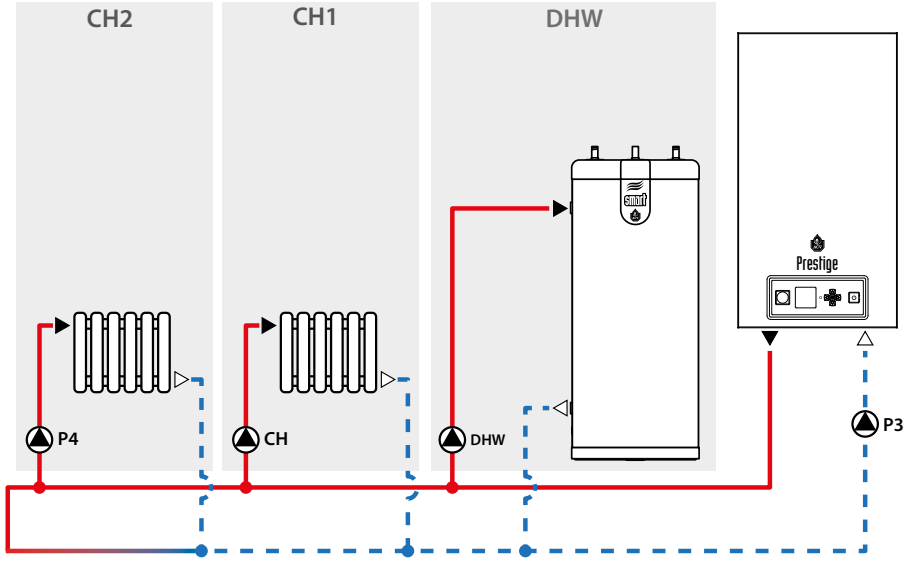

Eau chaude
Eau froide

Configuration de pompe N° 1

Flex 4 ERR	Flex 6 P4	Flex 3 P3	Flex 2 DHW	Flex 1 CH	Flex 5 FL
Erreur	CH2	CH1/CH2/ECS	ECS	CH1	Flamme

Borniers électriques	Nom de borne --> raccordée à	
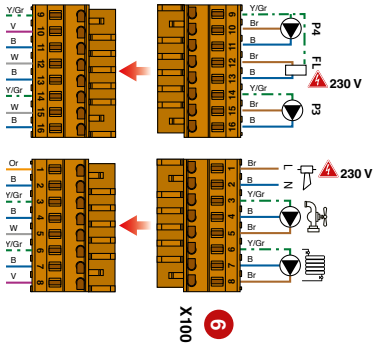	..... P4	--> pompe P4 (circuit CH2)
	..... FL	--> Détection de flamme
	..... P3	--> Pompe P3
	..... ERR	--> Erreur (Alarme)
	..... DHW	--> Pompe ECS
	..... CH	--> Pompe CH (Circuit CH1)
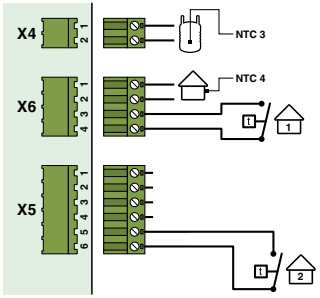	..... Sonde ECS (NTC3)	
	..... Sonde de temp. ext. optionnelle (NTC4)	
	..... Thermostat d'ambiance optionnel 1	
	..... Thermostat d'ambiance optionnel 2	

Réglages de l'interface ACVMax à l'aide du menu installateur (code installateur requis, voir «Code installateur») :

Ecran princ.	Ecran sec.	Elément	Sous-élém.	Sélection
		Modèle		Prestige Solo (Préréglé)
		Ajustement pompes	Config. pompe préré-glée	Config 1
		Activation CH		Activé ( )
		Circuit CH2		Activé
		Demande		Thermostat & régul. ext.
		Activation ECS		Activé ( )
		Demande		Sonde

FR

Circuits chauffage haute température, avec pompes de charge additionnelles, éventuellement avec sonde de température extérieure et thermostat d'ambiance optionnels, et avec circuit ECS.

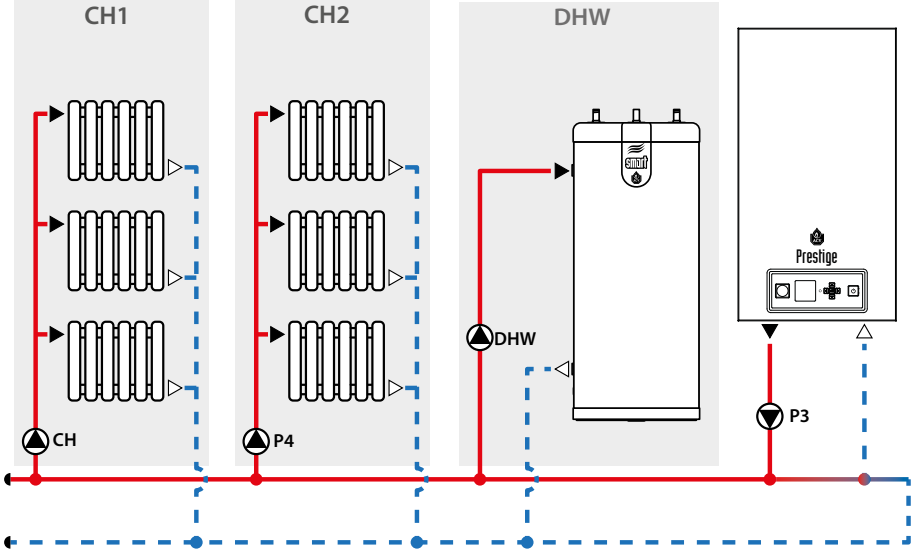

Eau chaude
Eau froide

Configuration de pompe N° 1

Flex 4 ERR	Flex 6 P4	Flex 3 P3	Flex 2 ECS	Flex 1 CH	Flex 5 FL
Erreur	CH2	CH1/CH2/ECS	ECS	CH1	Flamme

Borniers électriques	Nom de borne --> raccordée à	
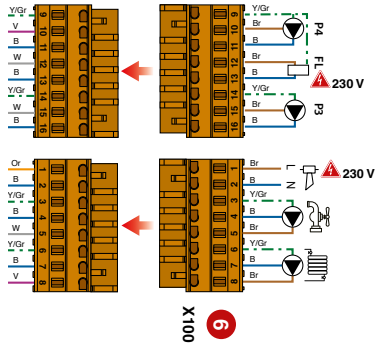	..... P4	--> pompe P4 (circuit CH2)
	..... FL	--> Détection de flamme
	..... P3	--> Pompe P3
	..... ERR	--> Erreur (Alarme)
	..... DHW	--> Pompe ECS
	..... CH	--> Pompe CH (Circuit CH1)
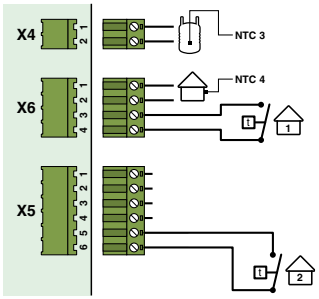	..... Sonde ECS (NTC3)	
	..... Sonde de temp. ext. optionnelle (NTC4)	
	..... Thermostat d'ambiance optionnel 1	
	..... Thermostat d'ambiance optionnel 2	

Réglages de l'interface ACVMax à l'aide du menu installateur (code installateur requis, voir «Code installateur») :

Ecran princ.	Ecran sec.	Elément	Sous-élém.	Sélection
		Modèle		Prestige Solo (Préréglé)
		Ajustement pompes	Config. pompe préréglée	Config 1
		Activation CH		Activé
		Circuit CH2		Activé
		Demande		Thermostat & régul. ext.
		Activation ECS		Activé
		Demande		Sonde

CONFIGURATION PRÉRÉGLÉE 4

Configuration de pompe N° 4

Flex 4 ERR	Flex 6 P4	Flex 3 P3	Flex 2 DHW	Flex 1 CH	Flex 5 FL
Erreur	CH2	CH1/CH2	ECS	CH1	Flamme

Circuits chauffage haute température, avec pompes de charge additionnelles, éventuellement avec sonde de température extérieure et thermostat d'ambiance optionnels, et avec circuit ECS.

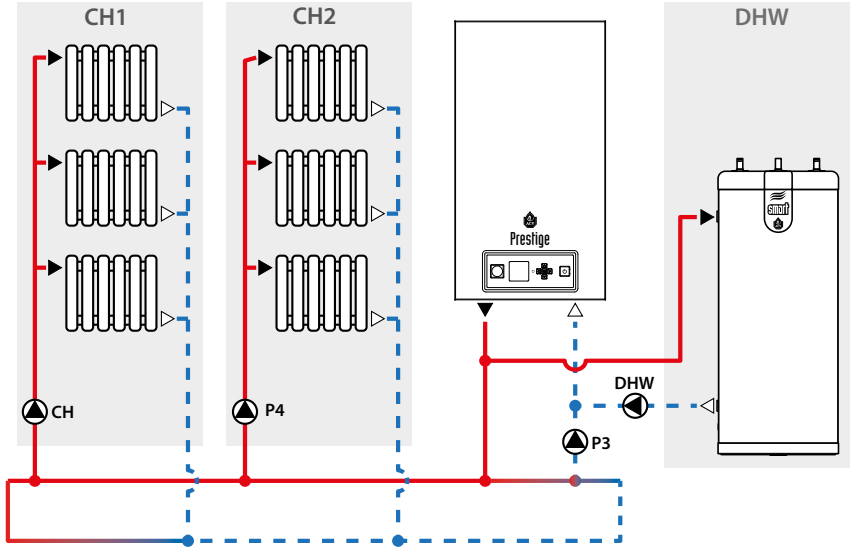

Eau chaude
Eau froide

Borniers électriques	Nom de borne --> raccordée à	
	..... P4	--> pompe P4 (circuit CH2)
	..... FL	--> Détection de flamme
	..... P3	--> Pompe P3
	..... ERR	--> Erreur (Alarme)
	..... DHW	--> Pompe ECS
	..... CH	--> Pompe CH (Circuit CH1)

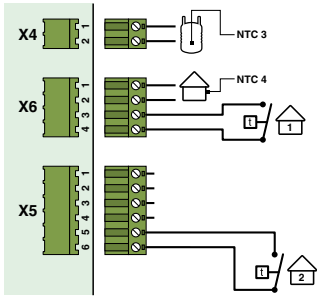

..... Sonde ECS (NTC3)

..... Sonde de temp. ext. optionnelle (NTC4)

..... Thermostat d'ambiance optionnel 1

..... Thermostat d'ambiance optionnel 2

Réglages de l'interface ACVMax à l'aide du menu installateur (code installateur requis, voir «Code installateur») :

Ecran princ.	Ecran sec.	Elément	Sous-élém.	Sélection
		Modèle		Prestige Solo (Préréglé)
		Ajustement pompes	Config. pompe préréglée	Config 4
		Activation CH		Activé
		Circuit CH2		Activé
		Demande		Thermostat & régul. ext.
		Activation ECS		Activé
		Demande		Sonde

FR

Circuits chauffage haute température, avec pompe de charge additionnelle, éventuellement avec sonde de température extérieure et thermostats d'ambiance optionnels, et avec circuit ECS.

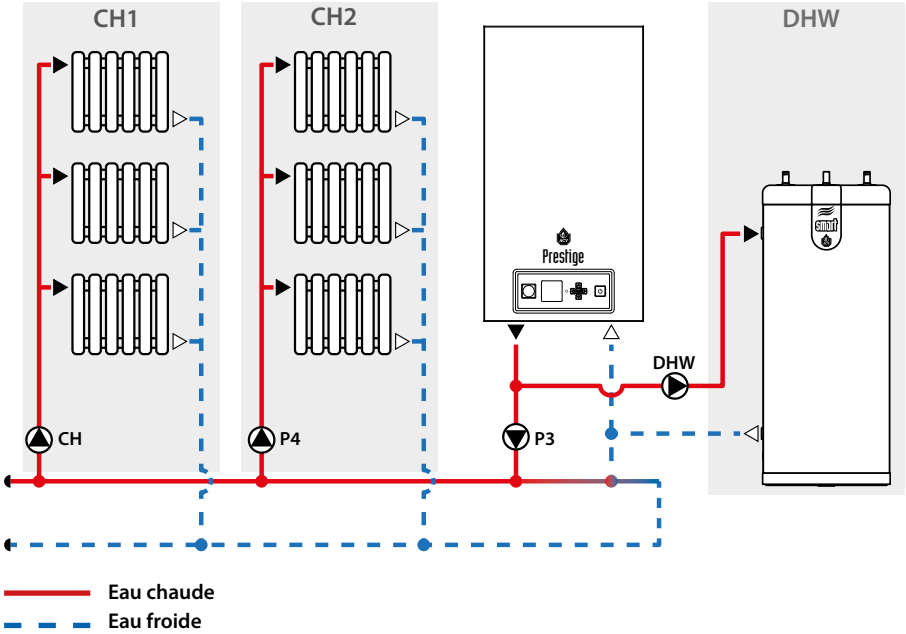

Configuration de pompe N° 4

Flex 4 ERR	Flex 6 P4	Flex 3 P3	Flex 2 DHW	Flex 1 CH	Flex 5 FL
Erreur	CH2	CH1/CH2	ECS	CH1	Flamme

Borniers électriques	Nom de borne --> raccordée à	
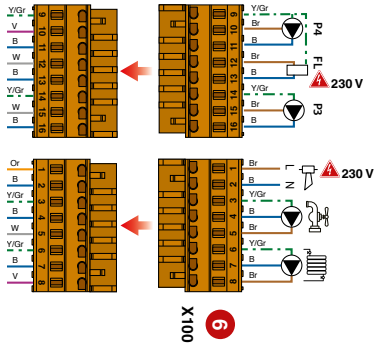	..... P4	--> pompe P4 (circuit CH2)
	..... FL	--> Détection de flamme
	..... P3	--> Pompe P3
	..... ERR	--> Erreur (Alarme)
	..... DHW	--> Pompe ECS
	..... CH	--> Pompe CH (Circuit CH1)
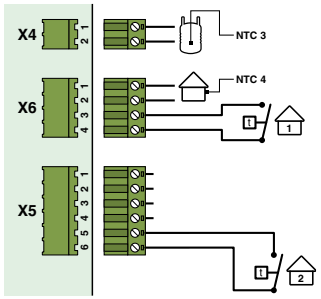	..... Sonde ECS (NTC3)	
	..... Sonde de temp. ext. optionnelle (NTC4)	
	..... Thermostat d'ambiance optionnel 1	
	..... Thermostat d'ambiance optionnel 2	

Réglages de l'interface ACVMax à l'aide du menu installateur (code installateur requis, voir «Code installateur») :

Ecran princ.	Ecran sec.	Elément	Sous-élém.	Sélection
		Modèle		Prestige Solo (Préréglé)
		Ajustement pompes	Config. pompe préréglée	Config 4
		Activation CH		Activé
		Circuit CH2		Activé
		Demande		Thermostat & régul. ext.
		Activation ECS		Activé
		Demande		Sonde

CONFIGURATION PRÉRÉGLÉE 3

Configuration de pompe N° 3

Flex 4 ERR	Flex 6 P4	Flex 3 P3	Flex 2 DHW	Flex 1 CH	Flex 5 FL
Erreur		CH1/CH2	ECS	CH1/CH2	Flamme

Circuits haute température régulés au moyen d'électrovannes, avec pompes de charge additionnelles, éventuellement équipés d'une sonde de température extérieure et d'un thermostat d'ambiance optionnels et avec circuit ECS.

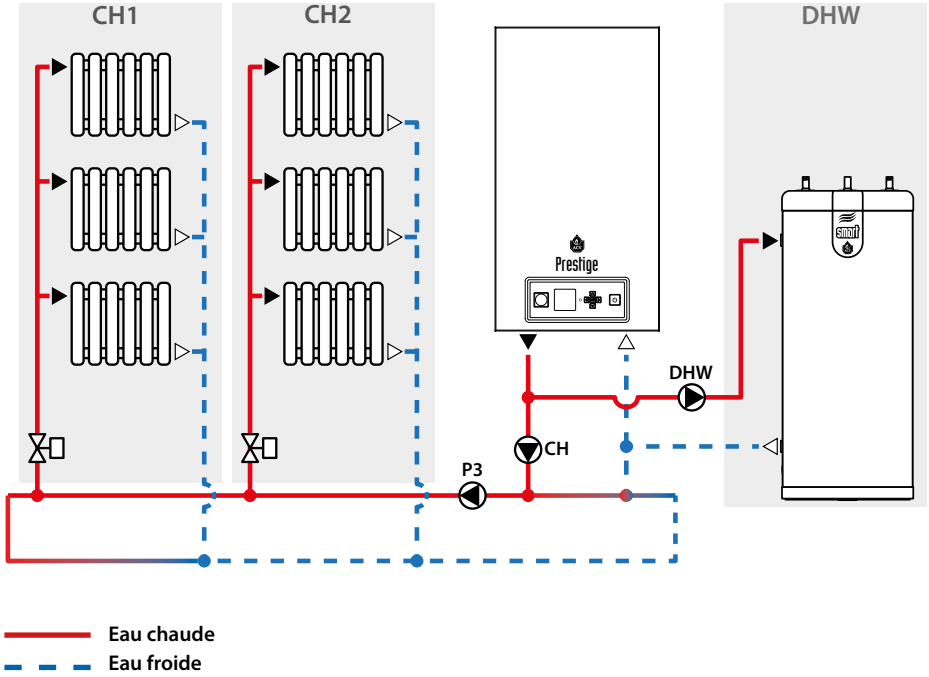

Borniers électriques	Nom de borne --> raccordée à	
	..... P4	--> Néant
	..... FL	--> Détection de flamme
	..... P3	--> Pompe P3
	..... ERR	--> Erreur (Alarme)
	..... DHW	--> Pompe ECS
	..... CH	--> Pompe CH

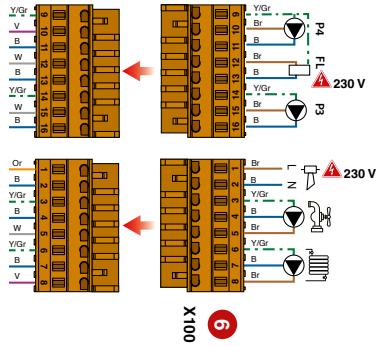

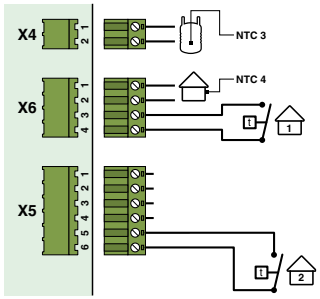

..... Sonde ECS (NTC3)

..... Sonde de temp. ext. optionnelle (NTC4)

..... Thermostat d'ambiance optionnel 1

..... Thermostat d'ambiance optionnel 2

Réglages de l'interface ACVMax à l'aide du menu installateur (code installateur requis, voir «Code installateur») :

Ecran princ.	Ecran sec.	Elément	Sous-élém.	Sélection
		Modèle		Prestige Solo (Préréglé)
		Ajustement pompes	Config. pompe préréglée	Config 3
		Activation CH		Activé ( )
		Circuit CH2		Activé
		Demande		Thermostat & régul. ext.
		Activation ECS		Activé ( )
		Demande		Sonde

FR

Circuits haute température régulés au moyen d'électrovannes, avec pompes de charge additionnelles, éventuellement équipés d'une sonde de température extérieure et d'un thermostat d'ambiance optionnels et avec circuit ECS.

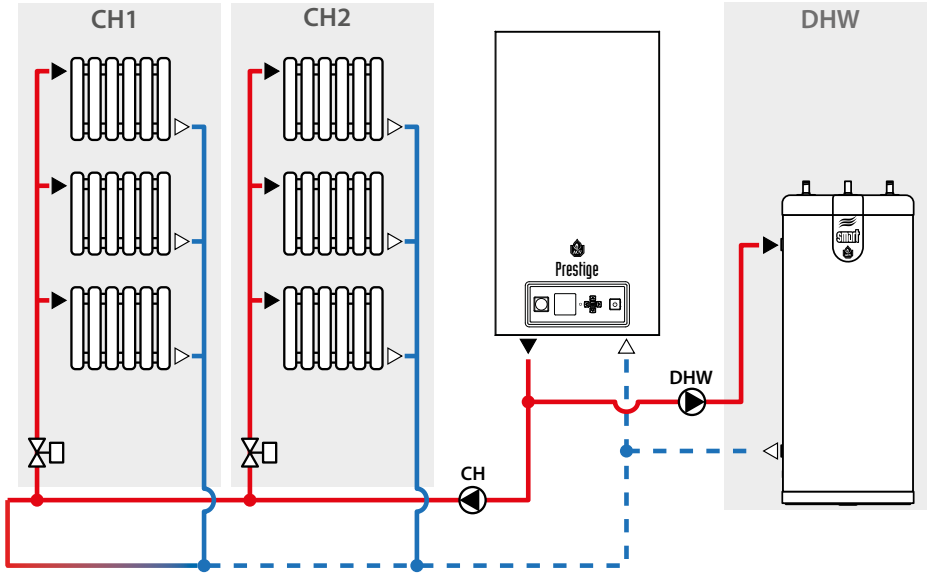

Eau chaude
Eau froide

Borniers électriques	Nom de borne --> raccordée à	
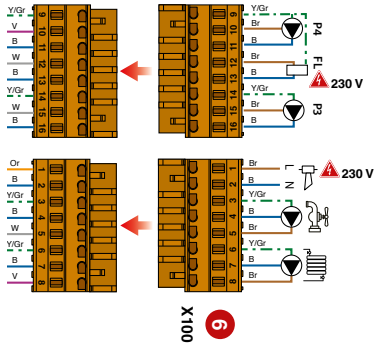	..... P4	--> Néant
	..... FL	--> Détection de flamme
	..... P3	--> Néant
	..... ERR	--> Erreur (Alarme)
	..... DHW	--> Pompe ECS
	..... CH	--> Pompe CH
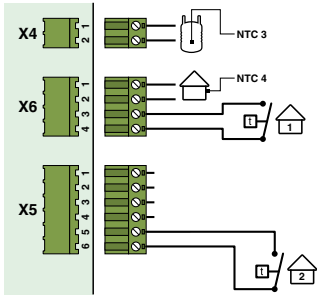	..... Sonde ECS (NTC3)	
	..... Sonde de temp. ext. optionnelle (NTC4)	
	..... Thermostat d'ambiance optionnel 1	
	..... Thermostat d'ambiance optionnel 2	

Réglages de l'interface ACVMax à l'aide du menu installateur (code installateur requis, voir «Code installateur») :

Ecran princ.	Ecran sec.	Elément	Sous-élém.	Sélection
		Modèle		Prestige Solo (Préréglé)
		Ajustement pompes	Config. pompe préré-glée	Config 3
		Activation CH		Activé
		Demande		Thermostat & régul. ext.
		Circuit CH2		Activé
		Activation ECS		Activé
		Demande		Sonde

Configuration de pompe N° 3

Flex 4 ERR	Flex 6 P4	Flex 3 P3	Flex 2 DHW	Flex 1 CH	Flex 5 FL
Erreur		CH1/CH2	ECS	CH1/CH2	Flamme

CONFIGURATION PRÉRÉGLÉE 7

Configuration de pompe N° 7

Flex 4 ERR	Flex 6 P4	Flex 3 P3	Flex 2 DHW	Flex 1 CH	Flex 5 FL
Erreur	CH1/CH2	Mél. ouvert	ECS	CH1 low	Mél. fermé

Circuits de chauffage haute et basse températures, circuit basse température avec vanne 3 voies motorisée, régulation d'ambiance sur le circuit chauffage (CH1) et éventuellement une seconde régulation d'ambiance, avec éventuellement une sonde de température extérieure, sans circuit ECS.

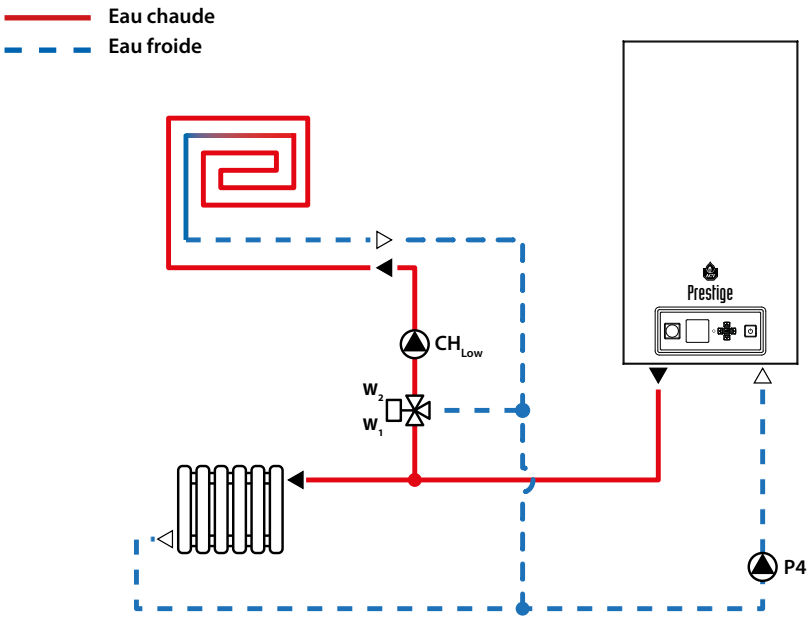

Recommandations essentielles au bon fonctionnement de l'installation

- **La sonde de température qui régule le circuit basse température n'est pas représentée sur le schéma, mais veiller à en installer une (utiliser le kit de câblage additionnel prévu à cet effet).**
- **Le thermostat de sécurité qui protège le circuit basse température n'est pas représenté sur le schéma hydraulique, mais veiller à en installer un (raccordement à la borne X20, rep. 13 sur le schéma électrique des Prestige 42-50-75-100-120 Solo).**

Borniers électriques	Nom de borne --> raccordée à	
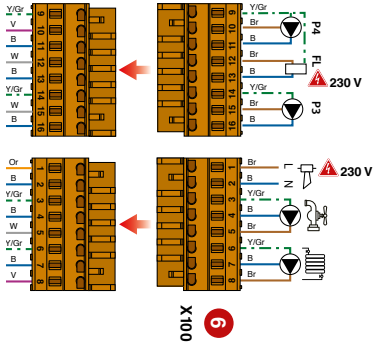	..... P4	--> Pompe P4
	..... FL	--> FERMETURE vanne 3 voies motorisée
	..... P3	--> OUVERTURE vanne 3 voies motorisée
	..... ERR	--> Erreur (Alarme)
	..... DHW	--> Néant
	..... CH	--> Pompe CH (circuit basse temp.)

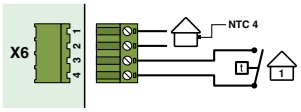

..... Sonde de temp. ext. optionnelle (NTC4)

..... Thermostat d'ambiance optionnel 1*

***Le thermostat d'ambiance 1 régule toujours le circuit basse température.**

Réglages de l'interface ACVMax à l'aide du menu installateur (code installateur requis, voir «Code installateur») :

Ecran princ.	Ecran sec.	Elément	Sous-élém.	Sélection
		Modèle		Prestige Solo (Préréglé)
		Ajustement pompes	Config. pompe préréglée	Config 7
		Activation CH		Activé ( )
		Demande		Thermostat & régul. ext.
		Circuit CH2		Activé
		Activation ECS		Activé ( )
		Demande		Sonde

FR

Circuits de chauffage haute et basse températures, circuit basse température avec vanne 3 voies motorisée, régulation d'ambiance sur le circuit chauffage (CH1) et éventuellement une seconde régulation d'ambiance, avec éventuellement une sonde de température extérieure, avec circuit ECS.

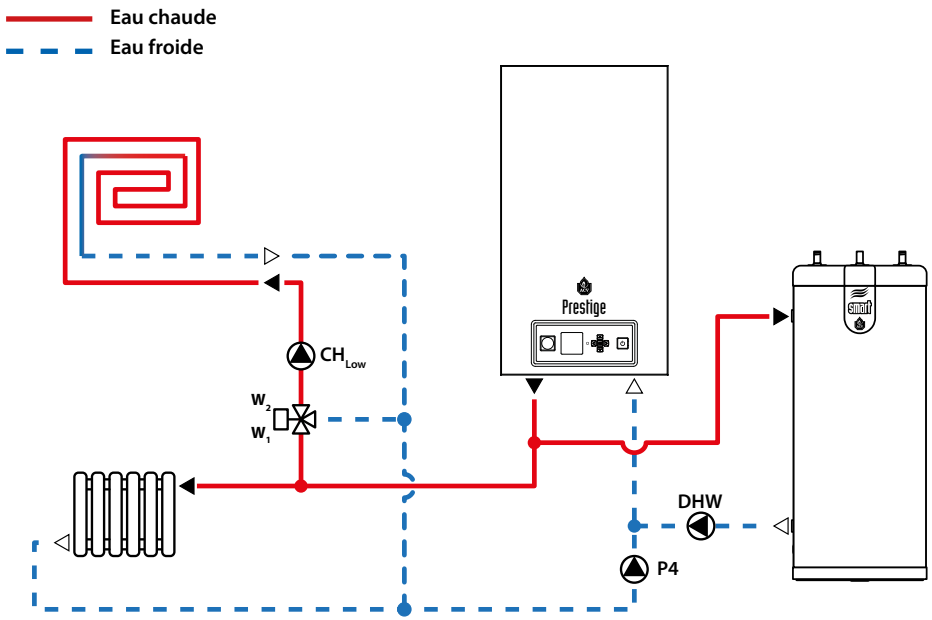

Borniers électriques	Nom de borne --> raccordée à	
	..... P4	--> Pompe P4
	..... FL	--> FERMETURE vanne 3 voies motorisée
	..... P3	--> OUVERTURE vanne 3 voies motorisée
	..... ERR	--> Erreur (Alarme)
	..... DHW	--> Pompe ECS
	..... CH	--> Pompe CH (circuit basse temp.)

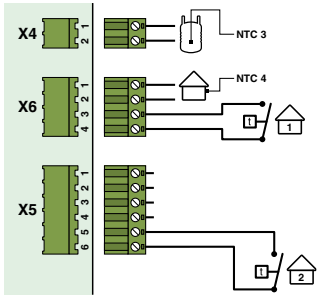

..... Sonde ECS (NTC3)

..... Sonde de temp. ext. optionnelle (NTC4)

..... Thermostat d'ambiance optionnel 1*

..... Thermostat d'ambiance optionnel 2

***Le thermostat d'ambiance 1 régule toujours le circuit basse température.**

Configuration de pompe N° 7

Flex 4 ERR	Flex 6 P4	Flex 3 P3	Flex 2 ECS	Flex 1 CH	Flex 5 FL
Erreur	CH1/CH2	Mél. ouvert	ECS	CH1 low	Mél. fermé

Réglages de l'interface ACVMax à l'aide du menu installateur (code installateur requis, voir «Code installateur») :

Ecran princ.	Ecran sec.	Elément	Sous-élém.	Sélection
		Modèle		Prestige Solo (Préréglé)
		Ajustement pompes	Config. pompe préré-glée	Config 7
		Activation CH		Activé ( )
		Demande		Thermostat & régul. ext.
		Circuit CH2		Activé
		Activation ECS		Activé ( )
		Demande		Sonde

CONFIGURATION PRÉRÉGLÉE 9

☞ **Ne pas utiliser cette configuration, car elle n'est pas activée.**

FR

CONFIGURATION PRÉRÉGLÉE 12

Configuration de pompe N° 12

Flex 4 ERR	Flex 6 P4	Flex 3 P3	Flex 2 DHW	Flex 1 CH	Flex 5 FL
Mél. ouvert	CH1/CH2/ECS	CH2	ECS	CH1 low	Mél. fermé

Circuit de chauffage haute et basse température, éventuellement avec sonde de température extérieure et thermostat d'ambiance optionnels, et avec circuit ECS.

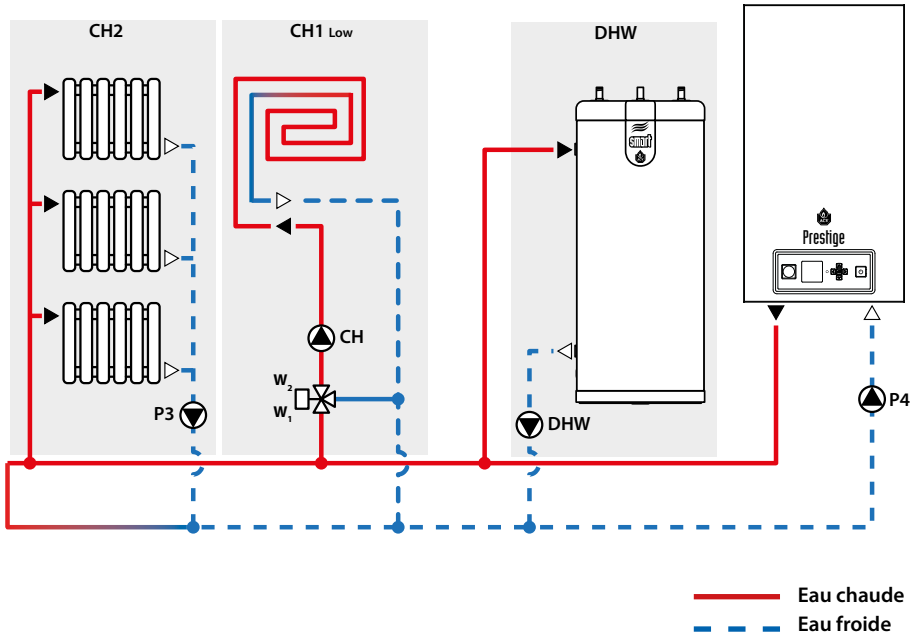

Borniers électriques	Nom de borne --> raccordée à	
	..... P4	--> Pompe P4
	..... FL	--> FERMETURE vanne 3 voies motorisée
	..... P3	--> pompe P3 (circuit CH2)
	..... ERR	--> OUVERTURE vanne 3 voies motorisée
	..... DHW	--> Pompe ECS
	..... CH	--> Pompe CH (circuit basse temp.)

X100

X4 NTC 3 ..... Sonde ECS (NTC3)

X6 NTC 4 ..... Sonde de temp. ext. optionnelle (NTC4)

..... Thermostat d'ambiance optionnel 1*

***Le thermostat d'ambiance 1 régule toujours le circuit basse température.**

Réglages de l'interface ACVMax à l'aide du menu installateur (code installateur requis, voir «Code installateur») :

Ecran princ.	Ecran sec.	Elément	Sous-élém.	Sélection
		Modèle		Prestige Solo (Préréglé)
		Ajustement pompes	Config. pompe préré-glée	Config 12
		Activation CH		Activé
		Demande		Thermostat & régul. ext.
		Circuit CH2		Activé
		Activation ECS		Activé
		Demande		Sonde

CARACTÉRISTIQUES ÉLECTRIQUES - HEATMASTER® 25-35-45 TC ET WATERMASTER 25 - 35 - 45, HEATMASTER® 25 C

S. Elec

Caractéristiques principales			HeatMaster TC / WaterMaster 25	35	45
Tension nominale		V~	230	230	230
Fréquence nominale		Hz	50	50	50
Consommation électrique	Max.	W	95	111	126
	Min.	W	19	30	40
Consommation électrique à 30% de charge		W	24	34	45
Consommation électrique en veille		W	3	3	3
Intensité nominale (Fusible)		A	16	16	16
Classe			IP 20	IP 20	IP 20

Caractéristiques principales			HeatMaster 25C
Tension nominale		V~	230
Fréquence nominale		Hz	50
Consommation électrique	Max.	W	95
	Min.	W	19
Consommation électrique à 30% de charge		W	24
Consommation électrique en veille		W	3
Intensité nominale (Fusible)		A	16
Classe			IP 20

Légende

1. Fiche d'alimentation 230 V
2. Masse
3. Interrupteur principal marche/arrêt
4. Vanne gaz rectifiée
5. Alimentation brûleur
6. Bornier pour éléments optionnels
   : Alarm (ERR) **HAUTE TENSION (230 V c.a.)**
   : Pompe de charge circuit ECS (DHW)
7. Bornier pour éléments optionnels
   : Pompe (bornes P3 et P4) **HAUTE TENSION (230 V c.a.)**
   : Borne Flame (borne à usage multiple, en fonction de la configuration)
8. PWM pompe modulante
9. Fiche PWM du brûleur
10. Sonde de température fumées - NTC5
11. Sonde température retour - NTC2
12. Sonde température départ - NTC1
13. NTC - circuit basse température

Dans les chaudières fabriquées avant mi-2019, pour le raccordement de la sonde du circuit basse température, raccorder les fils noirs partant des bornes 1 & 6 en X3 aux bornes 3 & 4 en X20.

14. Thermostat de sécurité
15. Pressostat manque d'eau
16. PCB (Ecran)
17. Fiche de programmation ACVMax
18. Modbus A & B (option)
19. Sonde sanitaire - NTC3
20. Sonde de température extérieure - NTC4 (option)
21. Thermostat d'ambiance 1 (option)
22. 0-10 Volt (option)
23. Thermostat d'ambiance 2 (option)
24. Raccordement pour Interface Control Unit
25. Câble d'allumage et d'ionisation
26. Fusible 5AT temporisé (3x) pour circuits internes et optionnels*

* Fusible temporisé 5AT (2X) pour circuits internes et raccordement des circuits CH, DHW et Flame + Fusible temporisé 5AT (1x) pour le raccordement des circuits Alarme, P3 et P4 (connecteur P14).

2 fusibles 5AT temporisés de rechange sont stockés à l'arrière du boîtier électrique, pour remplacer les fusibles si nécessaire.

FR

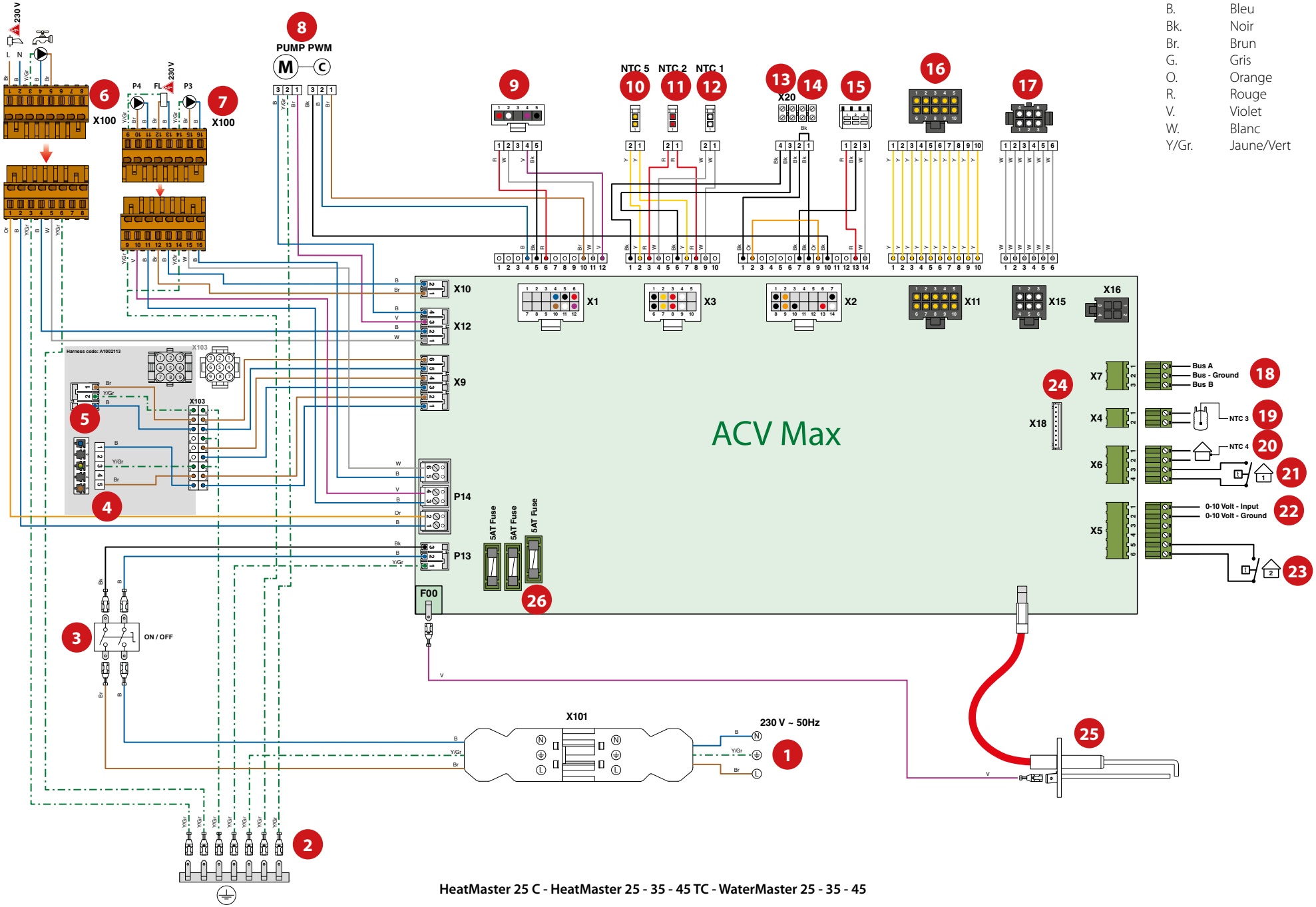

HeatMaster 25 C - HeatMaster 25 - 35 - 45 TC - WaterMaster 25 - 35 - 45

B.	Bleu
Bk.	Noir
Br.	Brun
G.	Gris
O.	Orange
R.	Rouge
V.	Violet
W.	Blanc
Y/Gr.	Jaune/Vert

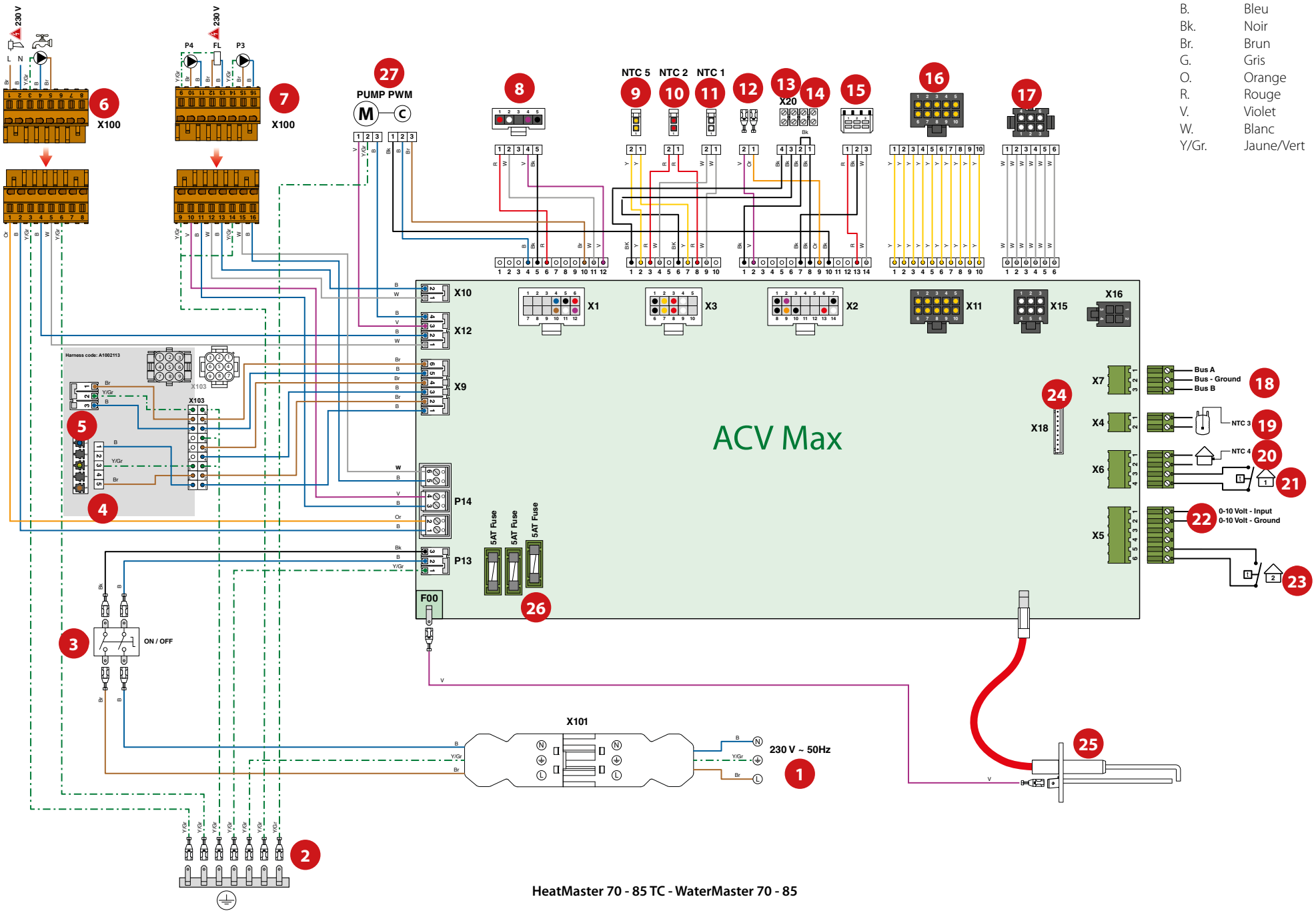

HeatMaster 70 - 85 TC - WaterMaster 70 - 85

FR

CARACTÉRISTIQUES ÉLECTRIQUES - HEATMASTER® 70-85 TC, WATERMASTER 70 - 85

S. Elec

Caractéristiques principales			HeatMaster TC / WaterMaster 70	85
Tension nominale		V~	230	230
Fréquence nominale		Hz	50	50
Consommation électrique	Max.	W	210	266
	Min.	W	50	46
Consommation électrique à 30% de charge		W	55	51
Consommation électrique en veille		W	3	3
Intensité nominale (Fusible)		A	16	16
Classe			IP 20	IP 20

CARACTÉRISTIQUES ÉLECTRIQUES - HEATMASTER® 120 TC, WATERMASTER 120

S. Elec

Caractéristiques principales			HeatMaster TC / WaterMaster 120
Tension nominale		V~	230
Fréquence nominale		Hz	50
Consommation électrique	Max.	W	327
	Min.	W	70
Consommation électrique à 30% de charge		W	74
Consommation électrique en veille		W	4
Intensité nominale (Fusible)		A	16
Classe			IP 20

Légende

1. Fiche d'alimentation 230 V
2. Masse
3. Interrupteur principal marche/arrêt
4. Vanne gaz
5. Alimentation brûleur
6. Bornier pour éléments optionnels
   - : Alarme (borne ERR) **HAUTE TENSION (230 V c.a.)**
   - : Pompe de charge circuit ECS (borne DHW)
7. Bornier pour éléments optionnels
   - : Pompe (bornes P3 et P4)
   - : Borne Flame (borne à usage multiple, en fonction de la configuration) **HAUTE TENSION (230 V c.a.)**
8. Fiche PWM du brûleur
9. Sonde de température fumées - NTC5
10. Sonde température retour - NTC2
11. Sonde température départ - NTC1
12. Pressostat gaz
13. NTC circuit basse température

Pour le raccordement de la sonde du circuit basse température, raccorder les fils noirs partant des bornes 1 & 6 en X3 aux bornes 3 & 4 en X20.

14. Thermostat de sécurité
15. Pressostat manque d'eau
16. PCB (Ecran)
17. Fiche de programmation ACVMax
18. Modbus A & B (option)
19. Sonde sanitaire - NTC3
20. Sonde de température extérieure - NTC4 (option)
21. Thermostat d'ambiance 1 (option)
22. 0-10 Volt (option)
23. Thermostat d'ambiance 2 (option)
24. Câble d'allumage et d'ionisation
25. Raccordement pour Interface Control Unit (option)
26. Fusible 5AT temporisé (3x) pour circuits internes et optionnels*
27. PWM pompe modulante

* Fusible temporisé 5AT (2X) pour circuits internes et raccordement des circuits CH, DHW et Flame + Fusible temporisé 5AT (1x) pour le raccordement des circuits Alarme, P3 et P4 (connecteur P14).

2 fusibles 5AT temporisés de rechange sont stockés à l'arrière du boîtier électrique, pour remplacer les fusibles si nécessaire.

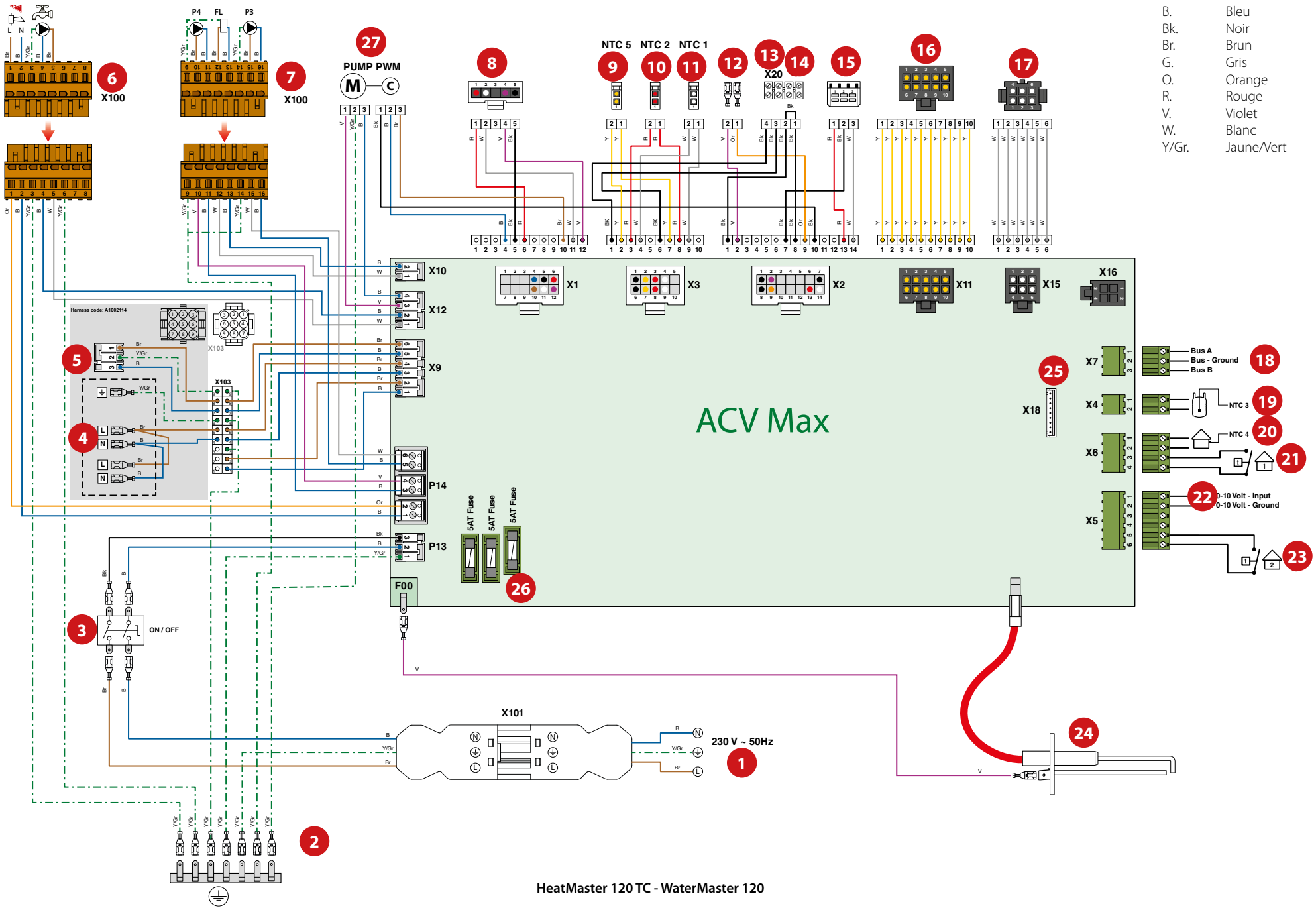

HeatMaster 120 TC - WaterMaster 120

CARACTÉRISTIQUES ÉLECTRIQUES HEATMASTER® 201

			HM 201
Caractéristiques principales			
Tension nominale		V~	230
Fréquence nominale		Hz	50
Consommation électrique	Max.	W	525
	Min.	W	210
Consommation électrique à 30% de charge		W	240
Consommation électrique en veille		W	5
Intensité nominale (Fusible)		A	10
Classe		IP	40

Légende

1. Interrupteur principal marche/arrêt
2. Vanne gaz
3. Alimentation brûleur
4. Masse
5. Fiche PWM du brûleur
6. Sonde température retour - NTC2
7. Sonde température départ - NTC1
8. NTC - circuit basse température

   Pour le raccordement de la sonde du circuit basse température, raccorder les fils noirs partant des bornes 1 & 6 en X3 aux bornes 3 & 4 en X20.
9. Thermostat de sécurité
10. Pressostat manque d'eau
11. PCB (Écran)
12. Fiche de programmation ACVMax
13. Modbus A & B (option)
14. Sonde sanitaire - NTC3
15. Sonde de température extérieure - NTC4 (option)
16. Thermostat d'ambiance 1 (option)
17. 0-10 Volt (option)
18. Thermostat d'ambiance 2 (option)
19. Câble d'allumage et d'ionisation
20. Raccordement pour Interface Control Unit (option)
21. Fusible 5AT temporisé (3x) pour circuits internes et optionnels*
22. Bornier :
    - Alimentation **HAUTE TENSION (230 V c.a.)**
    - Pompe
    - ECS
    - Alarme
    - CH
    - Flamme
    - Pompe

* Fusible temporisé 5AT (2X) pour circuits internes et raccordement des circuits CH, DHW et Flame + Fusible temporisé 5AT (1x) pour le raccordement des circuits Alarme, P3 et P4 (connecteur P14).

2 fusibles 5AT temporisés de rechange sont stockés à l'arrière du boîtier électrique, pour remplacer les fusibles si nécessaire.

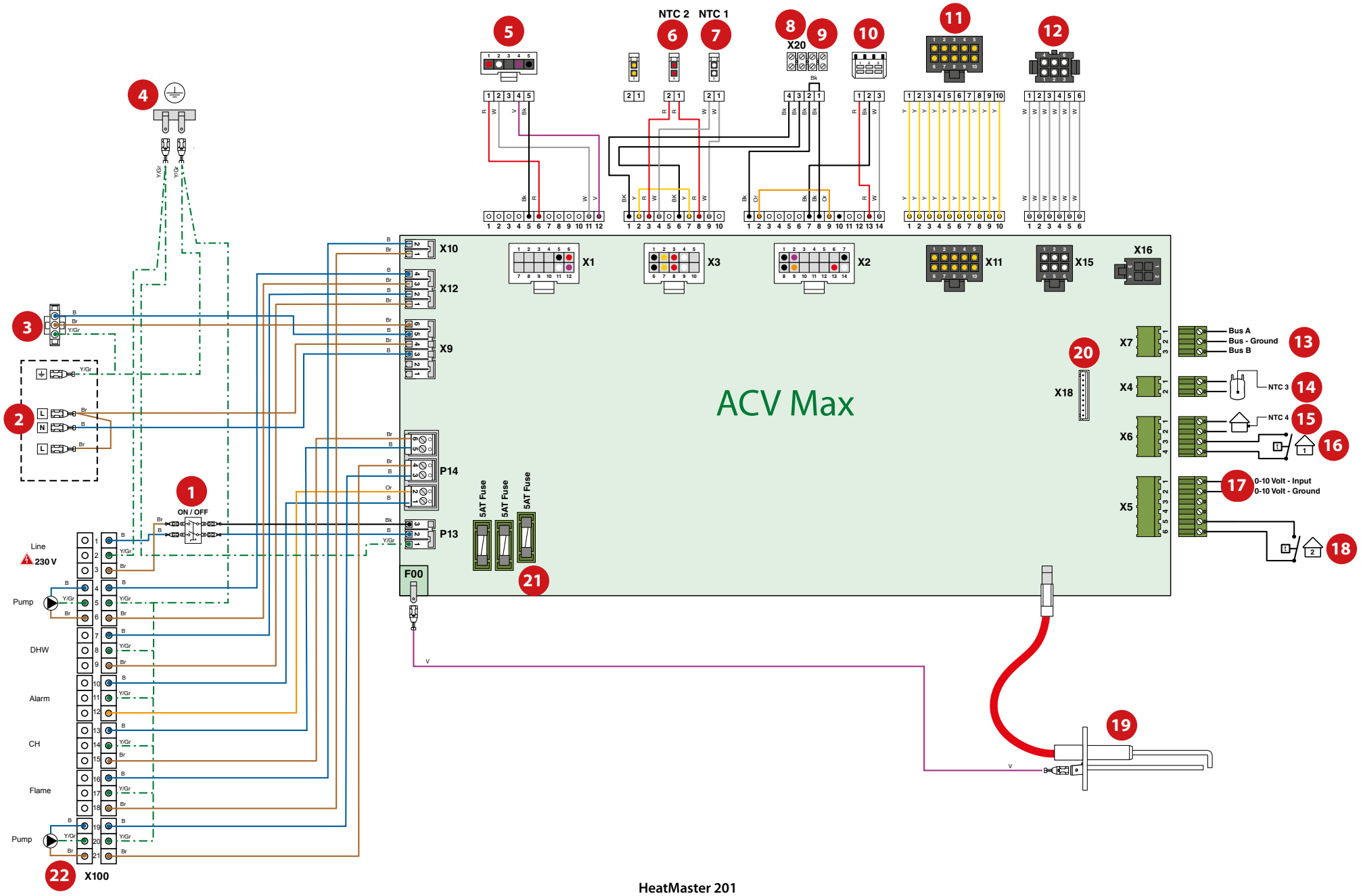

HeatMaster 201

FR

POMPES (HEATMASTER 25C, 25-35-45-70-85-120 TC, 201)

Le système de configuration des pompes repose sur les demandes générées par le circuit hydraulique que vous avez élaboré. Le tableau ci-dessous reprend les 4 configurations préréglées dans l'interface ACVMax pour les chaudières HeatMaster 25C, HeatMaster 25-35-45-70-85-120 TC et HeatMaster 201, en fonction des différents schémas hydrauliques possibles.

Le tableau indique quels sont les relais activés, et dans quelles conditions.

Les noms repris dans le tableau font référence aux demandes faites par les circuits CH1, CH2 ou ECS respectivement, aux demandes d'ouverture ou de fermeture de la vanne mélangeuse motorisée ou à l'excitation du relais de sortie de l'alarme (Error) ou du signal de flamme (Flame).

Vous trouverez, aux pages suivantes, les schémas hydrauliques ainsi que le chiffre correspondant à la configuration préréglée à sélectionner à l'écran.

Aucun schéma hydraulique n'est actuellement disponible pour les appareils HeatMaster 201.

Config. No	Flex 4 ERR	Flex 6 P4	Flex 3 P3	Flex 2 DHW	Flex 1 CH	Flex 5 FL
5	Erreur/ Flamme	CH2	CH1	ECS	CH1/CH2/ ECS	Flamme
14	Erreur/ Flamme	Mél. ouvert	CH1/CH2	CH1	CH1/CH2/ ECS	Mél. fermé
15	Mél. ouvert	CH2	CH1/CH2	CH1	CH1/CH2/ ECS	Mél. fermé
16	Erreur/ Flamme	CH2	CH1/CH2	CH1	CH1/CH2/ ECS	Flamme

POMPES (WATERMASTER)

Le système de configuration des pompes repose sur les demandes générées par le circuit hydraulique que vous avez élaboré. Le tableau ci-dessous reprend les 4 configurations préréglées dans l'interface ACVMax pour les appareils WaterMaster 25-35-45-70-85-120, CEPENDANT, seule la configuration n°5 est active pour ces appareils.

Le tableau indique quels sont les relais activés, et dans quelles conditions.

Aucun schéma hydraulique n'est actuellement disponible pour les appareils WaterMaster.

Config. No	Flex 4 ERR	Flex 6 P4	Flex 3 P3	Flex 2 DHW	Flex 1 CH	Flex 5 FL
5	Erreur/ Flamme	CH2	CH1	ECS	CH1/CH2/ ECS	Flamme
14						
15			Pas actives			
16						

CONFIGURATION PRÉRÉGLÉE 16

Configuration de pompe N° 16

Config. No	Flex 4 ERR	Flex 6 P4	Flex 3 P3	Flex 2 DHW	Flex 1 CH	Flex 5 FL
16	Erreur/ Flamme	CH2	CH1/CH2	CH1	CH1/CH2/ ECS	Flamme

Circuit chauffage haute température, éventuellement avec sonde de température extérieure et thermostat d'ambiance optionnels.

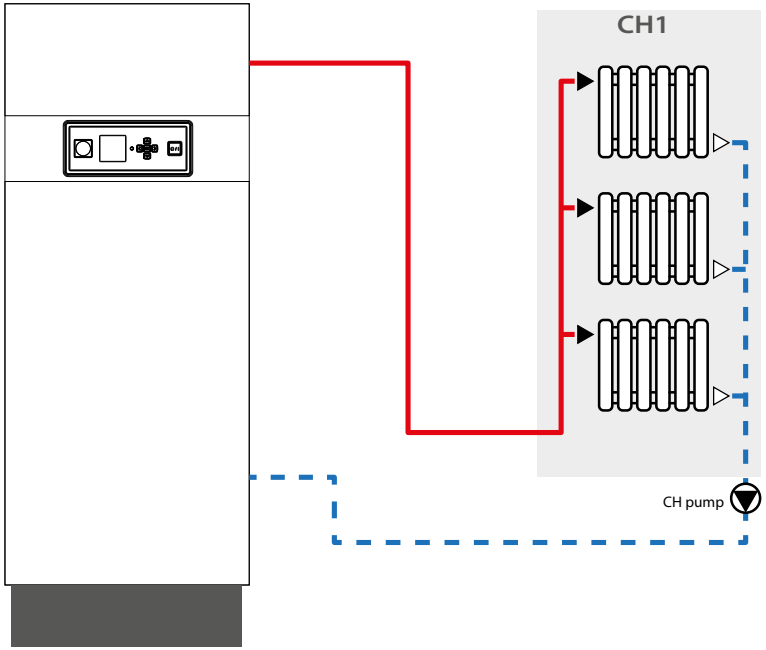

Borniers électriques	Nom de borne --> raccordée à	
	..... P4	--> --
	..... FL	--> Détection de flamme
	..... P3	--> --
	..... ERR	--> Erreur (Alarme)
	..... DHW	--> Pompe CH (Circuit CH1)

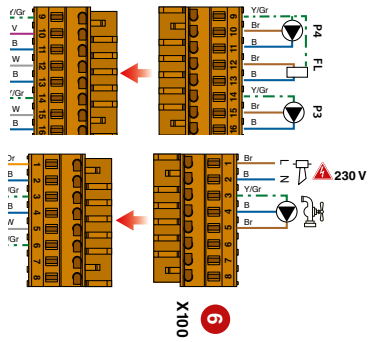

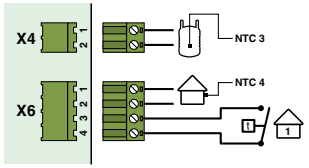

..... Sonde ECS (NTC3)

..... Sonde de temp. ext. optionnelle (NTC4)

..... Thermostat d'ambiance optionnel 1

Réglages de l'interface ACVMax à l'aide du menu installateur (code installateur requis, voir «Code installateur») :

Ecran princ.	Ecran sec.	Elément	Sous-élém.	Sélection
		Modèle		HeatMaster (Préréglé)
		Ajustement pompes	Config. pompe préré-glée	Config 16
		Activation CH		Activé ( )
		Demande		Thermostat & régul. ext.
		Circuit CH2		Désactivé
		Activation ECS		Activé ( )
		Demande		Sonde

FR

CONFIGURATION PRÉRÉGLÉE 16

Configuration de pompe N° 16

Config. No	Flex 4 ERR	Flex 6 P4	Flex 3 P3	Flex 2 DHW	Flex 1 CH	Flex 5 FL
16	Erreur/ Flamme	CH2	CH1/CH2	CH1	CH1/CH2/ ECS	Flamme

Circuits chauffage haute température, éventuellement avec sonde de température extérieure et thermostats d'ambiance optionnels.

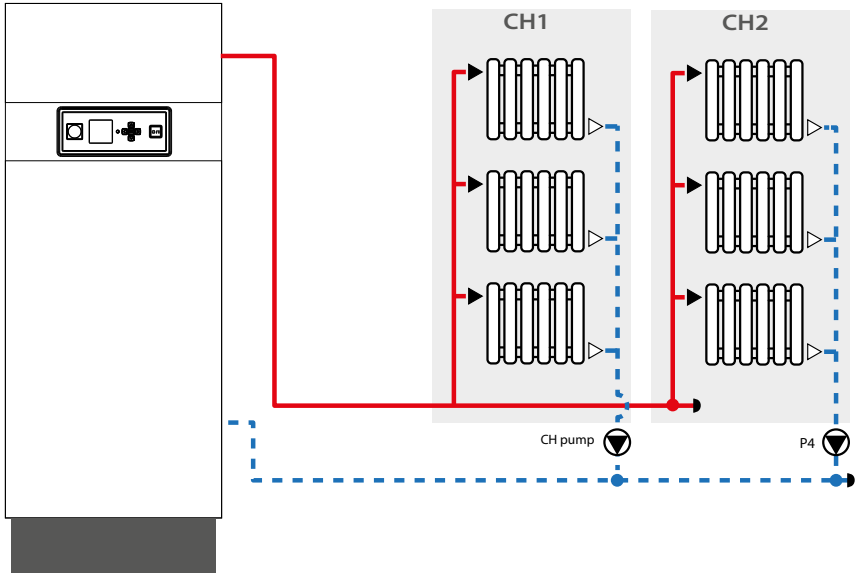

Borniers électriques	Nom de borne --> raccordée à	
	..... P4	--> pompe P4 (circuit CH2)
	..... FL	--> Détection de flamme
	..... P3	--> --
	..... ERR	--> Erreur (Alarme)
	..... DHW	--> Pompe CH (Circuit CH1)

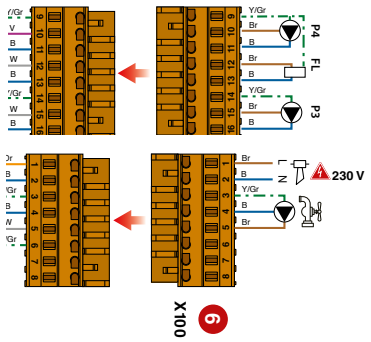

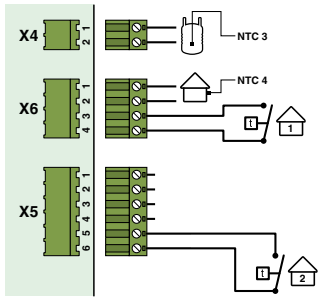

..... Sonde ECS (NTC3)

..... Sonde de temp. ext. optionnelle (NTC4)

..... Thermostat d'ambiance optionnel 1

..... Thermostat d'ambiance optionnel 2

Réglages de l'interface ACVMax à l'aide du menu installateur (code installateur requis, voir «Code installateur») :

Ecran princ.	Ecran sec.	Elément	Sous-élém.	Sélection
		Modèle		HeatMaster (Préréglé)
		Ajustement pompes	Config. pompe préré-glée	Config16
		Activation CH		Activé ( )
		Demande		Thermostat & régul. ext.
		Circuit CH2		Activé
		Activation ECS		Activé ( )
		Demande		Sonde

CONFIGURATION PRÉRÉGLÉE 15

Configuration de pompe N° 15

Config. No	Flex 4 ERR	Flex 6 P4	Flex 3 P3	Flex 2 DHW	Flex 1 CH	Flex 5 FL
15	Mél. ouvert	CH2	CH1/CH2	CH1	CH1/CH2/ ECS	Mél. fermé

Circuits chauffage haute et basse températures, éventuellement avec sonde de température extérieure et thermostats d'ambiance optionnels.

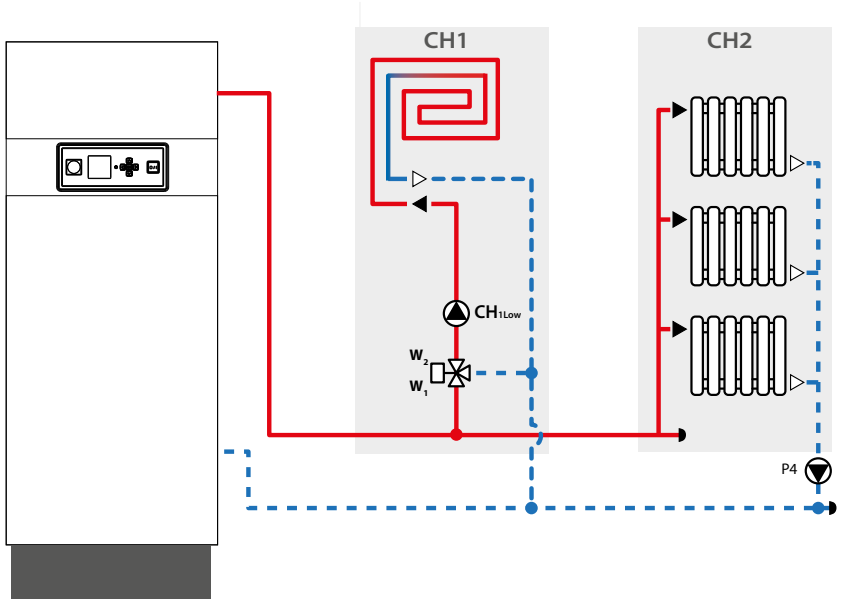

Borniers électriques	Nom de borne --> raccordée à	
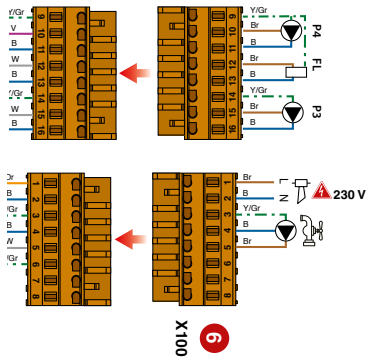	..... P4	--> Pompe CH (Circuit CH2)
	..... FL	--> FERMETURE vanne 3 voies motorisée
	..... P3	--> --
	..... ERR	--> OUVERTURE vanne 3 voies motorisée
	..... DHW	--> pompe CH1 (circuit $CH1_{LOW}$)

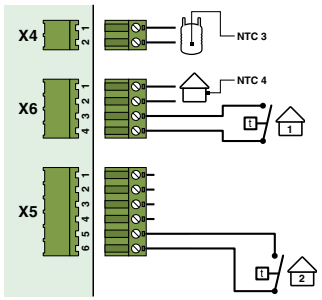

..... Sonde ECS (NTC3)

..... Sonde de temp. ext. optionnelle (NTC4)

..... Thermostat d'ambiance optionnel 1

..... Thermostat d'ambiance optionnel 2

Réglages de l'interface ACVMax à l'aide du menu installateur (code installateur requis, voir «Code installateur») :

Ecran princ.	Ecran sec.	Elément	Sous-élém.	Sélection
		Modèle		HeatMaster (Préréglé)
		Ajustement pompes	Config. pompe préré-glée	Config15
		Activation CH		Activé
		Demande		Thermostat & régul. ext.
		Circuit CH2		Activé
		Activation ECS		Activé
		Demande		Sonde

FR

CONFIGURATION PRÉRÉGLÉE 15

Configuration de pompe N° 15

Config. No	Flex 4 ERR	Flex 6 P4	Flex 3 P3	Flex 2 DHW	Flex 1 CH	Flex 5 FL
15	Mél. ouvert	CH2	CH1/CH2	CH1	CH1/CH2/ ECS	Mél. fermé

Circuits chauffage haute et basse températures, éventuellement avec sonde de température extérieure et thermostats d'ambiance optionnels.

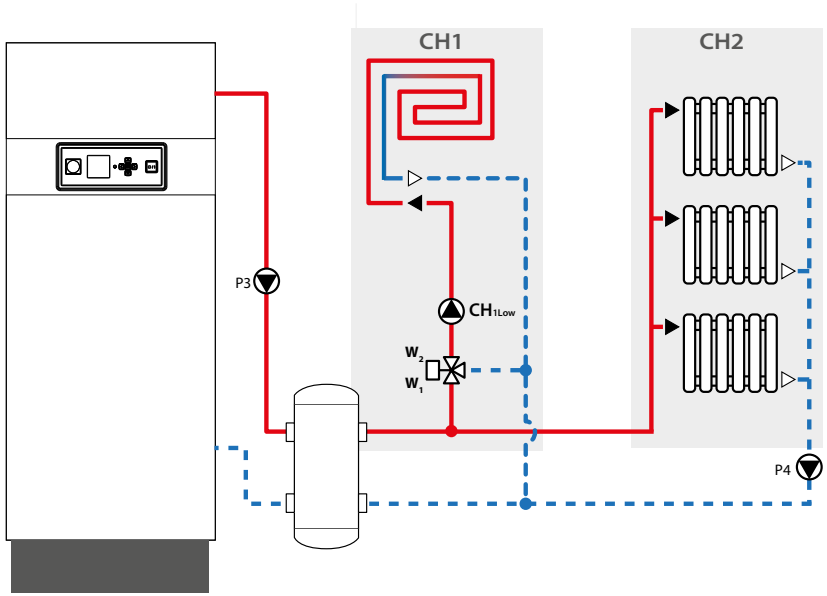

Borniers électriques	Nom de borne --> raccordée à	
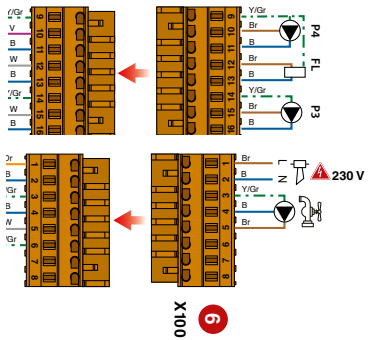	..... P4	--> pompe P4 (circuit CH2)
	..... FL	--> FERMETURE vanne 3 voies motorisée
	..... P3	--> pompe P3 (CH1 et CH2)
	..... ERR	--> OUVERTURE vanne 3 voies motorisée
	..... DHW	--> pompe CH1 (circuit $CH1_{LOW}$)
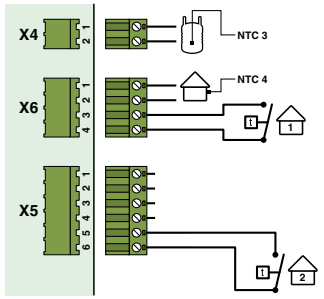	..... Sonde ECS (NTC3)	
	..... Sonde de temp. ext. optionnelle (NTC4)	
	..... Thermostat d'ambiance optionnel 1	
	..... Thermostat d'ambiance optionnel 2	

Réglages de l'interface ACVMax à l'aide du menu installateur (code installateur requis, voir «Code installateur») :

Ecran princ.	Ecran sec.	Elément	Sous-élém.	Sélection
		Modèle		HeatMaster (Préréglé)
		Ajustement pompes	Config. pompe préré-glée	Config15
		Activation CH		Activé
		Demande		Thermostat & régul. ext.
		Circuit CH2		Activé
		Activation ECS		Activé
		Demande		Sonde

FR

MANUEL DE L'INSTALLATEUR POUR LA RÉGULATION D'INSTALLATIONS AU MOYEN DE L'ACVMAX

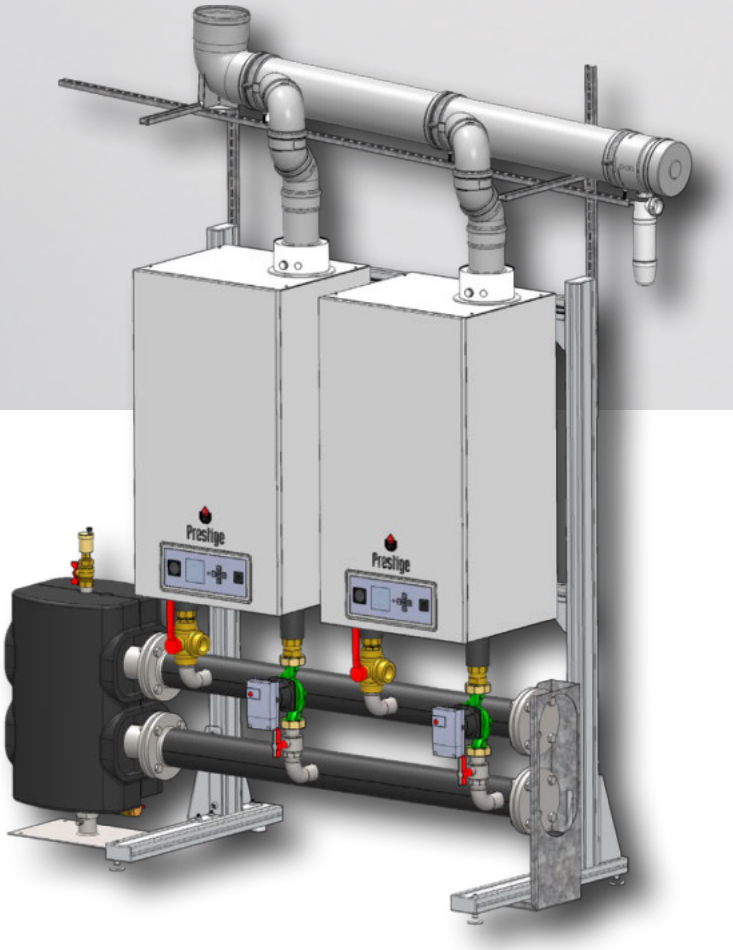

VOLUME 3
Installations en cascade

Prestige 42 - 50 - 75 - 100 - 120 Solo

Applicable à des appareils fabriqués à partir de Mars 2019, et dotés au moins de la version logicielle (DSP) 4.04

EXCELLENCE IN HOT WATER ACV

VOLUME 3 - INSTALLATIONS EN CASCADE

FR

INFORMATIONS GÉNÉRALES 3-3
Guide de l'utilisateur 3-3
Principes de fonctionnement d'une cascade régulée par ACVMax 3-3
DESCRIPTION DES MENUS ET DES ÉCRANS 3-4
Menu Cascade ( ) -->> Informations Cascade ( ) 3-4
Menu Cascade ( ) -->> Réglages Cascade ( ) 3-5
Cascade ( ) -->> Auto détection Cascade ( ) 3-9
Structure du menu Cascade de l'ACVMax 3-10
INSTALLATION DES CHAUDIÈRES EN CASCADE 3-11
Processus général d'installation en cascade 3-11
MISE EN PLACE ET CONFIGURATION D'INSTALLATIONS EN CASCADE 3-12
Assemblage du support de montage cascade 3-12
Raccordement des circuits hydrauliques de l'installation en cascade 3-14
Raccordement des cheminée de l'installation en cascade 3-16
Raccordement de l'installation en cascade (4 chaudières en Cascade) 3-18
Procédure de démarrage de la cascade 3-19
Accéder à la page de la fonction Autodétection Cascade 3-19
Configuration préréglée 2 3-20
Configuration en cascade avec 3 chaudières, circuit haute température et circuit ECS. 3-20
Configuration en cascade avec 3 chaudières, circuit haute température et circuit ECS. 3-22
Configuration préréglée 5 3-24
Configuration en cascade à 3 chaudières, avec deux circuits haute température et un circuit ECS 3-24

GUIDE DE L'UTILISATEUR

Cette section contient des informations relatives aux installations en cascade, c'est-à-dire une description des menus et écrans de l'ACVMax, ainsi que la manière de raccorder plusieurs chaudières en cascade (raccordements hydrauliques, électriques et de cheminée). Elle présente plusieurs schémas hydrauliques ainsi que les réglages de l'ACVMax pour faire fonctionner une installation en cascade (chaudières Prestige 42-50-75-100-120 Solo).

Les raccordements doivent être effectués à l'aide des kits spécifiques détaillés ci-après.

Cette notice explique comment effectuer l'installation complète d'une cascade à l'aide du rack de montage. Toutefois, une cascade peut également être constituée à l'aide du produit Prestige Box. Veuillez contacter votre représentant ACV pour de plus amples informations.

Pour les installations en cascade non reprises dans cette notice, veuillez contacter votre représentant ACV.

PRINCIPES DE FONCTIONNEMENT D'UNE CASCADE RÉGULÉE PAR ACVMAX

Les chaudières Prestige Solo peuvent être installées dans une configuration en cascade (jusqu'à 4 chaudières) régulée par contrôleur ACVMax.

Les chaudières peuvent ainsi fonctionner ensemble, sans qu'une unité de commande externe soit nécessaire pour réguler la cascade. L'une des Prestige sera sélectionnée pour occuper la fonction de "maître" et sera câblée pour recevoir les signaux de commande basse tension ainsi que ceux de toutes les pompes de l'installation. L'appareil "maître" répartit les demandes de chaleur entre les appareils de la cascade.

Les autres Prestige seront les appareils "esclaves" et disposeront uniquement d'un câble de communication qui les reliera aux autres chaudières de la cascade.

Les demandes de chaleur du circuit CH suivent la même logique que celles d'un appareil seul : la température de consigne définie au démarrage est calculée selon une augmentation de température de 4K/min. La séquence de démarrage calcule la puissance souhaitée en fonction de la température de consigne visée.

Le premier appareil démarre, et dès qu'il atteint deux fois la puissance minimale de l'appareil, le second appareil démarre au terme du délai de temporisation de démarrage. Les deux appareil fonctionnent alors à la puissance minimale.

L'augmentation de puissance se poursuit alors selon l'augmentation de la température de consigne calculée. Le troisième appareil démarre dès que les deux autres appareils ont atteint une puissance équivalent à 3 fois la puissance minimale. Le but de la cascade est de faire fonctionner autant d'appareils que possible.

Les paramètres servant à déterminer la vitesse de commande de la cascade sont dérivés du paramètre de puissance de chaque appareil.

Dès que la température de l'installation approche de la température visée, l'augmentation de puissance s'interrompra et la régulation normale de la température prendra le relais.

N'oubliez pas que la régulation de la température dans une cascade s'effectue sur la base de la température de l'installation et PAS sur la base de la température locale. Ceci signifie que la température locale est susceptible d'être 5 à 7K plus élevée que celle de l'installation, en fonction de la position de la sonde de l'installation.

La température locale est limitée par la température de départ CH maxi absolue locale.

La régulation de la cascade sert à maîtriser la puissance des appareils locaux. La température de l'installation est le paramètre de référence pour la régulation, pas les températures locales. Ces dernières servent uniquement à limiter la puissance locale lorsque la température maxi est atteinte.

Caractéristiques additionnelles :

- La fonction cascade permet l'utilisation simultanée d'un maximum de quatre chaudières Prestige Solo identiques au sein d'une seule installation de chauffage.
- La fonction de modulation en parallèle allume autant de chaudières que possible pour maximiser le rendement de l'installation.
- La fonction Auto Rotation effectue une rotation de la chaudière principale à chaque demande de chaleur lorsque l'option Thermostat est choisie dans Demande CH ou toutes les 24 heures lorsqu'une fonction Constante est choisie dans Demande CH.

FR

Menu Cascade ( ) -->> Informations Cascade ( )

«Code installateur»

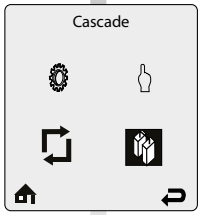

Pour naviguer sur l'écran, pousser sur les touches de déplacement vers le **HAUT**, le **BAS**, la **GAUCHE** et la **DROITE** et valider la sélection en appuyant sur la touche **OK**. Pour augmenter/diminuer une valeur, appuyer sur les boutons de déplacement vers le **HAUT/BAS** ou vers la **GAUCHE/DROITE**, en fonction de la situation.

Le menu **Infos Cascade** fournit des informations en temps réel sur le fonctionnement de l'installation en cascade. Chaque ligne contient un paramètre suivi de sa valeur actuelle.

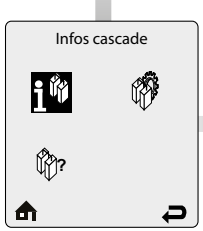

Infos Cascade contient les informations suivantes :

- **Rôle cascade** - Affiche le rôle actuel rempli par la Prestige au sein de l'installation en cascade. Le rôle sera l'un des suivants :
  - **Maître** – Indique que cette Prestige remplit un rôle de maître dans l'installation en cascade.
  - **Esclave** – Indique ce cette Prestige est une chaudière esclave dans l'installation en cascade.
  - **Autonome** – Indique que cette Prestige ne fait pas partie d'une installation en Cascade.
- **Temp. système -** Voir la description ci-dessous.
- **Chaudières en service** - Indique le nombre de chaudières allumées dans l'installation en cascade
- **Total chaudières** - Indique le nombre total de chaudières dans l'installation en cascade.
- **Allure de chauffe cascade** - Indique l'allure de chauffe actuelle de l'installation en cascade complète.

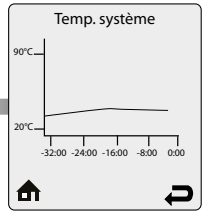

Temp. système - Indique la température actuelle de l'installation affichée sur la chaudière ayant le rôle de maître. Si le capteur de l'installation n'est pas branché à la chaudière "maître", la température du circuit de départ de cette dernière est affichée. **Temp. système** dispose d'une fonction journal qui enregistre un échantillon toutes les 12 minutes et produit un graphique représentant les dernières 24 heures.

Sélectionner **Temp. Système** dans le menu Info. Cascade, puis appuyer sur le bouton **OK** pour visualiser le graphique.

Menu Cascade ( ) -->> Réglages Cascade ( )

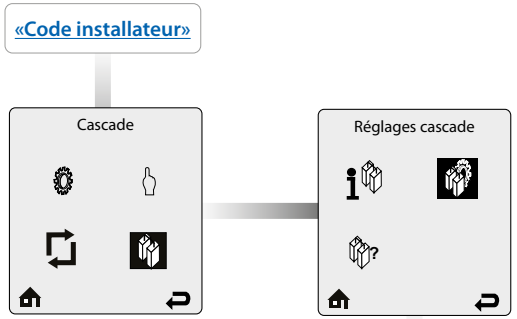

Le menu **Réglages cascade** contient les paramètres de fonctionnement de l'installation en cascade. Chaque ligne contient un paramètre suivi de sa valeur actuelle. Six paramètres de la cascade sont affichés simultanément à l'écran.

Appuyer sur les boutons de déplacement vers le **HAUT** ou le **BAS** pour parcourir les paramètres et faire apparaître des paramètres supplémentaires.

La modification des réglages de la cascade doit être effectuée sur la chaudière "maître". La fonction Autodétection Cascade doit être effectuée après avoir modifié les paramètres pour que les changements soient effectifs.

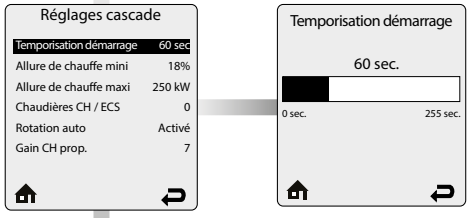

La fonction **Temporisation démarrage** définit le délai qui doit s'écouler avant de pouvoir activer ou désactiver une chaudière dans une installation en cascade. La fonction Temporisation démarrage commence une fois que la chaudière "Maître" détermine qu'une chaudière doit être activée pour atteindre une température de consigne, ou qu'une chaudière doit être désactivée en raison d'une baisse de charge.

Appuyer sur les boutons de déplacement vers la **GAUCHE** ou la **DROITE** pour régler le délai, puis appuyer sur OK pour sauvegarder le réglage. Le réglage de la temporisation démarrage aura les effets suivants:

- **Augmenter la temporisation de démarrage**
  Il faudra plus de temps pour atteindre la température de consigne en raison du délai plus long entre le démarrage des chaudières. La température de consigne pourrait être dépassée en raison d'une durée de fonctionnement plus longue des chaudières avant qu'elles soient désactivées.
- **Diminuer la temporisation de démarrage**
  La température de consigne pourrait être dépassée en raison de l'activation plus rapide des chaudières.
  Les chaudières seront arrêtées plus rapidement, ce qui pourrait augmenter la fréquence de fonctionnement des appareils et réduire leur durée de fonctionnement.

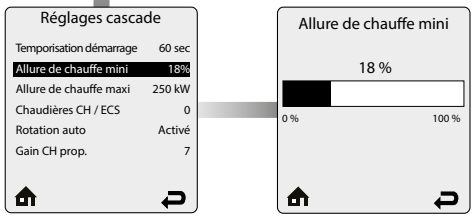

Allure de chauffe mini correspond à la puissance minimale d'une seule chaudière dans une installation en cascade. La chaudière "maître" utilise ce paramètre pour déterminer à quel moment activer ou désactiver des chaudières.

Régler l'allure de chauffe mini en-dessous du seuil minimum recommandé engendrera l'activation trop rapide des chaudières et pourrait provoquer une hausse très rapide de température.

Régler l'allure de chauffe mini au-dessus du seuil minimum recommandé retardera l'activation du système, ce qui risque de diminuer le rendement de l'installation.

Appuyer sur les boutons de déplacement vers la **GAUCHE** ou la **DROITE** pour régler l'allure de chauffe mini, puis appuyer sur **OK** pour sauvegarder le réglage.

Défaut : 18%

N'effectuer des modifications que sur instruction d'ACV, car tout changement de cette valeur pourrait occasionner une instabilité de la régulation de la cascade.

FR

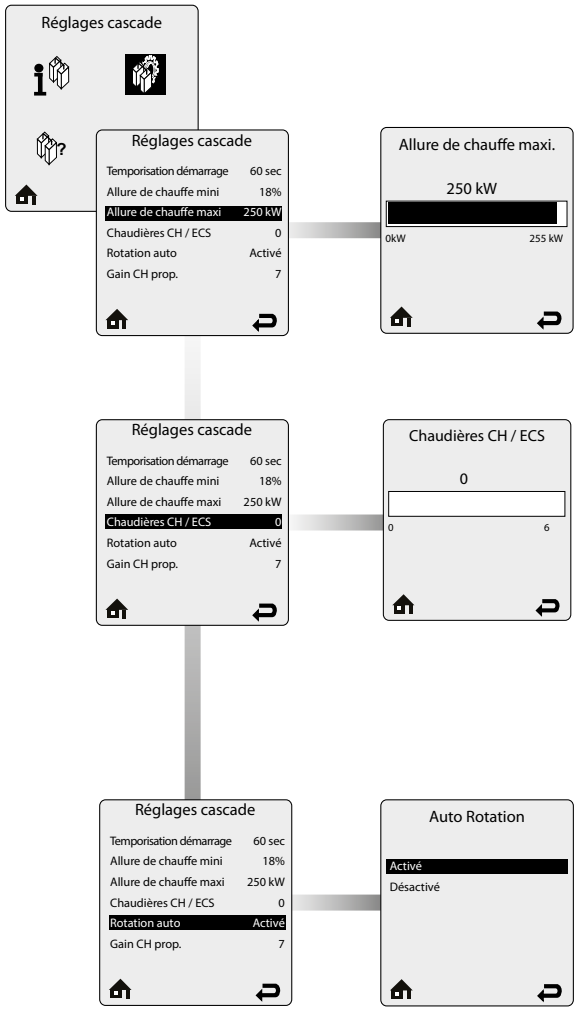

Allure de chauffe maxi correspond à la puissance maximale d'une seule chaudière dans l'installation en cascade.

Appuyer sur les boutons de déplacement vers la **GAUCHE** ou la **DROITE** pour régler l'allure de chauffe maxi, puis appuyer sur **OK** pour sauvegarder le réglage.

Cette valeur, exprimée en kW, correspondra à la gamme actuelle des appareils.

Défaut : dépend des chaudières

Le fonctionnement stable de la cascade demande que toutes les chaudières de l'installation soient de la même taille. Mélanger les tailles de chaudières au sein d'une installation en cascade pourrait occasionner des fluctuations de température et un fonctionnement erratique de la cascade.

Le paramètre **Chaudières CH / ECS** définit combien de chaudières dans une cascade («Split») répondront à une demande ECS.

Les chaudières CH / ECS incluent toujours la chaudière "maître". Les autres chaudières ne réagiront qu'à des demandes chauffage central. Ceci permet à l'installation en cascade de satisfaire simultanément aux demandes CH et demandes ECS. Au terme d'une demande ECS, les chaudières CH / ECS seront à nouveau disponibles pour les demandes CH.

Appuyer sur les boutons de déplacement vers la **GAUCHE** ou la **DROITE** pour régler le paramètre chaudières CH / ECS, puis appuyer sur **OK** pour sauvegarder le réglage.

Le nombre maximal de chaudières dans une cascade est de 4. Par conséquent, veiller à ne pas sélectionner un nombre supérieur à 3 dans ce menu, car il ne faut pas paramétrer le même nombre qu'il n'y a de chaudières dans l'installation en cascade. Cela prendrait le pas sur la fonction "Split" de l'installation. Le non-respect de cette consigne pourrait occasionner des pannes dans l'installation en cascade.

La fonction **Auto Rotation** permet d'équilibrer le nombre d'heures de fonctionnement entre les appareils.

Lorsque la fonction est **Activée**, les appareils auront des durées de fonctionnement équivalentes. Ceci permet d'avoir un taux d'usure équivalent des chaudières.

Lorsque la fonction est **Désactivée**, la durée de fonctionnement n'est pas répartie entre les appareils, et les premières chaudières de la cascade fonctionneront plus que les dernières.

Appuyer sur la touche de déplacement vers le **HAUT** ou le **BAS** pour activer ou désactiver la fonction, puis appuyer sur **OK** pour valider la sélection.

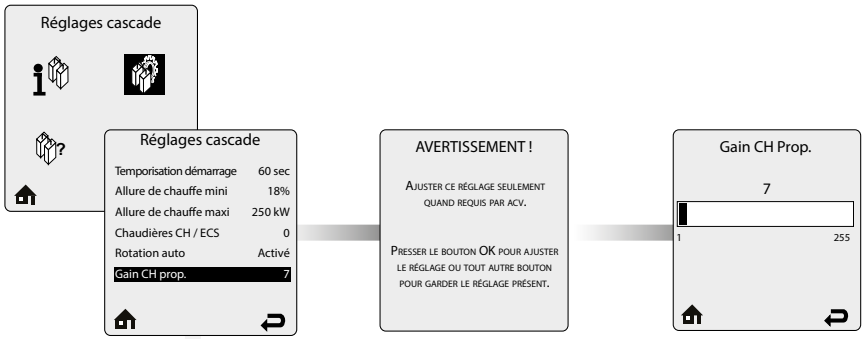

Gain CH Prop. permet d'adapter la réaction de la cascade à une demande chauffage central. La fonction Gain CH Prop. a d'autant plus d'effet que la température de l'installation est éloignée de la consigne.

Appuyer sur les boutons de déplacement vers la **GAUCHE** ou la **DROITE** pour régler la valeur de Gain CH prop., puis appuyer sur **OK** pour sauvegarder le réglage.

- **Augmenter la valeur de Gain CH prop.**
  - L'installation en cascade atteindra la température de consigne plus rapidement, mais pourrait la dépasser.
  - Pour atteindre la température de consigne plus rapidement, augmenter la valeur de gain CH proportionnel de 2. Effectuer une auto détection et initier une demande CH. Observer la réaction de la cascade et effectuer des réglages additionnels si nécessaire.
- **Diminuer la valeur de Gain CH prop.**
  - Il faudra plus longtemps à l'installation en cascade pour atteindre la température de consigne, mais le risque de la dépasser est minime.
  - Si la température de consigne est atteinte trop rapidement, diminuer la valeur de gain CH proportionnel de 2. Effectuer une auto détection et initier une demande CH. Observer la réaction de la cascade et effectuer des réglages additionnels si nécessaire.

Défaut : 7

Veuillez consulter l'assistance technique d'ACV avant de faire un quelconque réglage. Un réglage erroné de la fonction Gain CH prop. pourrait occasionner des fluctuations de température et un fonctionnement erratique de la cascade.

Gain CH Intégral permet d'adapter la réaction de la cascade à une demande chauffage central. La fonction Gain CH Intégral a d'autant plus d'influence que la température de l'installation est proche de la valeur de consigne.

Appuyer sur les boutons de déplacement vers la **GAUCHE ou la DROITE** pour régler le Gain CH Intégral, puis appuyer sur **OK** pour sauvegarder le réglage.

- **Augmenter la valeur de Gain CH Intégral**
  - Il faudra plus longtemps à l'installation en cascade pour atteindre la température de consigne, mais le risque de la dépasser est minime.
  - Si la température de consigne est atteinte trop rapidement, augmenter la valeur du Gain CH intégral de 2. Effectuer une auto détection et initier une demande CH. Observer la réaction de la cascade et effectuer des réglages additionnels si nécessaire.
- **Diminuer la valeur de Gain CH Intégral**
  - L'installation en cascade atteindra la température de consigne plus rapidement, mais pourrait la dépasser.
  - Pour atteindre la température de consigne plus rapidement, diminuer la valeur de gain CH intégral de 2. Effectuer une auto détection et initier une demande CH. Observer la réaction de la cascade et effectuer des réglages additionnels si nécessaire.

Défaut : 245

Veuillez consulter l'assistance technique d'ACV avant de faire un quelconque réglage. Un réglage erroné de la fonction Gain CH intégral pourrait occasionner des fluctuations de température et un fonctionnement erratique de la cascade.

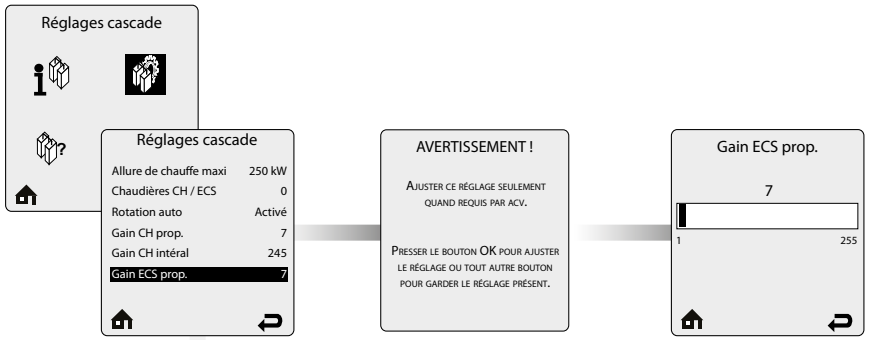

Gain ECS proportionnel permet d'adapter la réaction de la cascade à une demande d'eau chaude sanitaire. La fonction Gain ECS proportionnel a d'autant plus d'influence que la température de l'installation est éloignée de la valeur de consigne.

Appuyer sur les boutons de déplacement vers la **GAUCHE** ou la **DROITE** pour régler la fonction Gain ECS prop., puis appuyer sur **OK** pour sauvegarder le réglage.

- Augmenter la valeur de Gain ECS proportionnel
  - L'installation en cascade atteindra la température de consigne plus rapidement, mais pourrait la dépasser. Pour atteindre la température de consigne plus rapidement, augmenter la valeur de gain ECS proportionnel de 2. Effectuer une auto détection et initier une demande ECS. Observer la réaction de la cascade et effectuer des réglages additionnels si nécessaire.
- **Diminuer la valeur de Gain ECS proportionnel**
  - Il faudra plus longtemps à l'installation en cascade pour atteindre la température de consigne, mais le risque de la dépasser est minime.
  - Si la température de consigne est atteinte trop rapidement, diminuer la valeur de gain ECS proportionnel de 2. Effectuer une auto détection et initier une demande ECS. Observer la réaction de la cascade et effectuer des réglages additionnels si nécessaire.

Défaut : 7

Veuillez consulter l'assistance technique d'ACV avant de faire un quelconque réglage. Un réglage erroné de la fonction Gain ECS proportionnel pourrait occasionner des fluctuations de température et un fonctionnement erratique de la cascade.

Gain ECS intégral permet d'adapter la réaction de la cascade à une demande d'eau chaude sanitaire. La fonction Gain ECS intégral a d'autant plus d'influence que la température de l'installation est proche de la valeur de consigne.

Appuyer sur les boutons de déplacement vers la **GAUCHE** ou la **DROITE** pour régler le Gain ECS Intégral, puis appuyer sur **OK** pour sauvegarder le réglage.

- **Augmenter la valeur de Gain ECS intégral**
  - Il faudra plus longtemps à l'installation en cascade pour atteindre la température de consigne, mais le risque de la dépasser est minime.
  - Si la température de consigne est atteinte trop rapidement, augmenter la valeur du Gain ECS intégral de 2. Effectuer une auto détection et initier une demande ECS. Observer la réaction de la cascade et effectuer des réglages additionnels si nécessaire.
- **Diminuer la valeur de Gain ECS Intégral**
  - L'installation en cascade atteindra la température de consigne plus rapidement, mais pourrait la dépasser.
  - Pour atteindre la température de consigne plus rapidement, réduire la valeur de gain ECS intégral de 2. Effectuer une auto détection et initier une demande ECS. Observer la réaction de la cascade et effectuer des réglages additionnels si nécessaire.

Défaut : 245

Veuillez consulter l'assistance technique d'ACV avant de faire un quelconque réglage. Un réglage erroné de la fonction Gain ECS intégral pourrait occasionner des fluctuations de température et un fonctionnement erratique de la cascade.

Cascade ( ) -->> Auto détection Cascade (?)

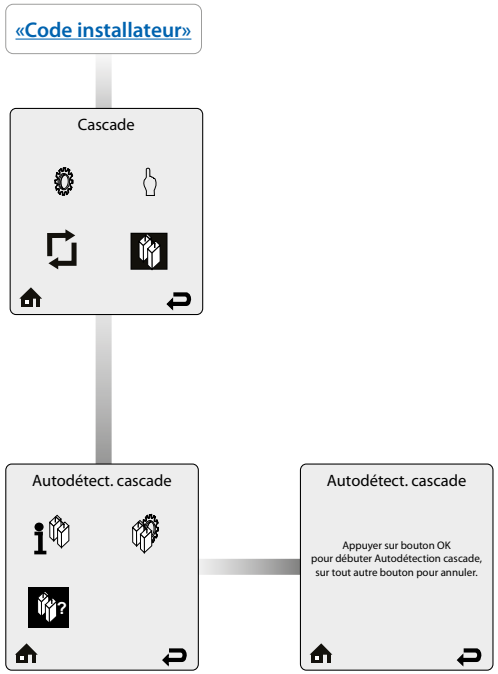

L'installation en cascade doit être configurée une fois que le câblage est installé et que tous les paramètres sont définis dans le menu Réglages cascade. Se reporter à "Raccordement de l'installation en cascade (4 chaudières en Cascade)" avant d'utiliser cette fonction.

La fonction **Autodétection cascade** retrouve et configure automatiquement toutes les chaudières de l'installation en cascade. Il n'est donc pas nécessaire d'effectuer manuellement la configuration de chaque chaudière de l'installation. Sélectionner **Autodétection cascade** sur la chaudière "maître", puis suivre les instructions affichées à l'écran pour lancer le processus d'autodétection.

Une fois le processus d' **Autodétection cascade** terminé, un message apparaîtra à l'écran, indiquant le nombre de chaudières détectées. Si le nombre est correct, appuyer sur OK pour terminer le processus d'autodétection.

Si le nombre de chaudières détecté n'est pas correct, vérifier les câbles de communication entre les chaudières et recommencer le processus d'Autodétection cascade.

STRUCTURE DU MENU CASCADE DE L'ACVMAX

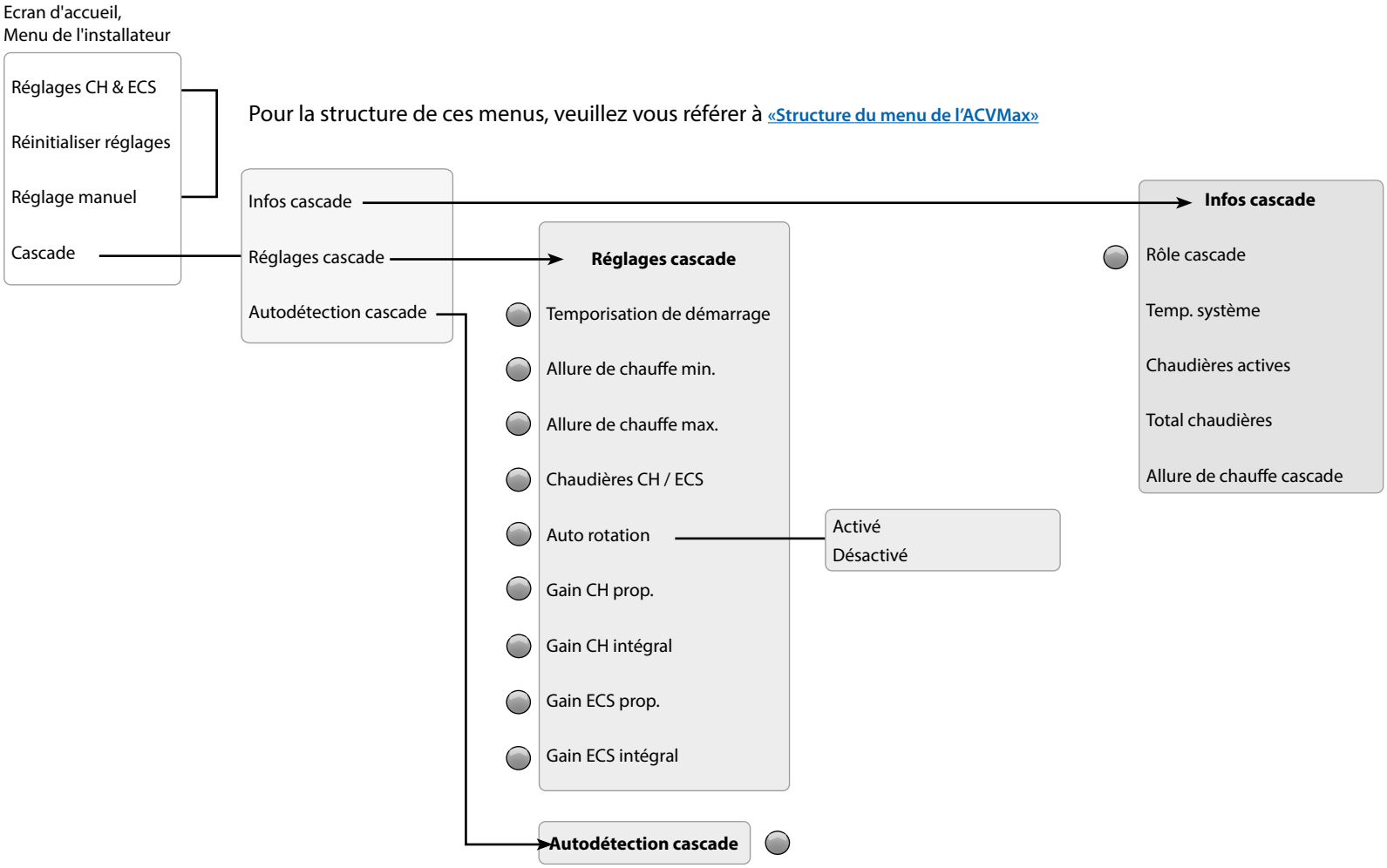

Pour la structure de ces menus, veuillez vous référer à «Structure du menu de l'ACVMax»

PROCESSUS GÉNÉRAL D'INSTALLATION EN CASCADE

1. Définir le nombre de chaudières dans la cascade (2 à 4).
2. Préparer un support de montage pour cascade, de la taille appropriée, voir **«Assemblage du support de montage cascade»**.
3. Installer les chaudières sur le support à l'aide du kit de montage fourni avec chaque chaudière.
4. Définir laquelle des chaudières sera la chaudière "maître".
5. Raccorder les circuits hydrauliques des chaudières, se reporter à **«Raccordement des circuits hydrauliques de l'installation en cascade»**.
6. Raccorder les cheminées des chaudières, se reporter à **«Raccordement des cheminée de l'installation en cascade»**.
7. Effectuer le raccordement électrique de la chaudière "maître", se reporter à **«Raccordement de l'installation en cascade (4 chaudières en Cascade)»**.
   - Brancher le câblage de la cascade
   - Raccorder les sources de demande de chaleur, sonde de température extérieure
   - Raccorder les capteurs de l'installation
   - Raccorder la sonde du circuit sanitaire
   - Raccorder toutes les pompes de l'installation
8. Installer le câblage électrique de la ou des chaudière(s) esclave(s) :
   - Brancher le câblage de la cascade
   - Raccorder la pompe de l'appareil
9. Faire démarrer l'installation, voir **«Procédure de démarrage de la cascade»**

FR

ASSEMBLAGE DU SUPPORT DE MONTAGE CASCADE

Les étapes des procédures suivantes sont indiquées par un chiffre blanc dans un rond noir (1).

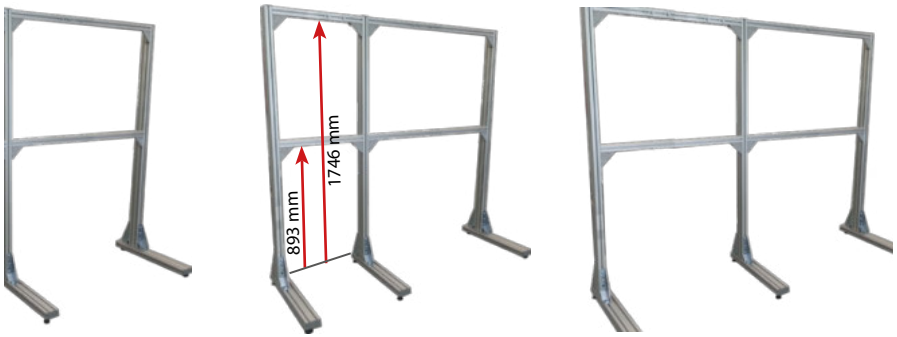

2 chaudières 3 chaudières 4 chaudières

1. Montage des pieds

Matériel nécessaire

Procédure (x2 pour chaque pied)

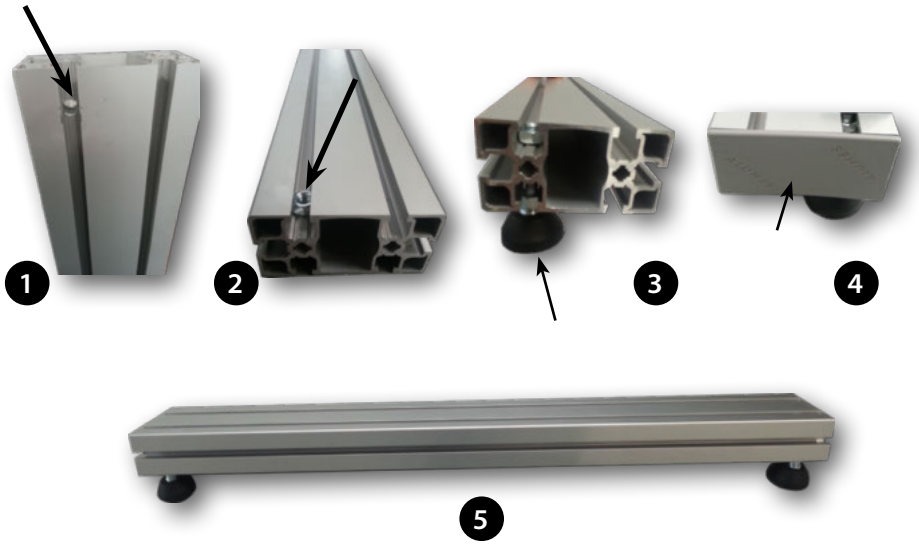

2. Montage des profils verticaux et raccordement aux pieds

Matériel nécessaire

Procédure (x3 pour la configuration à gauche)

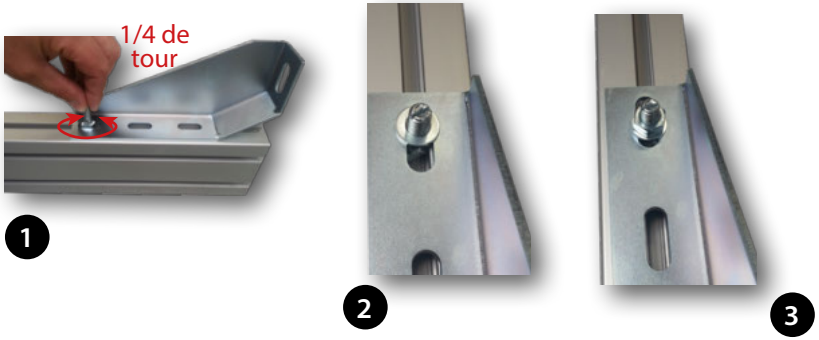

3. Montage des profils horizontaux et raccordement aux profils verticaux

Matériel nécessaire

Procédure (x2 pour chaque profil horizontal)

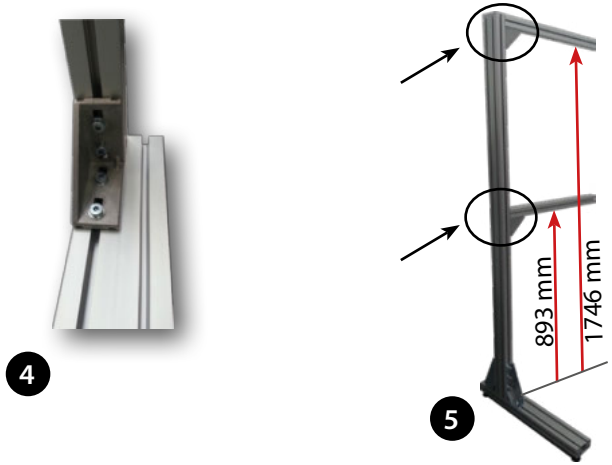

4. Placer les fixations pour installer le support de montage de chaque chaudière

Matériel nécessaire

Procédure

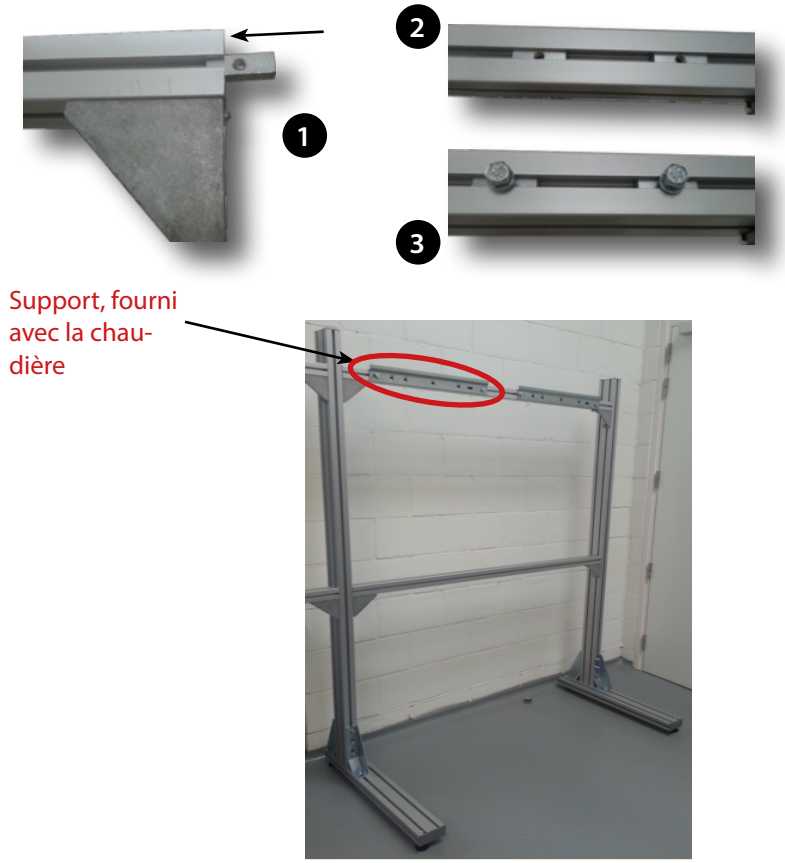

FR

RACCORDEMENT DES CIRCUITS HYDRAULIQUES DE L'INSTALLATION EN CASCADE

1. Montage des pompes sur les raccords de retour

Matériel nécessaire

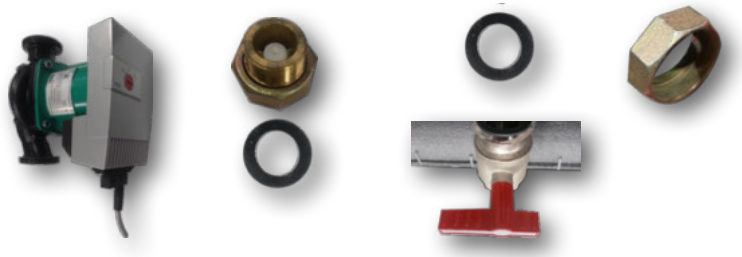

Procédure

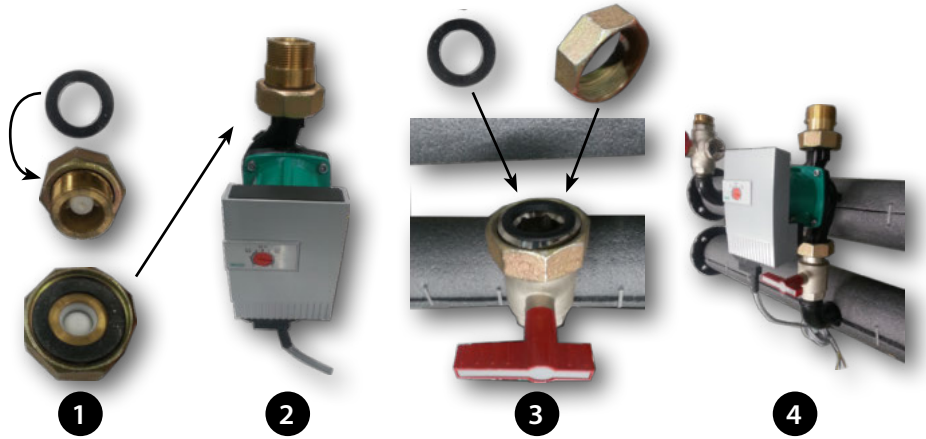

2. Montage du pied sur la rampe de chauffage

Matériel nécessaire

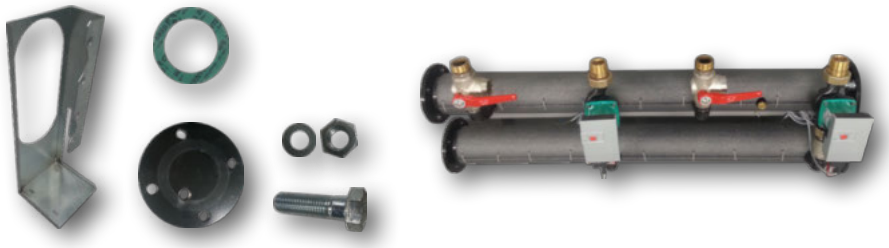

Procédure

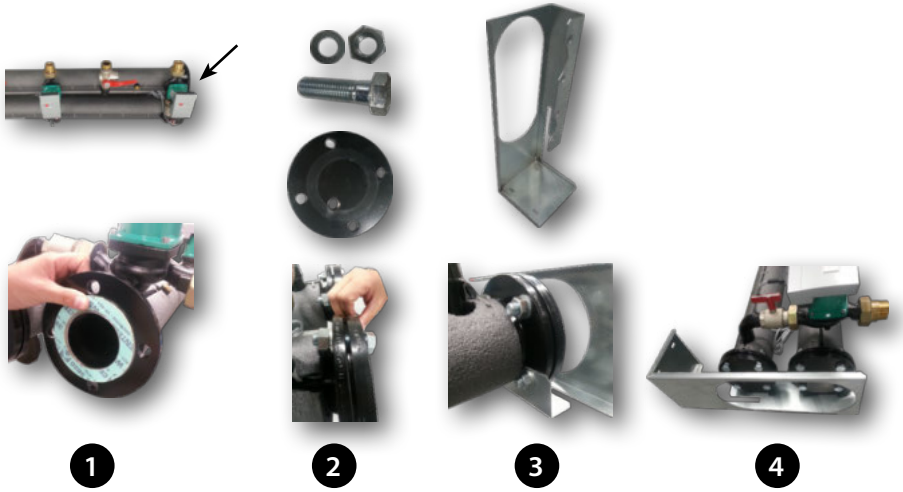

3. Montage de la rampe de chauffage sur les chaudières

Matériel nécessaire

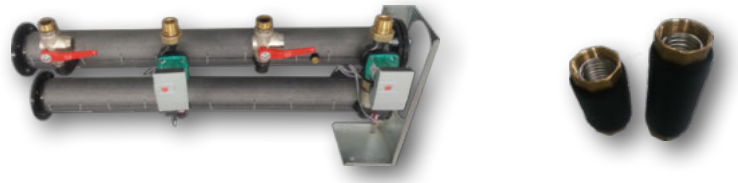

Procédure

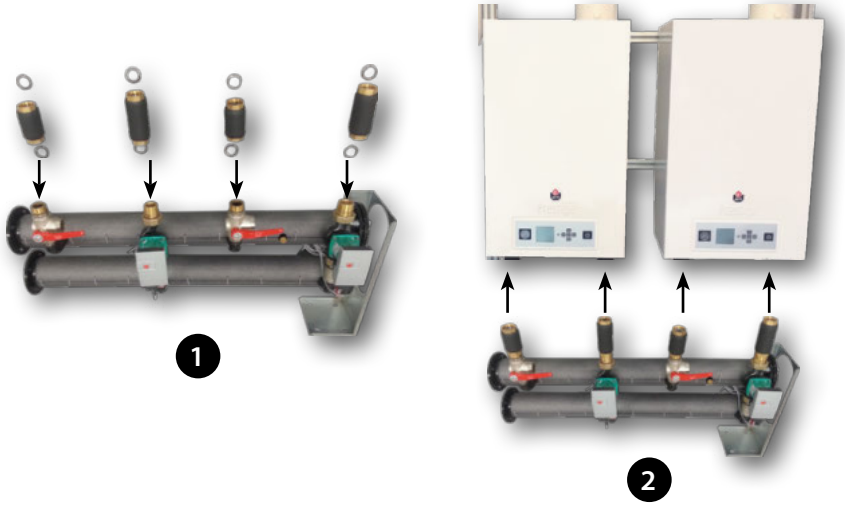

4. Montage du casse-pression dans l'installation

Matériel nécessaire

Procédure

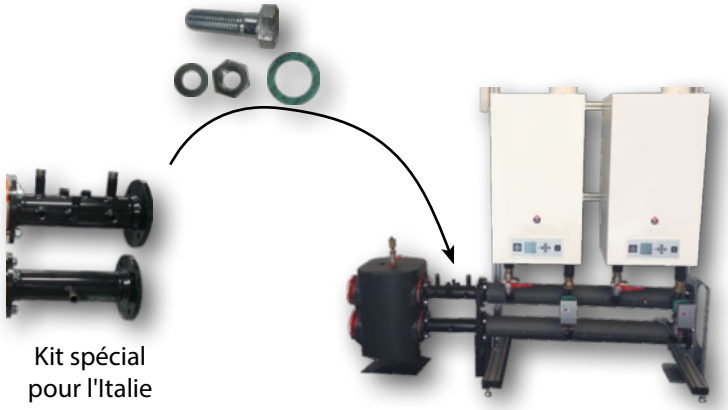

FR

RACCORDEMENT DES CHEMINÉE DE L'INSTALLATION EN CASCADE

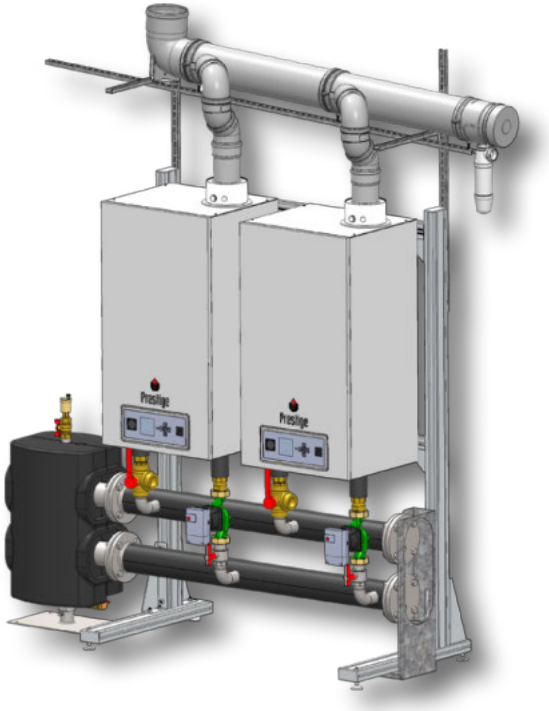

Procédure

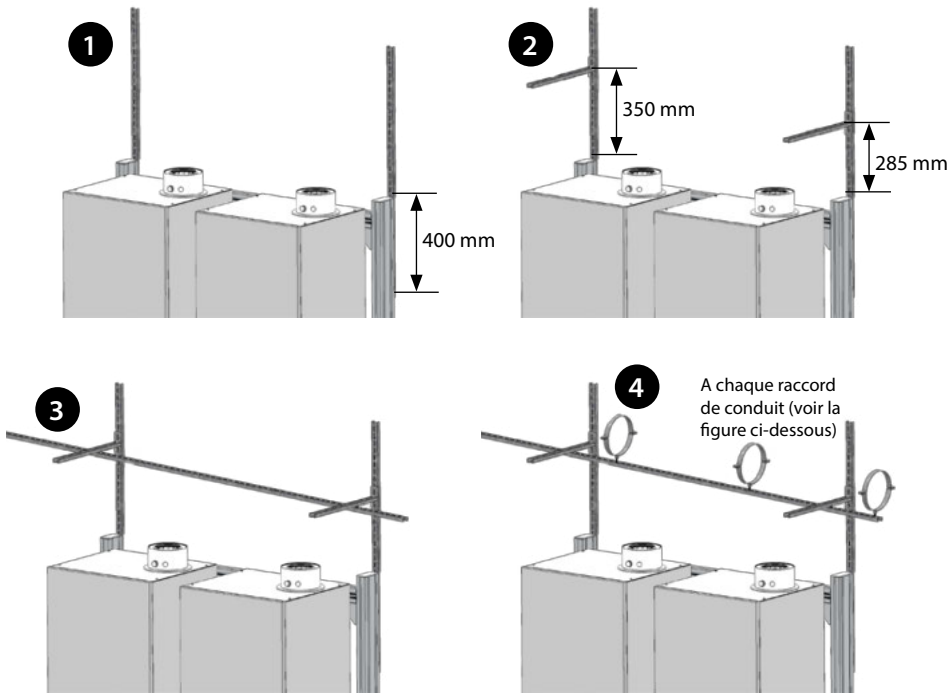

2. Montage du support des conduits cheminée (cascade à 2 chaudières)

Matériel nécessaire

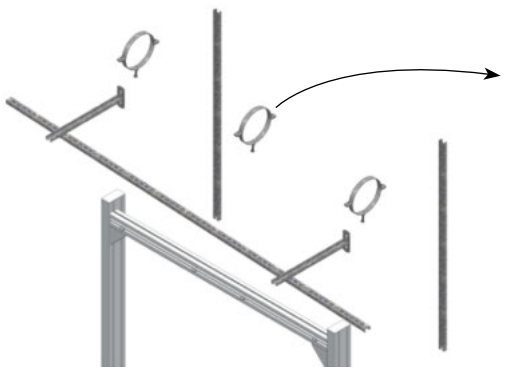

2 supports sont fournis avec chaque conduit linéaire.

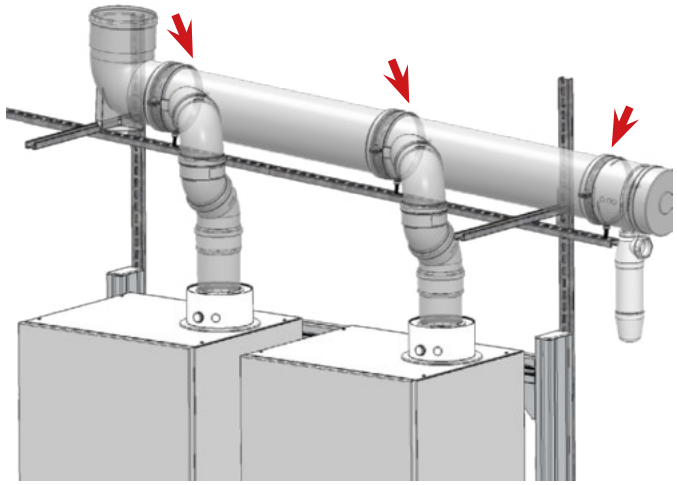

2. Montage des conduits cheminée sur les chaudières

Matériel nécessaire

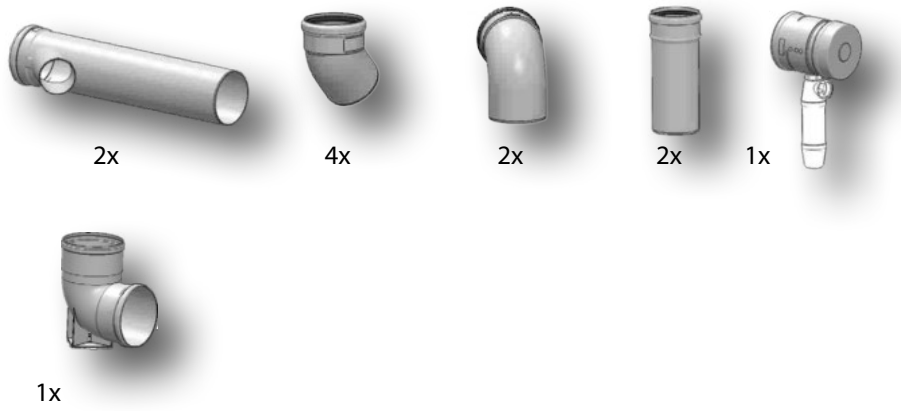

Procédure

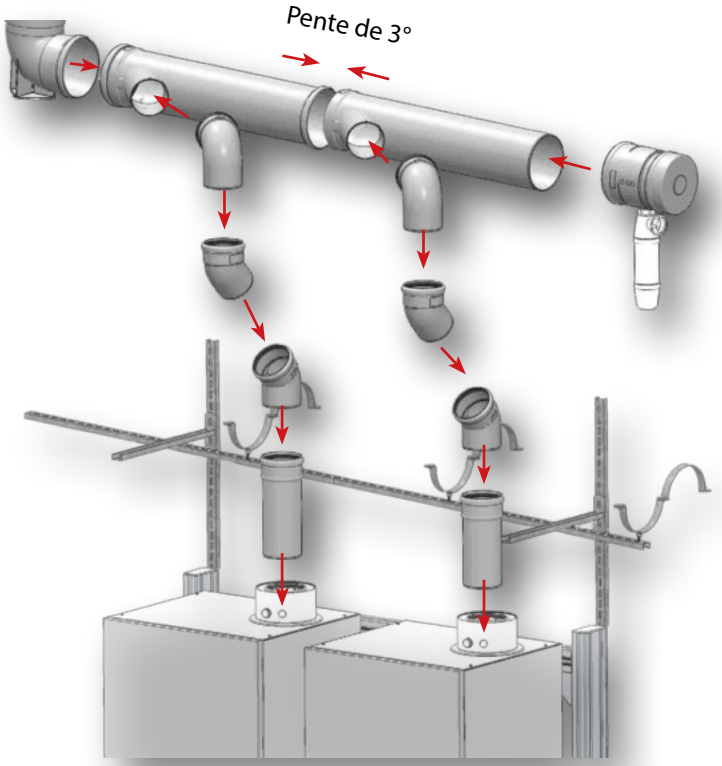

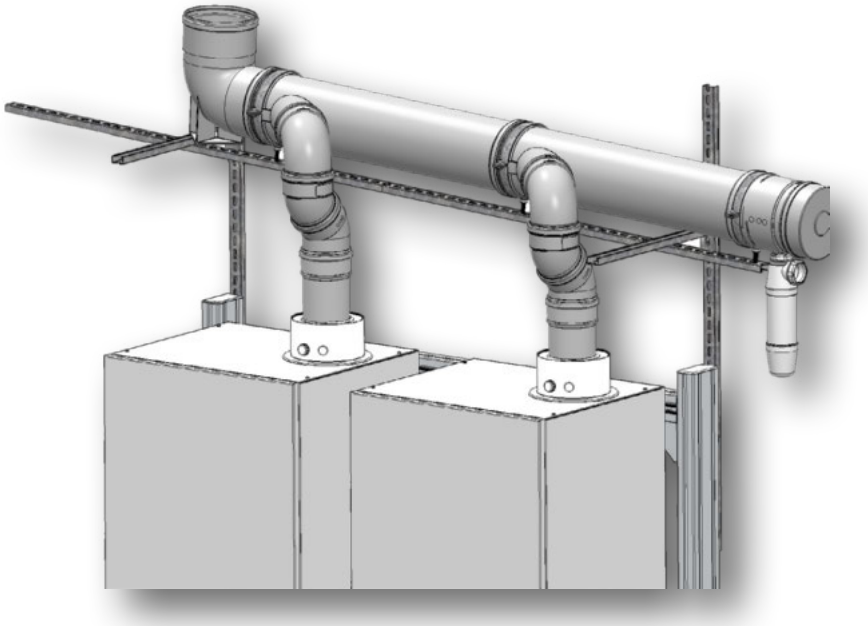

FR

RACCORDEMENT DE L'INSTALLATION EN CASCADE (4 CHAUDIÈRES EN CASCADE)

Conditions préalables

- Conversion propane effectuée si nécessaire
- Chaudières éteintes via leur commutateur Marche/Arrêt principal
- Alimentation électrique externe coupée
- Alimentation gaz coupée
- Chaudière «maître» de l'installation déterminée
- Panneau avant des chaudières ouvert (voir la procédure applicable dans la notice d'installation, d'utilisation et d'entretien fournie avec la chaudière)

Accessoires nécessaires

Désignation	Réf.	QTE
Faisceau de câblage de raccordement en cascade	257F1166	3

Procédure de raccordement

Voir le schéma ci-dessous qui illustre le raccordement type d'une installation en cascade.

1. Brancher le connecteur à 4 broches (**3**) du faisceau de câblage de cascade (**1**) à la borne X16 (**4**) de la carte électronique de la chaudière «maître».
2. Acheminer le faisceau de câblage comme illustré en (**6**).
3. Brancher le connecteur d'extrémité à 6 broches (**2**) du faisceau de câblage en cascade (**1**) à la prise située au bas du panneau avant de la chaudière, accessible par dessous (**5**).

Tâches ultérieures

1. Brancher tous les accessoires nécessaires (p. ex. thermostats, capteurs, sondes, etc.) et brancher toutes les pompes requises à l'appareil «Maître» (voir également les schémas d'installation hydraulique et électrique aux pages suivantes).
2. Brancher les pompes des appareils «esclaves».
3. Fermer le panneau avant des chaudières.
4. Faire démarrer la cascade selon la «Procédure de démarrage de la cascade».

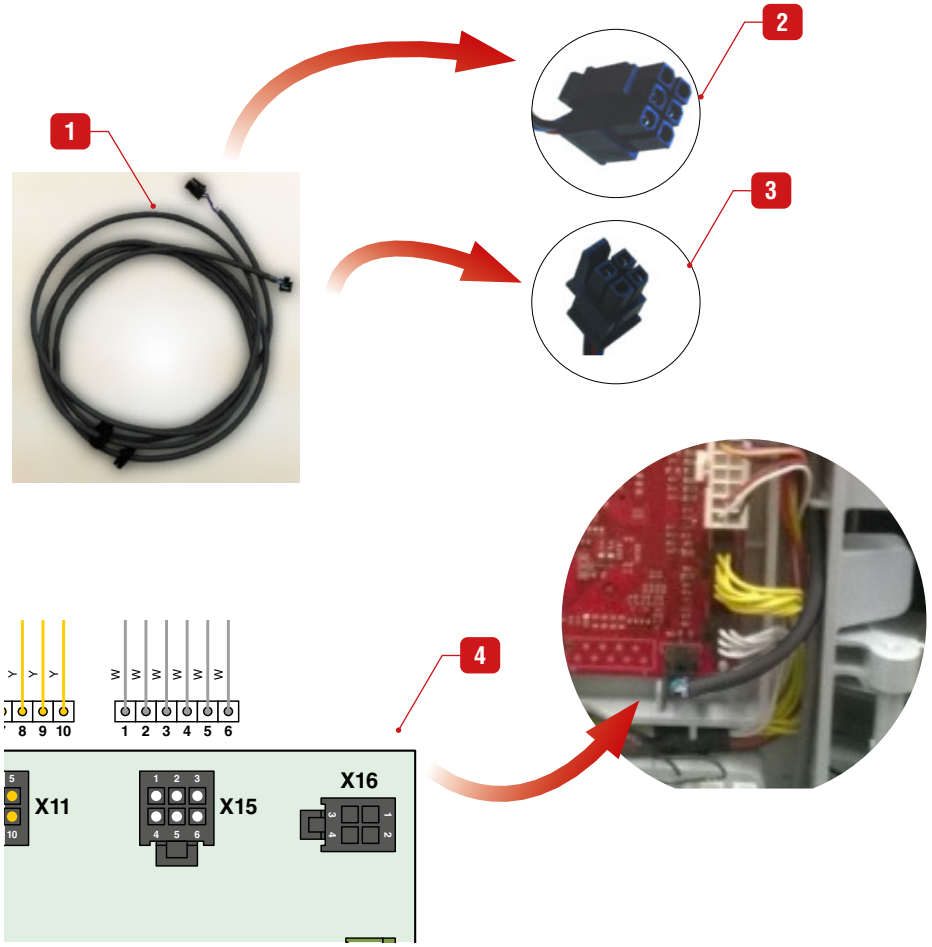

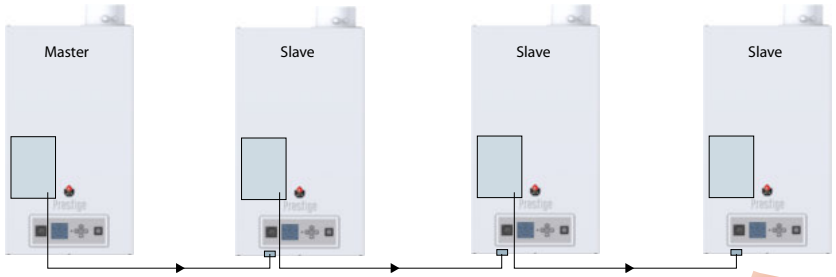

PROCÉDURE DE DÉMARRAGE DE LA CASCADE

Conditions préalables

- Raccordement électrique de la cascade effectué (Prestige Solo (Prédéfinie)), se reporter à «Raccordement de l'installation en cascade (4 chaudières en Cascade)»).
- Siphon plein d'eau
- Alimentation électrique externe activée
- Alimentation gaz ouverte
- Circuit(s) hydrauliques rempli(s) d'eau

Procédure

1. Mettre tous les appareils sous tension à l'aide de leur commutateur principal Marche/Arrêt.
2. Lancer la fonction Autodétection cascade sur la chaudière maître (voir à droite). La chaudière «maître» va prendre le contrôle de l'installation. Elle détectera automatiquement le nombre d'appareils dans la cascade.

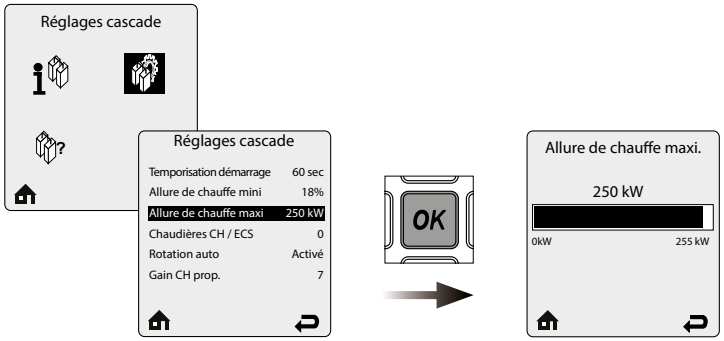

3. Définir la puissance max. des chaudières.

   La chaudière «maître» calculera alors la capacité moyenne de l'installation sur la base de la puissance max. définie pour les appareils.
4. Définir les paramètres de l'installation sur la chaudière «maître» :
   - Courbe CH1
   - Courbe CH2
   - Consigne ECS

Tâches ultérieures

Aucune

ACCÉDER À LA PAGE DE LA FONCTION AUTODÉTECTION CASCADE

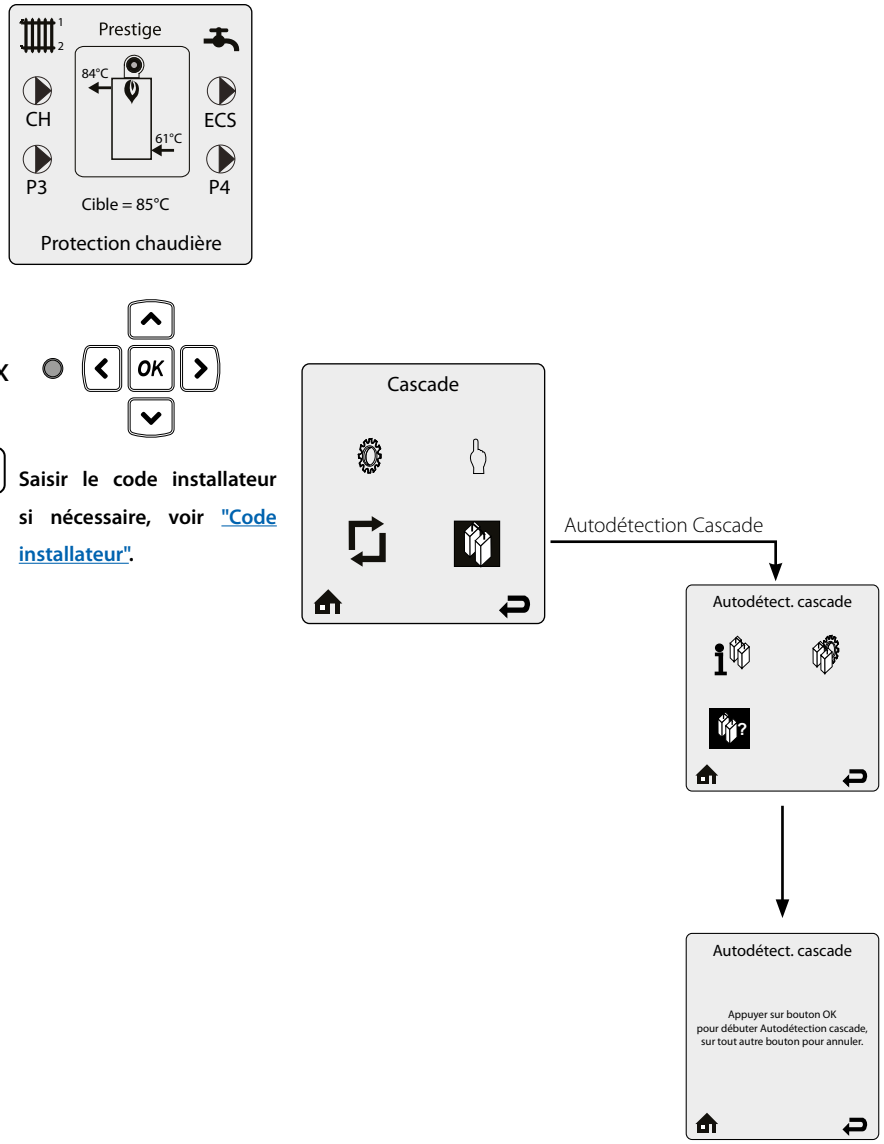

FR

CONFIGURATION PRÉRÉGLÉE 2

Configuration en cascade avec 3 chaudières, circuit haute température et circuit ECS.

Configuration de pompe N° 2

Flex 4 ERR	Flex 6 P4	Flex 3 P3	Flex 2 DHW	Flex 1 CH	Flex 5 FL
Erreur	CH1	CH1/CH2/ECS	ECS	CH1/CH2/ECS	Flamme

Remarques à caractère général

- **Se reporter à la page suivante pour savoir comment paramétrer le régulateur ACVMax.**
- **Pour la configuration d'une installation en cascade, voir** "Raccordement de l'installation en cascade (4 chaudières en Cascade)"

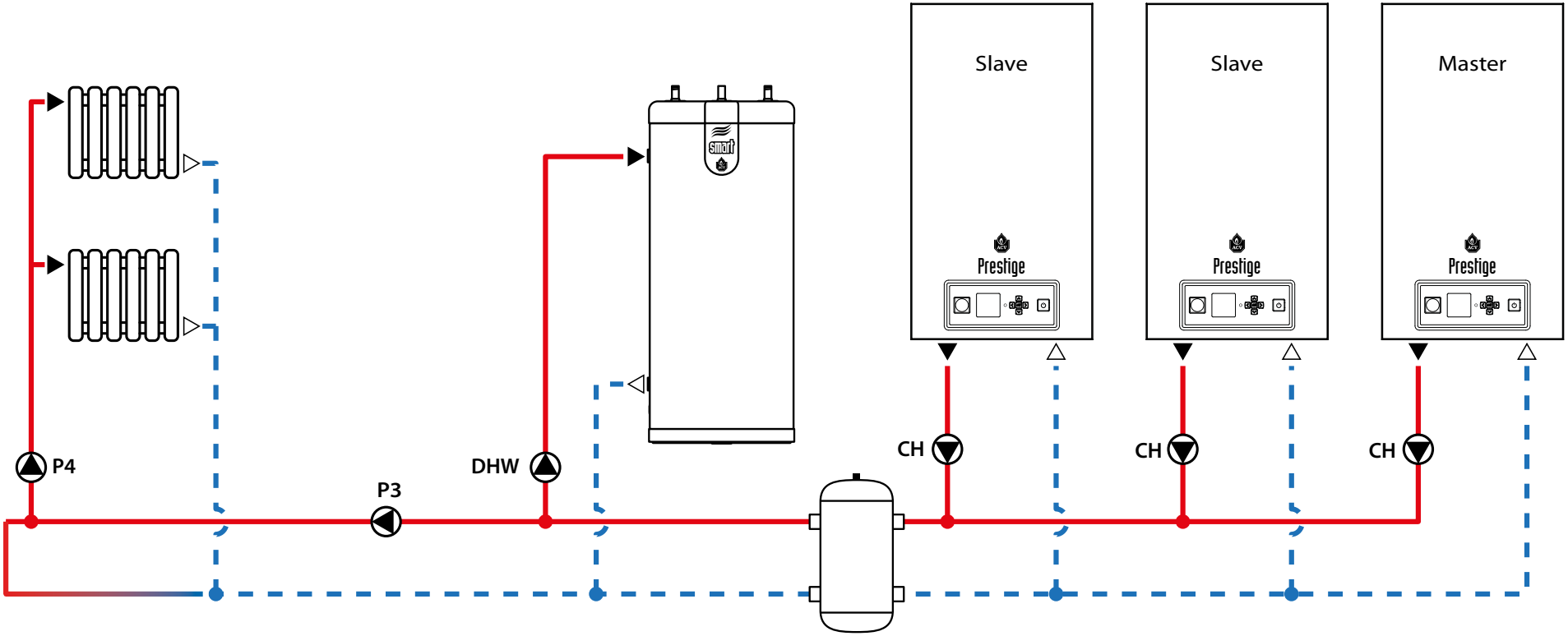

Maître

Borniers électriques	Nom de borne --> raccordée à	
	..... P4	--> Pompe P4
	..... FL	--> Détection de flamme
	..... P3	--> Pompe P3
	..... ERR	--> Erreur (Alarme)
	..... DHW	--> Pompe ECS
	..... CH	--> Pompe CH

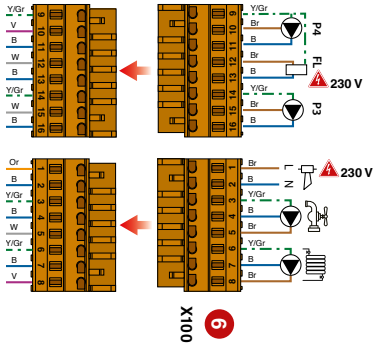

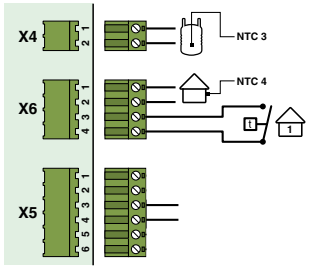

..... Sonde ECS (NTC3)

..... Sonde de temp. ext. optionnelle (NTC4)

..... Thermostat d'ambiance optionnel

..... Sonde Cascade

Configuration de pompe N° 2

Flex 4 ERR	Flex 6 P4	Flex 3 P3	Flex 2 DHW	Flex 1 CH	Flex 5 FL
Erreur	CH1	CH1/CH2/ECS	ECS	CH1/CH2/ECS	Flamme

Esclave

Borniers électriques	Nom de borne --> raccordée à	
	..... ERR	--> Néant
	..... DHW	--> Néant
	..... CH	--> Pompe CH

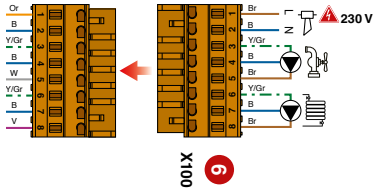

Réglages de l'interface ACVMax à l'aide du menu installateur (code installateur requis, voir "Installer Code") :

Ecran princ.	Ecran sec.	Elément	Sous-élém.	Sélection
		Modèle		Prestige Solo (Préréglé)
		Ajustement pompes	Config. pompe préréglée	Config 2
		Activation CH		Activé
		Circuit CH2		Activé
		Demande		Thermostat & régul. ext.
		Activation ECS		Activé
		Demande		Sonde

Ecran princ.	Ecran sec.	Elément	Sous-élém.	Sélection
		Modèle		Prestige Solo (Préréglé)
		Ajustement pompes	Config. pompe préréglée	Config 2
		Activation CH		Activé
		Circuit CH2		Activé
		Demande		Thermostat & régul. ext.
		Activation ECS		Activé
		Demande		Sonde

FR

Configuration en cascade avec 3 chaudières, circuit haute température et circuit ECS.

Configuration de pompe N° 2

Flex 4 ERR	Flex 6 P4	Flex 3 P3	Flex 2 DHW	Flex 1 CH	Flex 5 FL
Erreur	CH1	CH1/CH2/ECS	ECS	CH1/CH2/ECS	Flamme

Remarques à caractère général

- **Se reporter à la page suivante pour savoir comment paramétrer le régulateur ACVMax.**
- **Pour la configuration d'une installation en cascade, voir** **"Raccordement de l'installation en cascade (4 chaudières en Cascade)"**

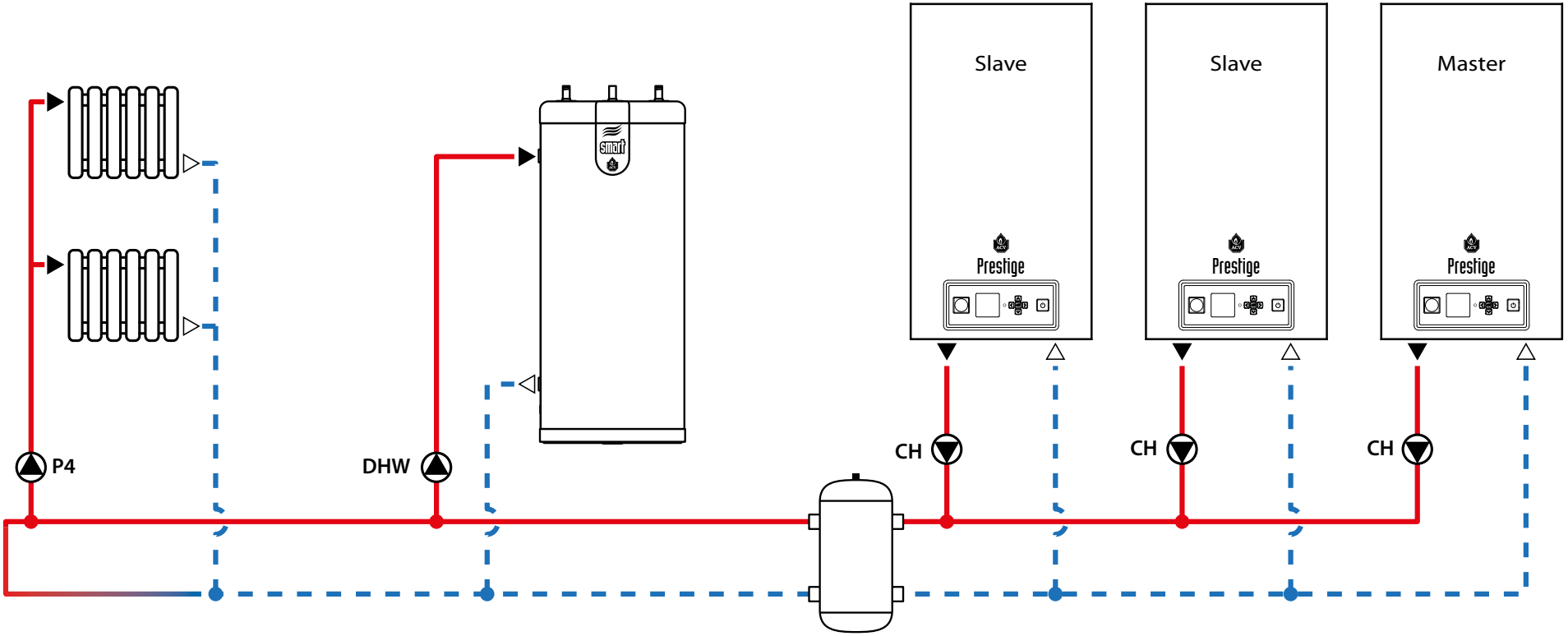

Maître

Borniers électriques	Nom de borne --> raccordée à	
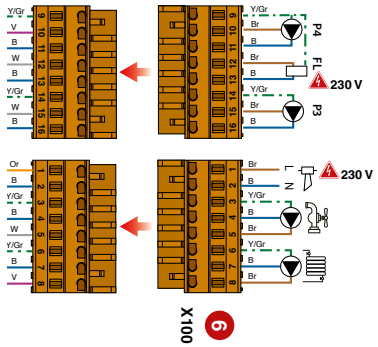	..... P4	--> pompe P4 (circuit CH1)
	..... FL	--> Détection de flamme
	..... P3	--> Néant
	..... ERR	--> Erreur (Alarme)
	..... DHW	--> Pompe ECS
	..... CH	--> pompe CH

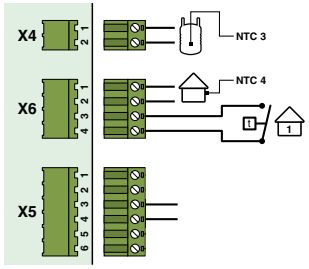

..... Sonde ECS (NTC3)

..... Sonde de temp. ext. optionnelle (NTC4)

..... Thermostat d'ambiance optionnel

..... Sonde Cascade

Ecran princ.	Ecran sec.	Elément	Sous-élém.	Sélection
		Modèle		Prestige Solo (Préréglé)
		Ajustement pompes	Config. pompe préréglée	Config 2
		Activation CH		Activé
		Circuit CH2		Activé
		Demande		Thermostat & régul. ext.
		Activation ECS		Activé
		Demande		Sonde

Configuration de pompe N° 2

Flex 4 ERR	Flex 6 P4	Flex 3 P3	Flex 2 DHW	Flex 1 CH	Flex 5 FL
Erreur	CH1	CH1/CH2/ECS	ECS	CH1/CH2/ECS	Flamme

Esclave

Borniers électriques	Nom de borne --> raccordée à	
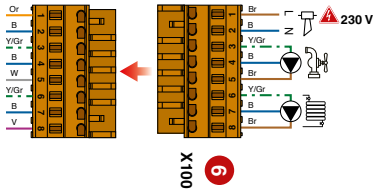	..... ERR	--> Néant
	..... DHW	--> Néant
	..... CH	--> Pompe CH

Réglages de l'interface ACVMax à l'aide du menu installateur (code installateur requis, voir "Installer Code") :

Ecran princ.	Ecran sec.	Elément	Sous-élém.	Sélection
		Modèle		Prestige Solo (Préréglé)
		Ajustement pompes	Config. pompe préréglée	Config 2
		Activation CH		Activé

FR

CONFIGURATION PRÉRÉGLÉE 5

Configuration en cascade à 3 chaudières, avec deux circuits haute température et un circuit ECS.

Configuration de pompe N° 5

Flex 4 ERR	Flex 6 P4	Flex 3 P3	Flex 2 DHW	Flex 1 CH	Flex 5 FL
Erreur	CH2	CH1	ECS	CH1/CH2/ECS	Flamme

Remarques à caractère général

- **Se reporter à la page suivante pour savoir comment paramétrer le régulateur ACVMax.**
- **Pour la configuration d'une installation en cascade, voir** **"Raccordement de l'installation en cascade (4 chaudières en Cascade)"**

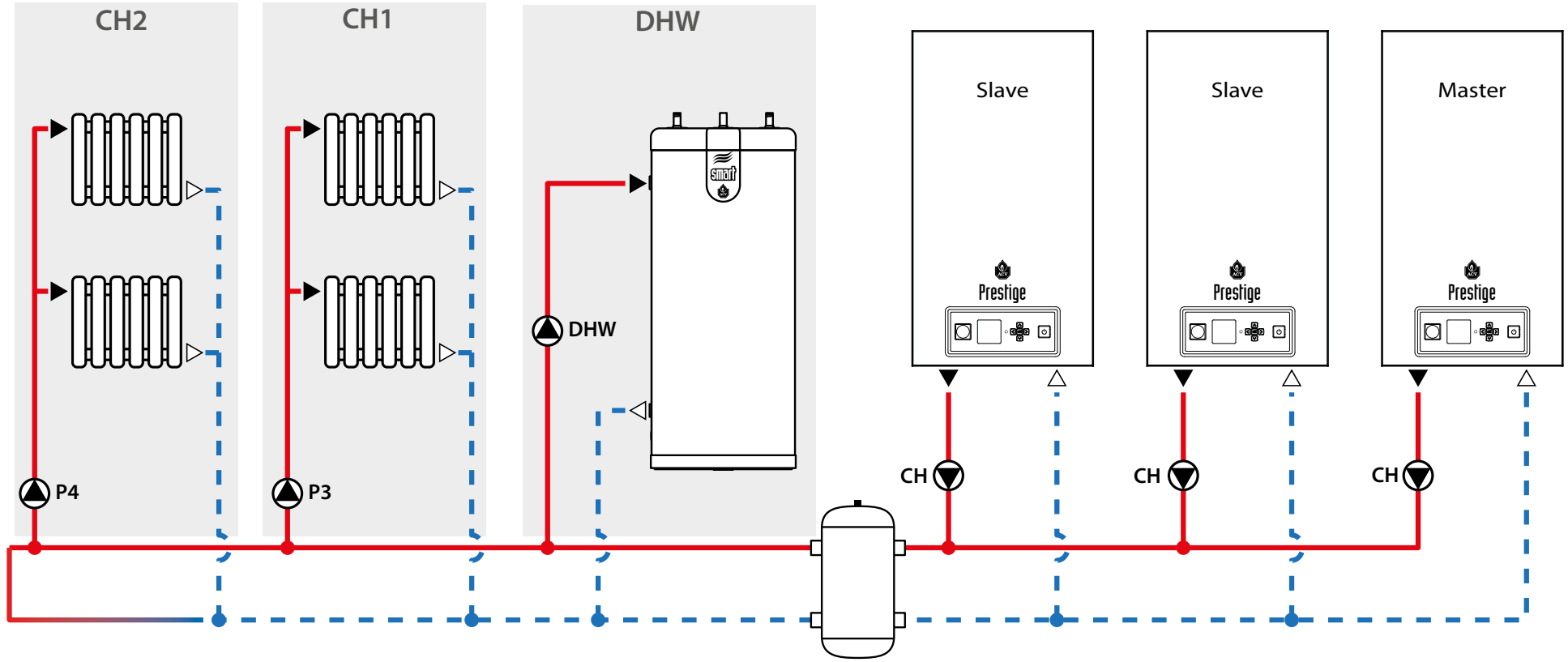

Maître

Borniers électriques	Nom de borne --> raccordée à	
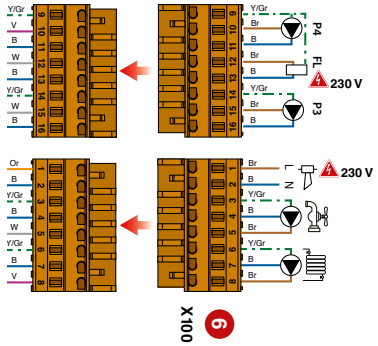	..... P4	--> pompe P4 (circuit CH2)
	..... FL	--> Détection de flamme
	..... P3	--> pompe P3 (circuit CH1)
	..... ERR	--> Erreur (Alarme)
	..... DHW	--> Pompe ECS
	..... CH	--> Pompe CH

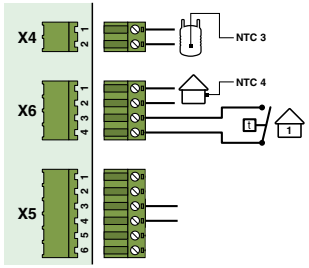

..... Sonde ECS (NTC3)

..... Sonde de temp. ext. optionnelle (NTC4)

..... Thermostat d'ambiance optionnel

..... Sonde Cascade

Ecran princ.	Ecran sec.	Elément	Sous-élém.	Sélection
		Modèle		Prestige Solo (Préréglé)
		Ajustement pompes	Config. pompe préréglée	Config 5
		Activation CH		Activé
		Circuit CH2		Activé
		Demande		Thermostat & régul. ext.
		Activation ECS		Activé
		Demande		Sonde

Configuration de pompe N° 5

Flex 4 ERR	Flex 6 P4	Flex 3 P3	Flex 2 DHW	Flex 1 CH	Flex 5 FL
Erreur	CH2	CH1	ECS	CH1/CH2/ECS	Flamme

Esclave

Borniers électriques	Nom de borne --> raccordée à	
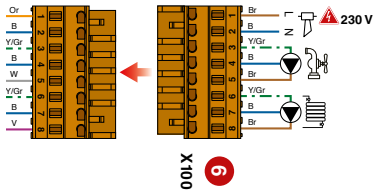	..... ERR	--> Néant
	..... DHW	--> Néant
	..... CH	--> Pompe CH

Réglages de l'interface ACVMax à l'aide du menu installateur (code installateur requis, voir "Installer Code") :

Ecran princ.	Ecran sec.	Elément	Sous-élém.	Sélection
		Modèle		Prestige Solo (Préréglé)
		Ajustement pompes	Config. pompe préréglée	Config 5
		Activation CH		Activé
		Circuit CH2		Activé

FR

MANUEL DE L'INSTALLATEUR POUR LA RÉGULATION D'INSTALLATIONS AU MOYEN DE L'ACVMAX

VOLUME 4
Raccordements cheminée

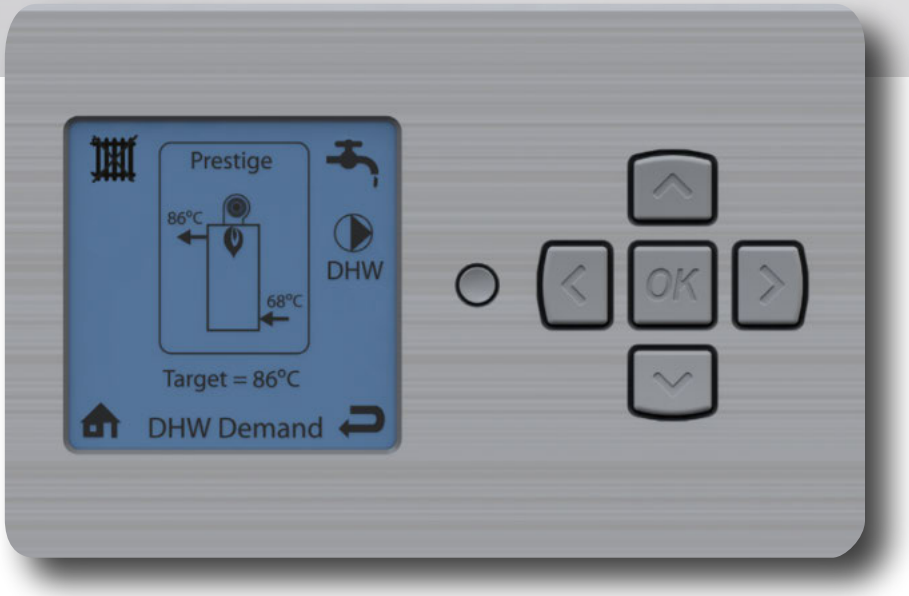

Prestige 24 - 32 Solo /Excellence
Prestige 42 - 50 - 75 - 100 - 120 Solo
HeatMaster 25 C
HeatMaster 25 - 35 - 45 - 70 - 85 - 120 TC
WaterMaster 25 - 35 - 45 - 70 - 85 - 120
HeatMaster 201

Applicable à des appareils fabriqués à partir de Mars 2019, et dotés au moins de la version logicielle (DSP) 4.04

EXCELLENCE IN HOT WATER ACV

FR

VOLUME 4 - RACCORDEMENTS CHEMINÉE

CARACTÉRISTIQUES DES RACCORDEMENTS CHEMINÉE DES CHAUDIÈRES PRESTIGE 4-3

CALCUL DES CONDUITS DE CHEMINÉE - APPAREILS PRESTIGE..... 4-4

Calcul de la longueur des conduits de cheminée 4-4

Cascade Prestige Solo : longueur maximale des conduits de cheminée.....4-5

CARACTÉRISTIQUES D'UN RACCORDEMENT TYPE POUR APPAREILS HEATMASTER C, TC ET WATERMASTER 4-6

CALCUL DES CONDUITS DE CHEMINÉE - APPAREILS HEATMASTER C, TC ET WATER-MASTER 4-7

Calcul de la longueur des conduits de cheminée 4-7

CALCUL DES CONDUITS DE CHEMINÉE - APPAREILS HEATMASTER C, TC ET WATER-MASTER 4-8

Cascade HeatMaster/WaterMaster : longueur maximale des conduits de cheminée.....4-8

CARACTÉRISTIQUES D'UN RACCORDEMENT TYPE POUR APPAREILS HEATMASTER 201... 4-9

Caractéristiques de combustion.....4-9

Raccordement cheminée 4-9

Pour de plus amples informations sur l'installation d'une cascade avec des Prestige 42 - 50 - 75 - 100 - 120 Solo, se reporter au "VOLUME 3 - Installations en Cascade".

TYPES DE RACCORDEMENTS CHEMINÉE - PRESTIGE SOLO ET EXCELLENCE

Utiliser exclusivement des conduits et raccords cheminée ACV avec cet appareil.

B23P : Raccordement à un système d'évacuation des produits de combustion qui est conçu pour fonctionner en pression positive

B23 : Raccordement à un système d'évacuation des produits de combustion vers l'extérieur du local dans lequel il est installé, l'air de combustion est prélevé directement dans le local.

C13(x) : Raccordement par des conduits à un terminal horizontal qui simultanément admet l'air comburant pour le brûleur et rejette les produits de combustion vers l'extérieur par des orifices qui sont soit concentriques, soit suffisamment proches pour être soumis à des conditions de vent similaires (les orifices s'inscriront dans un carré de 50 cm de côtés pour les chaudières d'une puissance inférieure ou égale à 70 kW, et dans un carré de 100 cm de côtés pour les chaudières de plus de 70 kW).

C33(x) : Raccordement par des conduits à un terminal vertical qui simultanément admet l'air frais pour le brûleur et rejette les produits de combustion vers l'extérieur par des orifices qui sont soit concentriques, soit suffisamment proches pour être soumis à des conditions de vent similaires (les orifices s'inscriront dans un carré de 50 cm de côtés pour les chaudières d'une puissance inférieure ou égale à 70 kW, et dans un carré de 100 cm de côtés pour les chaudières de plus de 70 kW).

C43(x) : Raccordement par deux conduits à un système de conduit collectif desservant plus d'un appareil; ce système de conduit collectif comporte deux conduits raccordés à un terminal qui simultanément admet l'air frais pour le brûleur et rejette les produits de combustion vers l'extérieur par des orifices qui sont soit concentriques soit suffisamment proches pour être soumis à des conditions de vent similaires. Les chaudières ayant ce type de raccordement sont uniquement compatibles avec des cheminées à tirage naturel.

C53(x) : Raccordement à des conduits séparés pour l'alimentation en air comburant et pour l'évacuation des produits de combustion ; ces conduits peuvent aboutir dans des zones de pressions différentes, mais ne peuvent être installés sur des parois en vis-à-vis.

C63(x) : Chaudière de type C qui est destinée à être raccordée à un système d'amenée d'air comburant et d'évacuation des produits de combustion approuvé et vendu séparément (**interdit dans certains pays (p.ex. en Belgique) se reporter aux réglementations et normes locales en vigueur**). Les terminaux d'amenée d'air comburant et d'évacuation des produits de combustion ne peuvent être installés sur des parois en vis-à-vis. Les spécifications suivantes sont en outre applicables.

- tirage maxi autorisé : 200 Pa
- Différence de pression maxi autorisée entre l'entrée d'air comburant et la sortie des fumées (pression du vent incluse) est de 150 Pa (pour les P24/P32/P42/P50/P75) et 180 Pa (pour les P100/P120)
- Un flux de condensats dans l'appareil est autorisé.
- Taux de recirculation maxi de 10 % en cas de vent.

C83(x) : Raccordement avec un système à simple ou double conduit. Ce système se compose d'une cheminée avec sortie normale qui évacue les produits de combustion. L'appareil est aussi relié par l'intermédiaire d'un second conduit avec terminal, qui amène de l'extérieur du bâtiment de l'air frais au brûleur.

C93(x) : Raccordement avec un système individuel dont le tuyau d'évacuation des produits de combustion est installé dans un conduit d'évacuation faisant partie du bâtiment; l'appareil, le tuyau d'évacuation et le terminal sont certifiés comme un ensemble indissociable. Le diamètre minimum autorisé pour le conduit vertical d'amenée d'air comburant est de 100 mm.

La configuration C93 autorise un fonctionnement étanche dans une cheminée existante. L'air comburant traverse l'espace entre le tubage et la cheminée existante. Make sure to clean the pre-existing chimney thoroughly prior to installation, especially if there is soot or tar residue. Make sure that there is a clearance area for the combustion air at least equivalent to the area that would have been provided by separate concentric ducts or air intake ducts.

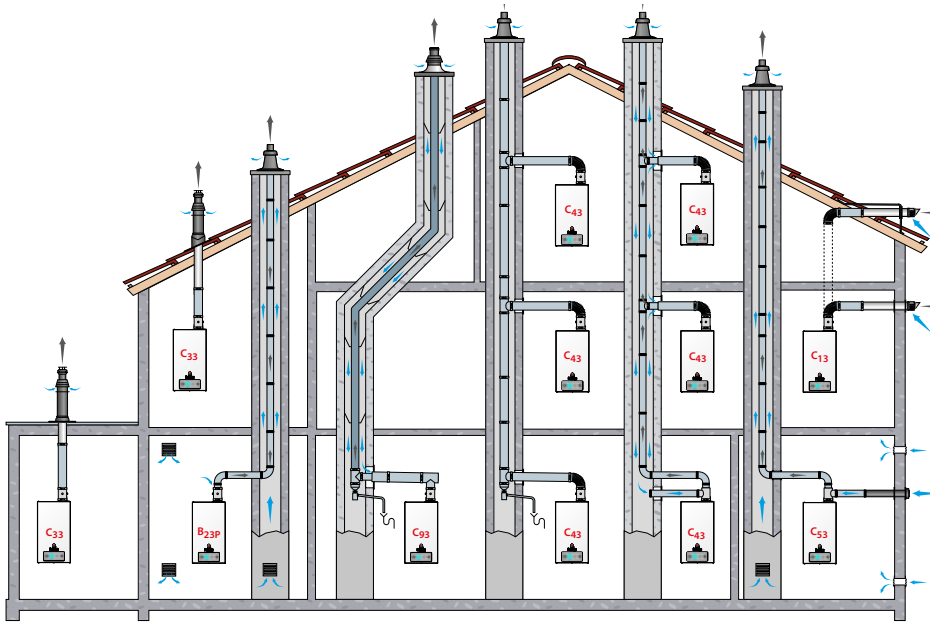

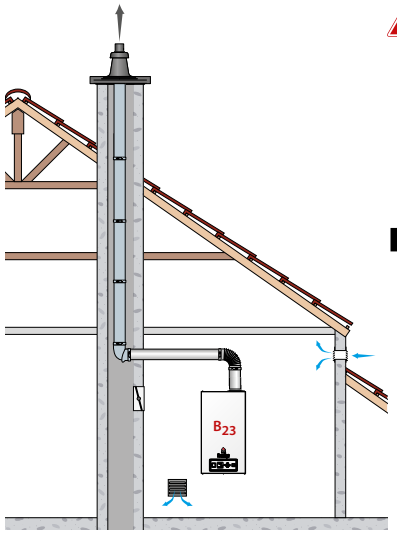

Veiller à ce que les arrivées d'air restent toujours dégagées. Ignorer cette consigne peut occasionner des dégâts, ou des blessures graves voire mortelles.

La ventilation de la chaufferie est obligatoire. Les dimensions de l'ouverture haute ou basse dépend de la puissance de l'appareil et du volume de la chaufferie, ainsi que des réglementations locales applicables.

FR

CALCUL DE LA LONGUEUR DES CONDUITS DE CHEMINÉE

Lors de l'exécution du raccordement cheminée, veiller à ne pas dépasser la longueur maximale indiquée pour le produit, sous peine de diminuer la pression de l'installation.

La longueur des conduits de cheminée peut être calculée à l'aide de la méthode reprise à droite. Se référer aux tableaux suivants qui contiennent les longueurs équivalentes en mètres linéaires appliquées aux différents composants du raccordement. Ensuite, comparer le résultat du calcul à la longueur maximale de conduits cheminée indiquée pour chaque modèle Prestige.

	Longueur maximale de conduits cheminée (en m) (terminaux incl.)						
	Raccordement concentrique			Raccordement simple paroi		Raccordement Flex	
	Ø 60/100	Ø 80/125	Ø 100/150	Ø 80	Ø 100	Ø 80	Ø 100
P24	24	105	—	102	—	48	—
P32	12	56	—	54	—	26	—
P 42	—	10	25	10	35	5	17
P 50	—	10	25	10	35	5	17
P75	—	10	25	10	35	5	17
P 100	—	—	20	—	30	—	15
P 120	—	—	20	—	30	—	15

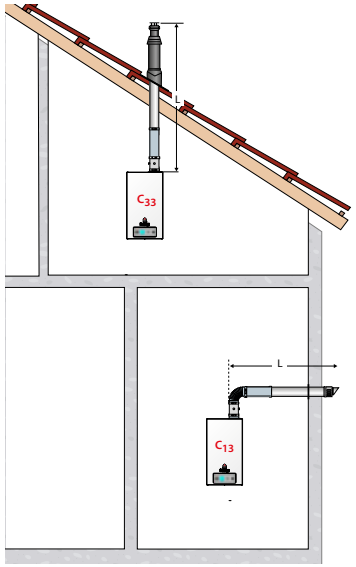

Raccordement concentrique

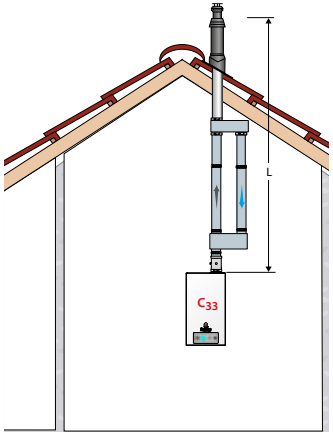

Raccordement parallèle

Tableaux des longueurs équivalentes pour les différents accessoires et types de raccordements cheminée :

Ces tableaux se basent sur le matériel proposé par ACV et ne peuvent pas être généralisé

	Longueur équivalente des accessoires		
	Prestige 24-32 Solo/Excellence		
	Conduit cheminée concentrique Ø 60/100 mm	Conduit cheminée concentrique Ø 80/125 mm	Conduit cheminée parallèle Ø 80 mm
Conduit linéaire de 1m	1 m	1 m	1 m
Coude de 90°	1,4 m	2 m	2,3 m
Coude de 45°	1,2 m	1 m	1 m

	Longueur équivalente des accessoires			
	Prestige 42 - 50 - 75 - 100 - 120 Solo			
	Raccordement concentrique		Raccordement simple paroi	
	Ø 80/125	Ø 100/150	Ø 80	Ø 100
Conduit linéaire de 1m	1	1	1	1
Coude de 90°	1,43	1,72	2,16	3,6
Coude de 45°	0,81	1,14	0,91	2,23
Conduit Flex	-	-	1,93	2,12

La longueur équivalente pour les conduits munis d'un élément de prise de mesure correspondent à 1 m de conduits linéaires.

Exemple de calcul dans le cas de conduits concentriques :

La figure ci-après présente un exemple de raccordement pour une Prestige 50 Solo, avec un raccord cheminée 100/150 concentrique.

Cette installation se compose de : 2 x coudes 90° + 6 mètres de conduits linéaires + 2 x coudes 45°.

L'installateur peut vérifier que le conduit cheminée est conforme aux valeurs recommandées à l'aide de la méthode ci-dessous.

- **Méthode :**

a) Calculer la longueur équivalente en mètres linéaires de l'installation cheminée :

(2 x 1,72) + (6 x 1) + (2 x 1,140) = **11,72 m**

b) Comparer le résultat avec la valeur recommandée (25 m).

La longueur des conduits pour cette installation est donc dans la plage recommandée.

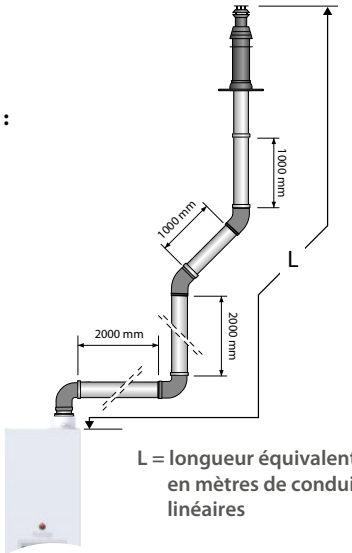

L = longueur équivalente en mètres de conduits linéaires

CASCADE PRESTIGE SOLO : LONGUEUR MAXIMALE DES CONDUITS DE CHEMINÉE

Cascade avec des Prestige 50 Solo dans une installation cheminée de type C43.

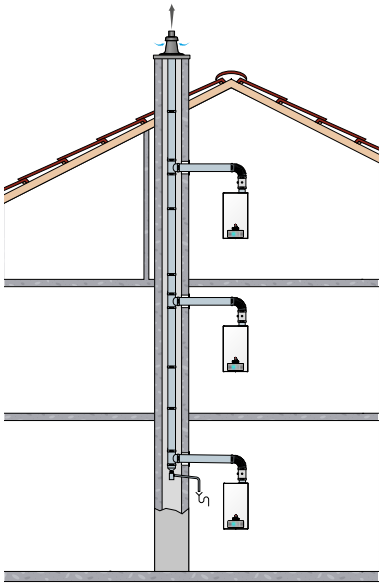

Cascade avec des Prestige 50 Solo dans une installation cheminée de type B23.

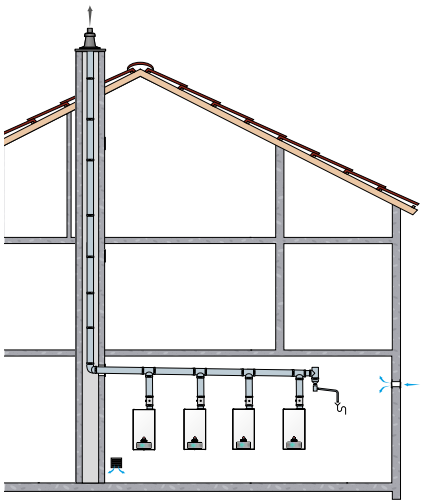

Type de coude	150	200
	L. Eq.	L. Eq.
45° [M]	1,7	3,8
90° [M]	4,0	5,8

		Ø des conduits horizontaux/verticaux en mm				
Nb de chaudières	Prestige Solo	150	150/200**	200	200/250	200/300
7	120	—	—	—	—	30 m
6	120	—	—	—	30 m	30 m
5	120	—	—	15 m	30 m	30 m
4	120	—	25 m	30 m	30 m	30 m
3	120	—	30 m	30 m	30 m	30 m
8	75	—	—	—	—	30 m
7	75	—	—	—	30 m	30 m
6	75	—	—	5 m	30 m	30 m
5	75	—	—	30 m	30 m	30 m
4	75	—	30 m	30 m	30 m	30 m
8	50	—	—	—	30 m	30 m
7	50	—	—	20 m	30 m	30 m
6	50	—	—	30 m	30 m	30 m
5	50	—	30 m	30 m	30 m	30 m
4	50	20 m	30 m	30 m	30 m	30 m
8	42	—	—	—	30 m	30 m
7	42	—	—	20 m	30 m	30 m
6	42	—	—	30 m	30 m	30 m
5	42	—	30 m	30 m	30 m	30 m
4	42	20 m	30 m	30 m	30 m	30 m

* Ce tableau considère que les installations en cascade sont constituées d'appareils identiques. Pour toute autre configuration, veuillez contacter votre représentant ACV.

**Dn 150/200 : Hor. = 150 mm, Vert.=200 mm

FR

Modèles de Chaudière	Raccordement	Matériau / Ø (mm)	Composants *						
			Terminaux	Conduits	Conduits réglables	Coudes	Mesure et récup. condensation	Accessoires	Adaptateurs
Prestige 24-32	C93	PP Flex Ø 60	Set C93 Ø 60/100, (537D6407)	Tube flexible PP Ø 60, 25 m (537D6406)	—	—	—	• Fourreau de raccordement pour concentrique (537D6408) • Adaptateur Flex-Flex PP Ø 60 (537D6447)	—
Prestige 24-32	C13 C33	PP - Galva Ø 60/100	• Terminal vertical (537D6353) • Kit terminal horizontal (537D6354)	Longueurs : • 250 mm (537D6355) • 500 mm (537D6356) • 1000 mm (537D6357)	Conduit coulissant (+ 50 à 130 mm à droite) (537D6358)	• 15° (537D6466) • 30° (537D6467) • 43° - 45° (537D6359) • 87° - 90° (537D6360)	Élément de mesure en T avec inspection (537D6361)	• Solin réglable (537D6363) • Fixation Ø 100 mm (537D6364) • Solin toit plat (Ø 350 mm) (537D6362)	Adaptateur Ø 60/100 - 2 x Ø 80 avec prises de mesure (537D6415)
Prestige 24-32 Prestige 42-50-75	C93	PP Flex Ø 80	Set C93 Ø 80/125, (537D6287)	Tube flexible PPS Ø 80, 25 m (537D6275)	—	—	—	• Fourreau de raccordement pour concentrique (537D6266) • Adaptateur Flex-Flex PP Ø 80 (537D6448)	—
Prestige 24-32 Prestige 42-50-75	C13 C33	PP - Galva Ø 80/125	• Terminal vertical (537D6184) • Terminal horizontal avec plaques murales (537D6185)	Longueurs : • 250 mm (537D6186) • 500 mm (537D6187) • 1000 mm (537D6188) • 2000 mm (537D6516)	Conduit coulissant (+ 50 à 130 mm à droite) (537D6189)	• 43° - 45° (537D6190) • 87° - 90° (537D6191)	• Tube de mesure. (537D6193) • Élément de mesure en T avec inspection (537D6229)	• Solin réglable (537D6182) • Fixation Ø 125 mm (537D6183) • Solin toit plat (Ø 390 mm) (537D6194)	• Adaptateur inox. Ø 80/125 mm - 2 x Ø 80 mm (537D6231) • Adaptateur PPS, Ø 60/100 mm - Ø 80/125 mm (537D6405)
Prestige 42-50-75-100-120	C93	PP Flex Ø 100	Set C93 Ø 100/150, (537D6290)	Tube flexible PPS Ø 100, 25 m (537D6271)	—	—	—	• Fourreau de raccordement pour concentrique (537D6267) • Adaptateur Flex-Flex PP Ø 100 (537D6451)	—

*** Les descriptions et références (entre parenthèses) sont fournies à titre d'information. Veuillez vous référer au catalogue ACV le plus récent pour davantage de détails et les références exactes.**

Modèles de Chaudière	Raccordement	Matériau / Ø (mm)	Composants *						
			Terminaux	Conduits	Conduits réglables	Coudes	Mesure et récup. condensation	Accessoires	Adaptateurs
Prestige 42-50-75-100-120	C13 C33	PP - Galva Ø 100/150	• Terminal vertical (537D6300) • Kit terminal horizontal (537D6301)	Longueurs : • 250 mm (537D6302) • 500 mm (537D6303) • 1000 mm (537D6304) • 2000 mm (537D6517)	Conduit coulissant (+ 50 à 130 mm à droite) (537D6305)	• 43° - 45° (537D6306) • 87° - 90° (537D6307)	• Tube de mesure. (537D6308) • Élément de mesure en T avec inspection (537D6310)	• Solin réglable 25°-45° (537D6209) • Fixation Ø 150 mm (537D6210) • Solin toit plat (Ø 430 mm) (537D6208)	Adaptateur concentrique/ parallèle Ø 100/150 mm - 2 x Ø 100 mm (537D6207)
Prestige 42-50-75-100-120	B23P C53	Inox Ø 150	• Terminal vertical, fumées Ø 150 (537D6211) • Kit terminal horizontal, fumées, Ø 150 (537D6212) • Kit terminal horizontal, air, Ø 100 (537D6213)	Longueurs, fumées, Ø 150 : • 250 mm (537D6214) • 500 mm (537D6215) • 1000 mm (537D6216) Longueur, air, PVC Ø 100 : • 500 mm (537D6217)	Longueur réglable, fumées, Ø 150 (537D6218)	• Fumées, Ø 150, 45° (537D6219) • Fumées, Ø 150, 90° (537D6220) • Air, Ø 100, 45° (537D6221) • Air, Ø 100, 90° (537D6222)	• Tube de mesure avec récupérateur de condensats, fumées, Ø 150 (537D6223)	• Solin réglable 25°-45° (537D6209) • Fixation Ø 150 mm (537D6210) • Solin toit plat (Ø 430 mm) (537D6208)	• Adaptateur Ø 100 - Ø 150 mm obligatoire (537D6293) • Adaptateur concentrique/ parallèle Ø 100/150 mm - 2 x Ø 100 mm (537D6207) • Adaptateur Ø 80 - Ø 100 mm, air (537D6172)
Prestige 42-50-75-100-120	C13 C33	Inox - Inox Ø 100/150	• Terminal vertical, (537D6197) • Terminal horizontal (537D6198)	Longueurs : • 250 mm (537D6199) • 500 mm (537D6200) • 1000 mm (537D6201)	Longueur réglable (280 à 395 mm) (537D6202)	• 43° - 45° (537D6203) • 87° - 90° (537D6204)	Tube de mesure avec récupérateur de condensats (537D6226)	• Solin réglable 25°-45° (537D6209) • Fixation Ø 150 mm (537D6210) • Solin toit plat (Ø 430 mm) (537D6208)	Adaptateur concentrique/ parallèle Ø 100/150 mm - 2 x Ø 100 mm (537D6207)
Prestige Box		Effectuer le raccordement cheminée à l'aide des conduits et joints livrés avec le produit. Les conduits d"évacuation des fumées doivent être raccordés en parallèle, PAS en concentrique.							

*** Les descriptions et références (entre parenthèses) sont fournies à titre d'information. Veuillez vous référer au catalogue ACV le plus récent pour davantage de détails et les références exactes.**

FR

TYPES DE RACCORDEMENTS CHEMINÉE - HEATMASTER 25-35-45-70-85-120 TC, HEATMASTER 25C ET WATERMASTER 25-35-45-70-85-120

Utiliser exclusivement des conduits et raccords cheminée ACV avec cet appareil.

B23P : Raccordement à un système d'évacuation des produits de combustion qui est conçu pour fonctionner en pression positive

B23 : Raccordement à un système d'évacuation des produits de combustion vers l'extérieur du local dans lequel il est installé, l'air de combustion est prélevé directement dans le local.

C13(x) : Raccordement par des conduits à un terminal horizontal qui simultanément admet l'air comburant pour le brûleur et rejette les produits de combustion vers l'extérieur par des orifices qui sont soit concentriques, soit suffisamment proches pour être soumis à des conditions de vent similaires (les orifices s'inscriront dans un carré de 50 cm de côtés pour les chaudières d'une puissance inférieure ou égale à 70 kW, et dans un carré de 100 cm de côtés pour les chaudières de plus de 70 kW).

C33(x) : Raccordement par des conduits à un terminal vertical qui simultanément admet l'air frais pour le brûleur et rejette les produits de combustion vers l'extérieur par des orifices qui sont soit concentriques, soit suffisamment proches pour être soumis à des conditions de vent similaires (les orifices s'inscriront dans un carré de 50 cm de côtés pour les chaudières d'une puissance inférieure ou égale à 70 kW, et dans un carré de 100 cm de côtés pour les chaudières de plus de 70 kW).

C43(x) : Raccordement par deux conduits à un système de conduit collectif desservant plus d'un appareil; ce système de conduit collectif comporte deux conduits raccordés à un terminal qui simultanément admet l'air frais pour le brûleur et rejette les produits de combustion vers l'extérieur par des orifices qui sont soit concentriques soit suffisamment proches pour être soumis à des conditions de vent similaires. Les chaudières ayant ce type de raccordement sont uniquement compatibles avec des cheminées à tirage naturel.

C53(x) : Raccordement à des conduits séparés pour l'alimentation en air comburant et pour l'évacuation des produits de combustion ; ces conduits peuvent aboutir dans des zones de pressions différentes, mais ne peuvent être installés sur des parois en vis-à-vis.

C63(x) : Chaudière de type C qui est destinée à être raccordée à un système d'amenée d'air comburant et d'évacuation des produits de combustion approuvé et vendu séparément (**interdit dans certains pays (p.ex. en Belgique) se reporter aux réglementations et normes locales en vigueur**). Les terminaux d'amenée d'air comburant et d'évacuation des produits de combustion ne peuvent être installés sur des parois en vis-à-vis. Les spécifications suivantes sont en outre applicables.

- tirage maxi autorisé : 200 Pa
- Différence de pression maxi autorisée entre l'entrée d'air comburant et la sortie des fumées (pression du vent incluse) : 95 Pa (HM 25 TC/25 C, WM 25), 130 Pa (HM 35-45 TC, WM 35-45), 110 Pa (HM 70 TC, WM 70), 160 Pa (HM 85 TC, WM 85) et 170 Pa (HM 120 TC, WM 120).
- Un écoulement de condensats dans l'appareil est autorisé.
- Taux de recirculation maxi de 10 % en cas de vent.

C83(x) : Raccordement avec un système à simple ou double conduit. Ce système se compose d'une cheminée avec sortie normale qui évacue les produits de combustion. L'appareil est aussi relié par l'intermédiaire d'un second conduit avec terminal, qui amène de l'extérieur du bâtiment de l'air frais au brûleur. Contactez votre représentant ACV pour connaître les longueurs de conduits qui peuvent être utilisées pour raccorder le ou les appareils.

C93(x) : Raccordement avec un système individuel dont le tuyau d'évacuation des produits de combustion est installé dans un conduit d'évacuation faisant partie du bâtiment; l'appareil, le tuyau d'évacuation et le terminal sont certifiés comme un ensemble indissociable. Le diamètre minimum autorisé pour le conduit vertical d'amenée d'air comburant est de 100 mm.

La configuration C93 autorise un fonctionnement étanche dans une cheminée existante. L'air comburant traverse l'espace entre le tubage et la cheminée existante. On veillera à bien nettoyer la cheminée existante lors de l'installation, particulièrement s'il y a des résidus de suie ou de goudron, et à garantir une section de passage pour l'air comburant au moins équivalente à celle que l'on aurait avec des conduits concentriques ou d'amenée d'air distincts

Caractéristiques principales			HM 25 C HM 25 TC WM 25		HM 35 TC WM 35		HM 45 TC WM 45				HM 70 TC WM 70		HM 85 TC WM 85		HM 120 TC WM 120	
Ø des conduits air/fumée	concentriques	mm	80/125		80/125		80/125				100/150		100/150		100/150	
	Parallèle	mm	80/80		80/80		80/80				100/100		100/100		100/100	
Perte de charge max. admissible des conduits de cheminée		Pa	95		130		130				110		160		170	
Longueur max recommandée du conduit cheminée concentrique (équivalente en mètres linéaires) * Ø 80/125, terminal compris			60		39		22				—		—		—	
Longueur max recommandée du conduit cheminée concentrique (équivalente en mètres linéaires) * Ø 100/150, terminal compris			130***		90***		53***				20		19		18	
Longueur max recommandée (équivalente en mètres linéaires)*			Paral. Ø 80	Flex Ø 80	Paral. Ø 80	Flex Ø 80	Paral. Ø 80	Flex Ø 80	Paral. Ø 100	Flex Ø 100	Paral. Ø 100	Flex Ø 100	Paral. Ø 100	Flex Ø 100	Paral. Ø 100	Flex Ø 100
			56	26	37	17	19	9	76	34	17	8	17	8	9	4
Types de raccordement possibles			B23 - B23P - C13(x) - C33(x) - C43(x) - C53(x)** - C63(x) - C83(x) - C93(x)													

* Voir la page suivante pour le calcul de la longueur des conduits de cheminée
** Le raccordement d'un appareil HeatMaster 25C, HeatMaster TC ou WaterMaster en C53 nécessite un accessoire optionnel.
*** Non recommandé - Veuillez contacter votre représentant ACV pour davantage d'informations

Veiller à ce que les arrivées d'air restent toujours dégagées. Ignorer cette consigne peut occasionner des dégâts, ou des blessures graves voire mortelles.

La ventilation de la chaufferie est obligatoire. Les dimensions de l'ouverture haute ou basse dépend de la puissance de l'appareil et du volume de la chaufferie, ainsi que des réglementations locales applicables.

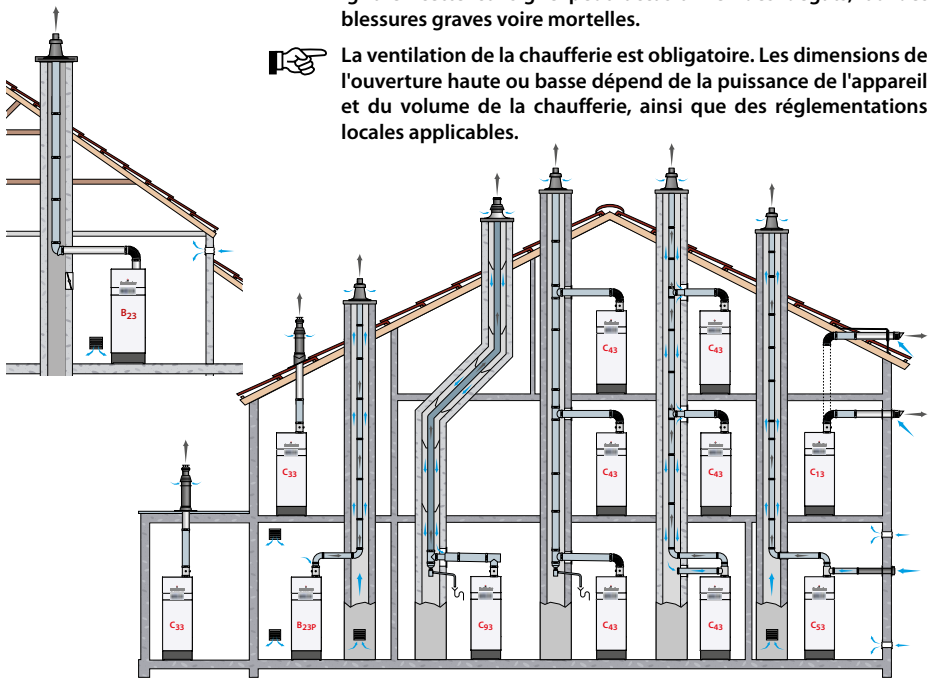

CALCUL DE LA LONGUEUR DES CONDUITS DE CHEMINÉE

Lors de l'exécution du raccordement cheminée, veiller à ne pas dépasser la longueur maximale de conduits cheminér indiquée pour le produit, sous peine de diminuer la pression de l'installation.

La longueur des conduits de cheminée peut être calculée à l'aide de la méthode reprise ci-dessous. Se référer aux tableaux ci-dessous qui contiennent les valeurs de perte de charge appliquées aux différents composants du raccordement. Comparer alors le résultat obtenu avec la valeur maximale recommandée reprise dans le tableau à la page précédente.

	Longueur des conduits (L) (longueur équivalente en mètres de conduits linéaires)			
	HM 25C HM 25 - 35 - 45 TC WM 25 - 35 - 45		HM 25C HM 25 - 35 - 45 - 70 - 85 - 120 TC WM 25 - 35 - 45 - 70 - 85 - 120	
	Conduit cheminée concentrique Ø 80/125 mm	Conduit cheminée parallèle Ø 80 mm	Conduit cheminée concentrique Ø 100/150 mm	Conduit cheminée parallèle Ø 100 mm
Conduit linéaire de 1m	1 m	1 m	1 m	1 m
Coude de 90°	2 m	2,3 m	2,2 m	3,7 m
Coude de 45°	1 m	1 m	1,3 m	2,3 m

La longueur équivalente pour les conduits munis d'un élément de prise de mesure correspondent à 1 m de conduits linéaires.

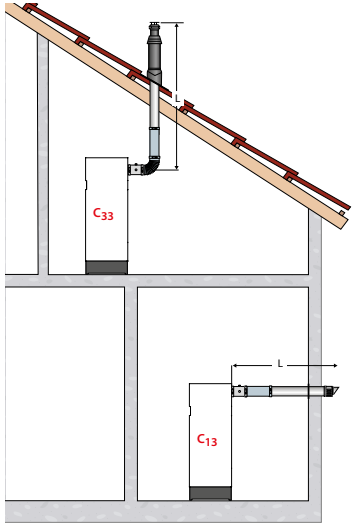

Raccordement concentrique

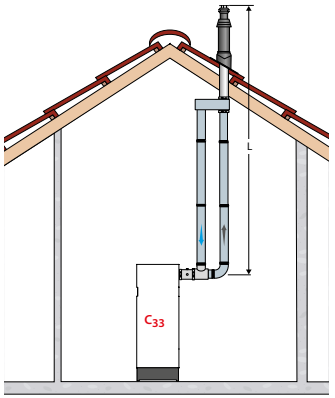

Raccordement parallèle

Exemple de calcul de la longueur (L) des conduits de fumées concentriques pour une HeatMaster 25 C / HeatMaster 25 TC / WaterMaster 25 (80/125) :

La méthode est expliquée au travers d'un exemple. Figure 1 : Cette installation se compose de :

1 élément de mesure + 3 coudes de 90° + 6 mètres de conduits droits + 2 coudes de 45°

- **Méthode :**

a) A l'aide des valeurs du tableau, calculer la longueur en mètres de l'ensemble de l'installation cheminée:
1 + (3 x 2) + (6 x 1) + (2 x 1) = 15 m

b) Comparer le résultat avec la valeur recommandée (60 m).

La longueur des conduits pour cette installation est donc dans la plage recommandée.

Fig. 1

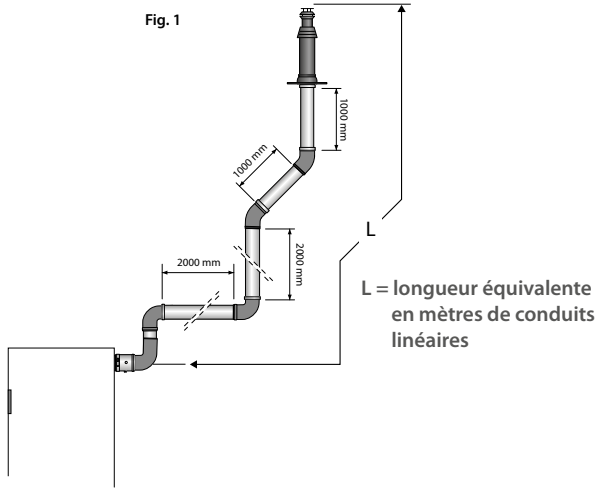

FR

CASCADE HEATMASTER/WATERMASTER : LONGUEUR MAXIMALE DES CONDUITS DE CHEMINÉE

Cascade avec des HeatMaster 25C/ HeatMaster 25 - 35 TC / WaterMaster 25 - 35 dans une installation cheminée de type C43.

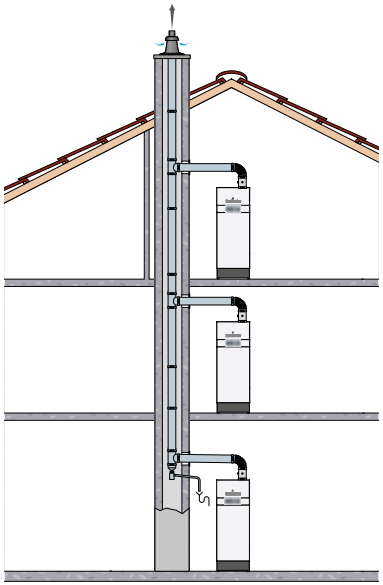

S'assurer d'installer un clapet anti-retour sur le raccordement cheminée. Veuillez contacter votre représentant ACV pour connaître le détail des accessoires nécessaires.

Cascade avec des HeatMaster/WaterMaster dans une installation cheminée de type B23.

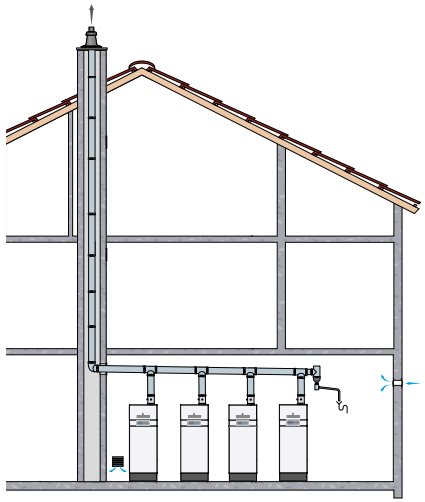

S'assurer d'installer un clapet anti-retour externe et un kit de raccordement cheminée en cascade. Veuillez contacter votre représentant ACV pour connaître le détail des accessoires nécessaires.

Type de coude	150	200
	L. Eq.	L. Eq.
45° [M]	1,7	3,8
90° [M]	4,0	5,8

Qté	Type d'appareil* (HM TC / WM)	Longueur maxi en m.		
		Dn 150	Dn 150/200**	Dn 200
2	25 - 35 - 45 - 70 - 85	30	30	30
	120	—	30	30
3	25 - 35 45	30	30	30
	70	25	30	30
	85	26	30	30
	120	—	—	—
4	25 - 35 45	30	30	30
	70	—	30	30
	85	—	30	30
	120	—	—	—
5	25 - 35 45	30	30	30
	70	—	30	30
	85	—	6	30
	120	—	—	—
6	25 - 35	30	30	30
	45	16	30	30
	70	—	—	30
	85	—	—	13
	120	—	—	—
2 à 6	HM 25 C	30	—	—

* Ce tableau considère que les installations en cascade sont constituées d'appareils identiques. Pour toute autre configuration, veuillez contacter votre représentant ACV.

**Dn 150/200 : Hor. = 150 mm, Vert.=200 mm

Modèles de Chaudière	Raccordement	Matériau / Ø (mm)	Composants *						
			Terminaux	Conduits	Conduits réglables	Coudes	Mesure et récup. condensation	Accessoires	Adaptateurs
HeatMaster 25 C HeatMaster 25-35-45 TC WaterMaster 25-35-45	C13 C33	PP - Galva Ø 80/125	• Terminal vertical (537D6184) • Terminal horizontal avec plaques murales (537D6185) • Kit de sortie horizontale (10800301)	Longueurs : • 250 mm (537D6186) • 500 mm (537D6187) • 1000 mm (537D6188) • 2000 mm (537D6516)	Conduit coulissant, droit (+ 50 à 130 mm) (537D6189)	• 43° - 45° (537D6190) • 87° - 90° (537D6191)	• Tube de mesure. (537D6193) • Élément de mesure en T avec inspection (537D6229)	• Solin réglable (537D6182) • Fixation Ø 125 mm (537D6183) • Solin toit plat (Ø 390 mm) (537D6194)	• Adaptateur inox. Ø 80/125 mm - 2 x Ø 80 mm (537D6231) • Adaptateur PPS, Ø 60/100 mm - Ø 80/125 mm (537D6405)
HeatMaster 25 C HeatMaster 25-35-45 TC WaterMaster 25-35-45	C93	PP Flex Ø 80	Set C93 Ø 80/125, (537D6287)	Tube flexible PPS Ø 80, 25 m (537D6275)	—	—	—	• Fourreau de raccordement pour concentrique (537D6266) • Adaptateur Flex-Flex PP Ø 80 (537D6448)	—
HeatMaster 70-85-120 TC WaterMaster 70-85-120	C13 C33	PP - Galva Ø 100/150	• Terminal vertical (537D6300) • Kit terminal horizontal (537D6301) • Kit de sortie horizontale (10800302)	Longueurs : • 250 mm (537D6302) • 500 mm (537D6303) • 1000 mm (537D6304) • 2000 mm (537D6517)	Conduit coulissant, droit (+ 50 à 130 mm) (537D6305)	• 43° - 45° (537D6306) • 87° - 90° (537D6307)	• Tube de mesure. (537D6308) • Élément de mesure en T avec inspection (537D6310)	• Solin réglable 25°-45° (537D6209) • Fixation Ø 150 mm (537D6210) • Solin toit plat (Ø 430 mm) (537D6208)	Adaptateur concentrique/parallèle Ø 100/150 mm - 2 x Ø 100 mm (537D6207)

*** Les descriptions et références (entre parenthèses) sont fournies à titre d'information. Veuillez vous référer au tarif ACV le plus récent pour davantage de détails et les références exactes.**

FR

Modèles de Chaudière	Raccordement	Matériau / Ø (mm)	Composants *						
			Terminaux	Conduits	Conduits réglables	Coudes	Mesure et récup. condensation	Accessoires	Adaptateurs
HeatMaster 70-85-120 TC WaterMaster 70-85-120	C93	PP Flex Ø 100	Set C93 Ø 100/150, (537D6290)	Tube flexible PPS Ø 100, 25 m (537D6271)	—	—	—	• Fourreau de raccordement pour concentrique (537D6267) • Adaptateur Flex-Flex PP Ø 100 (537D6451)	—
HeatMaster 70-85-120 TC WaterMaster 70-85-120	B23P C53	Inox Ø 150	• Terminal vertical, fumées Ø 150 (537D6211) • Kit terminal horizontal, fumées, Ø 150 (537D6212) • Kit terminal horizontal, air, Ø 100 (537D6213)	Longueurs, fumées, Ø 150 : • 250 mm (537D6214) • 500 mm (537D6215) • 1000 mm (537D6216) Longueur, air, PVC Ø 100 : • 500 mm (537D6217)	Longueur réglable, fumées, Ø 150 (537D6218)	• Fumées, Ø 150, 45° (537D6219) • Fumées, Ø 150, 90° (537D6220) • Air, Ø 100, 45° (537D6221) • Air, Ø 100, 90° (537D6222)	• Tube de mesure avec récupérateur de condensats, fumées, Ø 150 (537D6223)	• Solin réglable 25°-45° (537D6209) • Fixation Ø 150 mm (537D6210) • Solin toit plat (Ø 430 mm) (537D6208)	• Adaptateur Ø 100 - Ø 150 mm obligatoire (537D6293) • Adaptateur concentrique/parallèle Ø 100/150 mm - 2 x Ø 100 mm (537D6207) • Adaptateur Ø 80 - Ø 100 mm, air (537D6172)
HeatMaster 70-85-120 TC WaterMaster 70-85-120	C13 C33	Inox-Inox Ø 100/150	• Terminal vertical, (537D6197) • Terminal horizontal (537D6198)	Longueurs : • 250 mm (537D6199) • 500 mm (537D6200) • 1000 mm (537D6201)	Longueur réglable (280 à 395 mm) (537D6202)	• 43° - 45° (537D6203) • 87° - 90° (537D6204)	Tube de mesure avec récupérateur de condensats (537D6226)	• Solin réglable 25°-45° (537D6209) • Fixation Ø 150 mm (537D6210) • Solin toit plat (Ø 430 mm) (537D6208)	Adaptateur concentrique/parallèle Ø 100/150 mm - 2 x Ø 100 mm (537D6207)

*** Les descriptions et références (entre parenthèses) sont fournies à titre d'information. Veuillez vous référer au tarif ACV le plus récent pour davantage de détails et les références exactes.**

RACCORDEMENT CHEMINÉE

Caractéristiques principales			HM201
Ø des conduits air/fumée	Parallèle	mm	250
Perte de charge max. admissible des conduits de cheminée		Pa	130
Longueur max recommandée (longueur équivalente en mètres linéaires de conduits)*			12 m
Types de raccordement possibles			B23 - B23P - C53(x)

TYPES DE RACCORDEMENT CHEMINÉE

Utiliser exclusivement des conduits et raccords cheminée ACV avec cet appareil.

B23 : Raccordement à un système d'évacuation des produits de combustion vers l'extérieur du local dans lequel il est installé, l'air de combustion est prélevé directement dans le local.

B23P : Raccordement à un système d'évacuation des produits de combustion qui est conçu pour fonctionner en pression positive

C53(x) : Raccordement à des conduits séparés pour l'alimentation en air comburant et pour l'évacuation des produits de combustion ; ces conduits peuvent aboutir dans des zones de pressions différentes, mais ne peuvent être installés sur des parois en vis-à-vis.

La ventilation de la chaufferie est obligatoire. Les dimensions de l'ouverture haute ou basse dépendent de la puissance de l'appareil et du volume de la chaufferie, ainsi que des réglementations locales applicables.

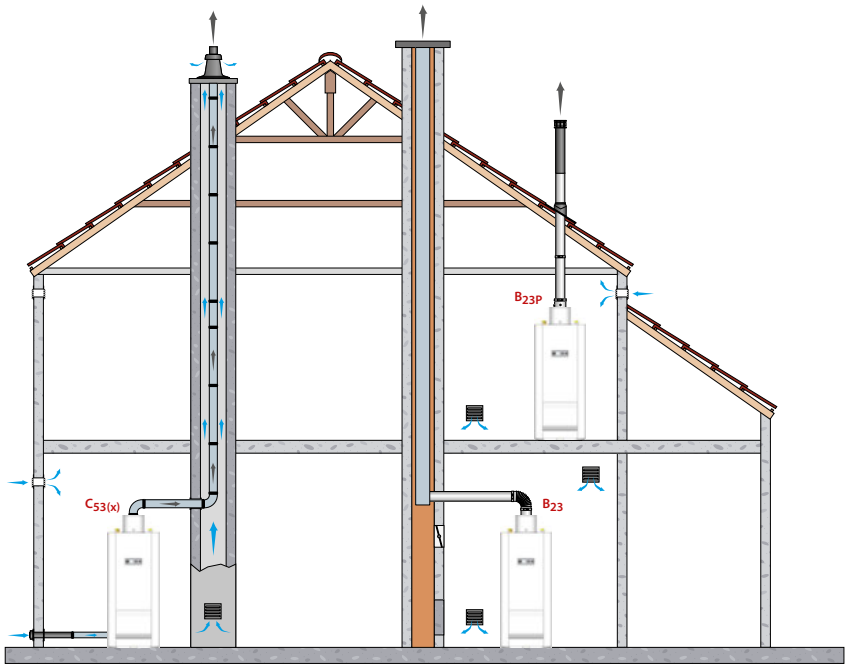

FR

MANUEL DE L'INSTALLATEUR POUR LA RÉGULATION D'INSTALLATIONS AU MOYEN DE L'ACVMAX

VOLUME 5
Dépannage

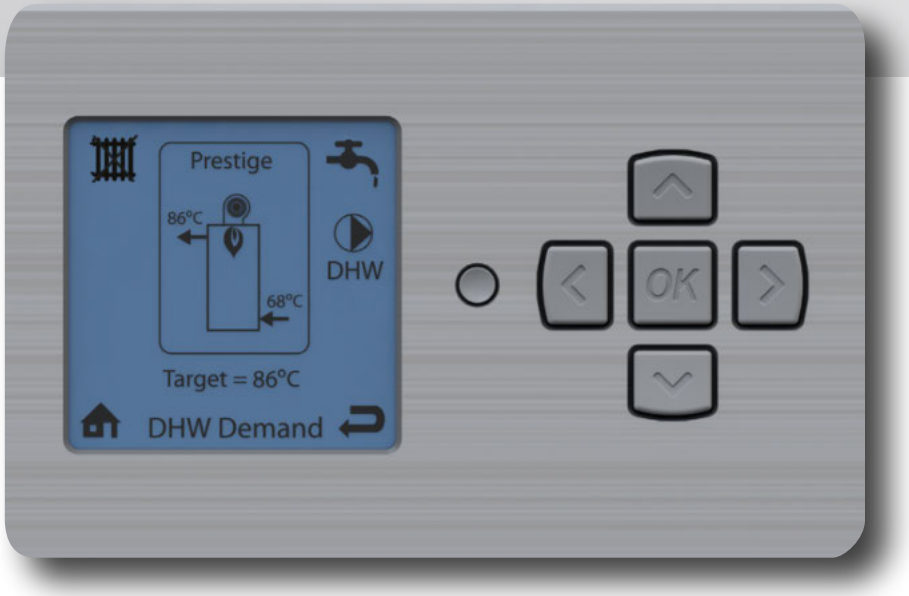

Prestige 24 - 32 Solo /Excellence
Prestige 42 - 50 - 75 - 100 - 120 Solo
HeatMaster 25 C
HeatMaster 25 - 35 - 45 - 70 - 85 - 120 TC
WaterMaster 25 - 35 - 45 - 70 - 85 - 120
HeatMaster 201

Applicable à des appareils fabriqués à partir de Mars 2019, et dotés au moins de la version logicielle (DSP) 4.04

A1004308 - 660Y2900 - Volume 5 • C

EXCELLENCE IN HOT WATER ACV

FR

VOLUME 5 - DÉPANNAGE

CODES DE VERROUILLAGE ET D'ERREUR 5-3

Codes	Description de la panne	Solution à la panne
E 01	**Echec d'allumage**: Echec d'allumage du brûleur après 5 tentatives.	1. Vérifier l'alimentation en gaz de l'appareil. 2. Vérifier le raccordement du câble d'allumage 3. Vérifier l'état de l'électrode et l'écartement entre ses extrémités 4. Vérifier la vanne gaz et le raccordement électrique de la vanne gaz
E 02	**Fausse flamme :** détection d'une flamme avant l'allumage.	1. Vérifier le raccordement de la masse du composant. 2. Vérifier la propreté de l'électrode.
E 03	**Température excessive** : La température de la chaudière est supérieure à 105° C.	Corriger le problème qui a engendré la montée en température ou l'ouverture du thermostat. 1. Vérifier la circulation d'eau dans les conduites (vannes des radiateurs) 2. Vérifier le circulateur et le raccordement électrique du circulateur
E 05	**Vitesse du ventilateur**: Vitesse de ventilateur erronée ou pas de signal reçu par ACVMax	1. Vérifier le ventilateur et le câblage 2. En conditions normales, si la vitesse réelle présente une différence de 1000 tr/m par rapport à la vitesse de consigne du ventilateur, une erreur s'affiche (après 60 secondes en fonctionnement et après 30 secondes au démarrage). 3. Une exception : lorsque la vitesse réelle du ventilateur > 3000 tr/m à PWM max.
E 07	**Temp. fumées excessive**: Température des fumées supérieure à la valeur maximale autorisée	1. L'échangeur nécessite peut-être un nettoyage. 2. L'appareil se réinitialise automatiquement lorsque la température des fumées revient dans la plage normale de valeurs.
E 08	**Erreur circuit de flamme**: Echec du test du circuit de flamme.	1. Eteindre l'appareil. 2. Vérifier et nettoyer l'électrode. 3. Vérifier que les câbles d'allumage et de masse sont correctement branchés.
E 09	**Erreur circuit vanne gaz**: Echec du test du circuit de la vanne gaz.	1. Vérifier la vanne gaz et le câblage. 2. Si le problème persiste, remplacer la carte électronique ACVMax.
E 12	**Erreur interne**: Configuration erronée de la mémoire EEPROM	1. Faire un arrêt-marche de l'appareil pour revenir à un fonctionnement normal. 2. Si le problème persiste, remplacer la carte électronique ACVMax.
E 13	**Nombre maxi de réinitialisations atteint**: Le nombre de réinitialisations est limité à 5 par 15 minutes.	1. Faire un arrêt-marche de l'appareil pour revenir à un fonctionnement normal. 2. Si le problème persiste, remplacer la carte électronique ACVMax.
E 15	**Dérive de la sonde**: Dérive de la valeur lue par la sonde du circuit de départ ou de retour	Vérifier les sondes des circuits de départ et de retour et le câblage.
E 16	**Sonde départ bloquée** : La valeur lue par la sonde du circuit de départ ne change pas.	1. Vérifier l'absence de court-circuit ou de défaut à la sonde du circuit de départ et à son câblage 2. Vérifier la circulation de l'eau dans le circuit, ainsi que l'équilibre des températures, car la température du circuit de départ CH ne change pas.
E 17	**Sonde retour bloquée** : La valeur de la sonde du circuit de retour ne change pas.	1. Vérifier la sonde de température du circuit de retour et sa position, vérifier l'absence de court-circuit ou d'autres défauts. 2. Vérifier la circulation de l'eau dans le circuit, ainsi que l'équilibre des températures, car la température du circuit de retour primaire ne change pas. 3. Cette panne peut se produire ???
E 18	**Défaillance de sonde**: la valeur lue par la sonde du circuit de départ ou de retour change trop rapidement.	Vérifier les sondes des circuits de départ et de retour et le câblage.
E19	**Echec flamme**: Echec d'allumage de la flamme en phase de démarrage	Perte de la flamme après le démarrage de l'appareil. 1. Vérifier l'absence d'obstruction dans les conduits fumées et contrôler les réglages de l'appareil (valeur max. CO2 : 8,8 +/-0,2%, valeur min. CO2 : 8,6+/-0,2%, mesurées avec le panneau supérieur avant ouvert). 2. Vérifier également la tige de l'électrode (distance par rapport à la rampe, propreté).
E 21	**Erreur commande interne**: Erreur de conversion A/N	Faire un arrêt-marche de l'appareil et appuyer sur OK pour revenir à un fonctionnement normal.
E 25	**Erreur commande interne**: Erreur vérification CRC.	Faire un arrêt-marche de l'appareil pour revenir à un fonctionnement normal.

Codes	Description de la panne	Solution à la panne
E 30	**Court-circuit sonde départ**: Détection d'un court-circuit dans le circuit de la sonde de départ.	1. Vérifier l'absence de court-circuit à la sonde du circuit de départ et à son câblage. 2. Si nécessaire, remplacer la sonde ou le câblage. 3. Une fois le problème résolu, faire redémarrer l'appareil pour reprendre un fonctionnement normal.
E 31	**Circuit sonde départ ouvert**: Détection que le circuit de la sonde de départ est ouvert.	1. Vérifier l'absence de circuit ouvert à la sonde du circuit de départ et à son câblage. 2. Si nécessaire, remplacer la sonde ou le câblage. 3. Une fois le problème résolu, faire redémarrer l'appareil pour reprendre un fonctionnement normal.
E 32	**Court-circuit sonde sanitaire :** Détection d'un court-circuit dans le circuit de la sonde ECS.	1. Vérifier l'absence de court-circuit à la sonde sanitaire et à son câblage. 2. Si nécessaire, remplacer la sonde ou le câblage. 3. Une fois le problème résolu, faire redémarrer l'appareil pour reprendre un fonctionnement normal.
E 33	**Coupure sonde ECS**: Détection d'un circuit ouvert dans le circuit de la sonde sanitaire.	1. Vérifier l'absence de circuit ouvert à la sonde ECS et à son câblage. 2. Si nécessaire, remplacer la sonde ou le câblage. 3. Une fois le problème résolu, faire redémarrer l'appareil pour reprendre un fonctionnement normal.
E 34	**Tension basse**: La tension du réseau est descendue sous une valeur de service acceptable.	L'appareil se réinitialisera automatiquement une fois la tension rétablie
E 37	**Faible niveau d'eau :** La pression d'eau est tombée en dessous de 0,7 bar.	1. Ajouter de l'eau dans le circuit pour ramener la pression à un niveau normal. 2. L'appareil se réinitialisera automatiquement une fois la pression rétablie
E 43	**Court-circuit sonde retour**: Détection d'un court-circuit dans le circuit de la sonde de retour de l'appareil.	1. Vérifier l'absence de court-circuit à la sonde et à son câblage. 2. Si nécessaire, remplacer la sonde ou le câblage. 3. Une fois le problème résolu, faire redémarrer l'appareil pour reprendre un fonctionnement normal.
E 44	**Circuit sonde retour ouvert**: Détection que le circuit de la sonde de retour est ouvert.	1. Vérifier l'absence de circuit ouvert à la sonde du circuit de retour et à son câblage. 2. Si nécessaire, remplacer la sonde ou le câblage. 3. Une fois le problème résolu, faire redémarrer l'appareil pour reprendre un fonctionnement normal.
E 45	**Court-circuit sonde fumées**: Détection d'un court-circuit dans le circuit de la sonde fumées.	1. Vérifier l'absence de court-circuit à la sonde et à son câblage. 2. Si nécessaire, remplacer la sonde ou le câblage. 3. Une fois le problème résolu, faire redémarrer l'appareil pour reprendre un fonctionnement normal.
E 46	**Circuit ouvert sonde fumées**: Détection que le circuit de la sonde des fumées est ouvert.	1. Vérifier l'absence de circuit ouvert à la sonde de température des fumées, aux connecteurs et au câblage. 2. Si nécessaire, remplacer la sonde ou le câblage. 3. Une fois le problème résolu, faire redémarrer l'appareil pour reprendre un fonctionnement normal.
E47	**Erreur pressostat d'eau**: Le pressostat d'eau est débranché ou cassé	1. Vérifier le pressostat, ses connecteurs et son câblage. 2. Si nécessaire, remplacer la sonde ou le câblage. 3. Une fois le problème résolu, faire redémarrer l'appareil pour reprendre un fonctionnement normal.
E 76	**Circuit pressostat gaz ouvert**	1. Vérifier les pressions de gaz statique et dynamique. 2. Corriger le problème qui a engendré l'ouverture du pressostat. 3. L'appareil redémarrera automatiquement une fois le pressostat fermé.
	Thermostat externe ouvert: Un thermostat externe automatique de sécurité de l'appareil s'est ouvert	1. Corriger le problème qui a engendré l'ouverture du thermostat. 2. L'appareil se réinitialisera automatiquement une fois le thermostat fermé.
E 77	**Température élevée du circuit vanne mélangeuse**	Vérifier si la vanne mélangeuse fonctionne correctement.
E 78	**Court-circuit sonde de vanne mélangeuse**	1. Vérifier l'absence de court-circuit à la sonde de la vanne mélangeuse et à son câblage. 2. Si nécessaire, remplacer la sonde ou le câblage. 3. Une fois le problème résolu, faire redémarrer l'appareil pour reprendre un fonctionnement normal.
E 79	**Circuit de la sonde de vanne mélangeuse ouvert**	1. Vérifier l'absence de circuit ouvert à la sonde de la vanne mélangeuse et à son câblage. 2. Si nécessaire, remplacer la sonde ou le câblage. 3. Une fois le problème résolu, faire redémarrer l'appareil pour reprendre un fonctionnement normal.
E 80	**Retour > Départ**: La température du circuit de retour est supérieure à celle du circuit de départ.	S'assurer que l'eau entre dans l'appareil par le circuit de retour et en sort par le circuit de départ.

Codes	Description de la panne	Solution à la panne
E 81	**Dérive de la sonde**: Les températures de départ et de retour ne sont pas égales.	1. Vérifier que l'eau circule dans l'appareil. 2. Attendre quelques minutes que les températures s'équilibrent. L'appareil se réinitialisera automatiquement une fois les températures égales. 3. S'il ne se réinitialise pas, vérifier les sondes NTC et leur câblage. Les remplacer si nécessaire.
E82	**Blocage protection Delta T** - Valeur de Delta T trop élevée	1. Vérifier la circulation dans l'installation. 2. Vérifier l'absence de blocage et d'obstruction dans la pompe. Débloquer la pompe si nécessaire. Remplacer la pompe si nécessaire.
E83	**Verrouillage protection Delta T** - Verrouillage en raison de la valeur Delta T.	1. Vérifier la circulation dans l'installation. 2. Vérifier l'absence de blocage et d'obstruction dans la pompe. Débloquer la pompe si nécessaire. Remplacer la pompe si nécessaire.
E 85	**Régime de pompe : Avertissement** - Le régime de la pompe de l'appareil est hors tolérances.	La pompe est hors tolérances. Vérifier l'absence de blocage et d'obstruction dans la pompe. Remplacer la pompe si nécessaire.
E 86	**Pompe en panne**: Défaillance de la pompe.	La pompe ne fonctionne pas. Vérifier que le câble de retour PWM est bien branché. Remplacer la pompe si nécessaire.
E 87	**Thermostat externe ouvert**: Un thermostat externe de sécurité de l'appareil s'est ouvert	1. Corriger le problème qui a engendré l'ouverture du thermostat, puis faire redémarrer l'appareil. 2. L'appareil doit être redémarré une fois le thermostat fermé.
E88	**Blocage pompe**: La pompe tente de redémarrer.	Vérifier l'absence de blocage et d'obstruction dans la pompe. Débloquer la pompe si nécessaire. Remplacer la pompe si nécessaire.
E 89	**Paramètre erroné** : La valeur d'un paramètre est erronée.	1. Vérifier les paramètres des circuits primaire et ECS, et les corriger si nécessaire. 2. L'appareil redémarrera une fois la correction effectuée.
E 90	**Incompatibilité logicielle**: Les versions du contrôleur et du micrologiciel d'affichage sont incompatibles.	Un ou plusieurs composants ne sont pas compatibles avec le système. Remplacer les composants qui posent problème.
E 91	**Court-circuit sonde de l'installation**: Détection d'un court-circuit dans le circuit de la sonde de l'installation.	1. Vérifier l'absence de court-circuit à la sonde et à son câblage. 2. Si nécessaire, remplacer la sonde ou le câblage. 3. Une fois le problème résolu, faire redémarrer l'appareil pour reprendre un fonctionnement normal.
E 92	**Court-circuit sonde de l'installation** : Détection d'un circuit ouvert dans le circuit de la sonde de température de l'installation.	1. Vérifier l'absence d'un circuit ouvert à la sonde et à son câblage. 2. Si nécessaire, remplacer la sonde ou le câblage. 3. Une fois le problème résolu, faire redémarrer l'appareil pour reprendre un fonctionnement normal.
E 93	**Court-circuit sonde extérieure**: Détection d'un court-circuit dans le circuit de la sonde de température extérieure.	1. Vérifier l'absence de court-circuit à la sonde et à son câblage. 2. Si nécessaire, remplacer la sonde ou le câblage. 3. Une fois le problème résolu, faire redémarrer l'appareil pour reprendre un fonctionnement normal.
E 94	**Erreur affichage interne**: Erreur de mémoire d'affichage	Faire un arrêt-marche de l'appareil pour revenir à un fonctionnement normal.
E 95	**Erreur sonde de départ**: La valeur de la sonde du circuit de départ n'est pas valide.	1. Vérifier le câblage entre l'écran et le contrôleur. 2. Si nécessaire, remplacer la sonde ou le câblage. 3. Une fois le problème résolu, faire redémarrer l'appareil pour reprendre un fonctionnement normal.
E 96	**Coupure sonde extérieure**: Détection d'un circuit ouvert dans le circuit de la sonde de température extérieure.	1. Vérifier l'absence d'un circuit ouvert à la sonde et à son câblage. 2. Si nécessaire, remplacer la sonde ou le câblage. 3. Une fois le problème résolu, faire redémarrer l'appareil pour reprendre un fonctionnement normal.
E 97	**Incomp. config. cacade**: La configuration en cascade a changé.	1. Effectuer une autodétection si la modification était intentionnelle, sinon, vérifier le câblage entre les appareils. 2. L'appareil redémarrera une fois la réparation effectuée.
E 98	**Erreur bus cascade**: Perte de communication avec les autres appareils.	1. Vérifier le câblage entre les appareils 2. L'appareil redémarrera une fois la réparation effectuée.
E 99	**Défaut bus de régulation**: Perte de communication entre l'écran de l'appareil et le contrôleur.	1. Vérifier le câblage entre les composants 2. L'appareil redémarrera une fois la réparation effectuée.